HIGH TECH
Industrial

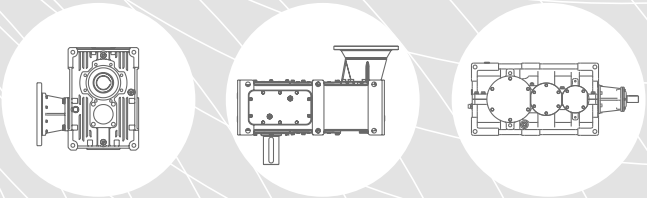

CATALOGO TECNICO
TECHNICAL CATALOGUE

GSM_mod.CT03 IGBD 0.1 | **ITA - ENG - DEU**



700 Series



800 Series

Riduttori - motoriduttori paralleli
Parallel shaft gearboxes and geared motors
Flach-und Aufsteckgetriebe und-Getriebemotoren

1.1	Caratteristiche costruttive	*Construction features*	Konstruktionsmerkmale	**A3**
1.2	Livelli di pressione sonora SPL [dB(A)]	*Mean sound pressure levels SPL [dB(A)]*	Schalldruckpegel SPL [dB(A)]	**A4**
1.3	Criteri di selezione	*Gear unit selection*	Auswahlkriterien	**A5**
1.4	Verifiche	*Verification*	Überprüfungen	**A8**
1.5	Stato di fornitura	*Scope of the supply*	Lieferzustand	**A22**
1.6	Normative applicate	*Standards applied*	Angewendete Normen	**A26**
1.7	Designazione	*Designation*	Bezeichnung	**A30**
1.8	Lubrificazione	*Lubrication*	Schmierung	**A50**
1.9	Prestazioni riduttori	*Gear unit ratings*	Leistungen der Getrieben	**A56**
1.10	Momenti d'inerzia	*Moments of inertia*	Trägheitsmomente	**A77**
1.11	Dimensioni	*Dimensions*	Applizierbare Motoren	**A80**
1.12	Estremità d'albero entrata	*Input shaft end*	Ende der Antriebswelle	**A104**
1.13	Accessori	*Accessories*	Zubehör	**A106**
1.14	KIT	*KIT*	KIT	**A111**

RXP

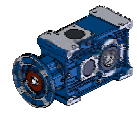



700 Series





800 Series

Riduttori - motoriduttori ortogonali
Helical bevel gearboxes and geared motors
Kegelradgetriebe-Kegelradgetriebemotoren

1.1	Caratteristiche costruttive	*Construction features*	Konstruktionsmerkmale	**B3**
1.2	Livelli di pressione sonora SPL [dB(A)]	*Mean sound pressure levels SPL [dB(A)]*	Schalldruckpegel SPL [dB(A)]	**B4**
1.3	Criteri di selezione	*Gear unit selection*	Auswahlkriterien	**B5**
1.4	Verifiche	*Verification*	Überprüfungen	**B8**
1.5	Stato di fornitura	*Scope of the supply*	Lieferzustand	**B22**
1.6	Normative applicate	*Standards applied*	Angewendete Normen	**B26**
1.7	Designazione	*Designation*	Bezeichnung	**B30**
1.8	Lubrificazione	*Lubrication*	Schmierung	**B54**
1.9	Prestazioni riduttori	*Gear unit ratings*	Leistungen der Getrieben	**B58**
1.10	Momenti d'inerzia	*Moments of inertia*	Trägheitsmomente	**B78**
1.11	Dimensioni	*Dimensions*	Applizierbare Motoren	**B80**
1.12	Estremità d'albero entrata	*Input shaft end*	Ende der Antriebswelle	**B112**
1.13	Accessori	*Accessories*	Zubehör	**B113**
1.14	KIT	*KIT*	KIT	**B118**

RXO - RXV

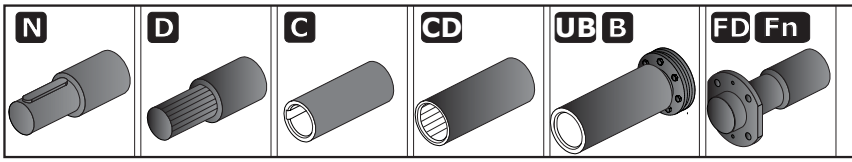

Estremità uscita
Output Configurations
Enden der Eingangsausgangswellen

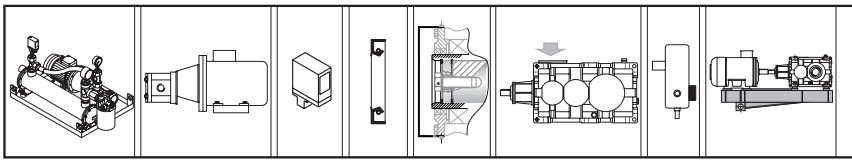

Accessori e opzioni
Accessories and options
Zubehör und Optionen



Posizioni di montaggio
Mounting positions
Einbaulagen

Gestione Revisione Cataloghi GSM
Managing GSM Catalog Revisions
Mangement Wiederholt Kataloge GSM

SIMBOLO *SYMBOL* SYMBOL	DEFINIZIONE	*DEFINITION*	DEFINITION	UNITA' DI MISURA *MEASUREMENT UNIT* MAßEINHEIT	
fa	Fattore correttivo dell'altitudine	Altitude factor	Höhenkorrekturwert		
Fa_{1-2}	Carico assiale	*Axial load*	Axialbelastung	**N**	1N=0.1daN ≅ 0.1kg
fc	Coefficiente relativo alla temperatura dell'aria	Air temperature factor	Koeffizient bezüglich der Lufttemperatur		
fd	Fattore correttivo del tempo di lavoro	Operation time factor	Korrekturfaktor der Arbeitszeit		
ff	Fattore correttivo di aerazione con ventola	Fan cooling factor	Korrekturfaktor der Belüftung durch Lüfter		
f_{Ga}	Fattore di affidabilità	Safety factor	Zuverlässigkeitsfaktor		
fm	Fattore correttivo per la posizione di montaggio	Mounting position factor	Korrekturfaktor für einbaulage		
f_n	Fattore correttivo delle prestazioni	Input speed factor	Korrekturfaktor der leistingen		
fp	Fattore correttivo della temperatura	Ambient temperature factor	Korrekturfaktor der Umgebungstemperatur		
Fr_{1-2}	Carico Radiale	*Radial load*	Radialbelastung	**N**	**1N=0.1daN ≅ 0.1kg**
Fs	Fattore di servizio	*Service factor*	Betriebsfaktor		
Fs'	Fattore di servizio riduttore	*Gearbox service factor*	Betriebsfaktor Getriebe		
fv	Fattore correttivo	Duty cycle factor	Korrekturfaktor		
fw	Coefficiente relativo alla temperatura dell'acqua	Water temperature factor	Koeffizient bezüglich der Wassertemperatur		
IEC	Motori accoppiabili	*Motor options*	Passende Motoren		
ir	Rapporto di trasmissione	*Ratio*	Übersetzungsverhältnis		
J	Momento d'inerzia della macchina e del riduttore ridotto all'asse motore	Machine and gear unit inertial load reflected to motor shaft	An der Motorachse reduziertes Trägheitsmoment der maschine und des Getriebe	**$Kgxm^2$**	
J_0	Momento d'inerzia delle masse rotanti sull'asse motore	Inertial load of rotating parts at motor shaft	Trägheitsmoment der an der Motorachse drehenden Massen	**$Kgxm^2$**	
kg	Massa	*Mass*	Masse	**kg**	
n_1	Velocità albero entrata	*Input speed*	Antriebsdrehzahl	**min^{-1}**	**1 min^{-1} = 6.283 rad.**
n_2	Velocità albero in uscita	*Output speed*	Abtriebsdrehzahl	**min^{-1}**	**1 min^{-1} = 6.283 rad.**
P	Potenza motore	*Gear unit power*	Leistung Getriebe	**kW**	
P'	Potenza richiesta in uscita	*Output power*	Erforderliche Abtriebsleistung	**kW**	**1kW = 1.36 HP (PS)**
P_1	Potenza motoriduttore	*Gear motor power*	Leistung Getriebemotor	**kW**	
Pc	Potenza corretta	*Correct power*	Tatsächliche Leistung	**kW**	
P_N	Potenza nominale	Nominal power	Nennleistung	**kW**	
P_{ta}	Potenza termica addizionale	Additional thermal power	Thermische Zusatzgrenzleistung	**kW**	
Pt_N	Potenza termica nominale	Thermal power rating	Termische Nenngrenzleistung	**kW**	
Pt_o	Potenza limite termico	*Limit thermal capacity*	Thermische Leistungsgrenze	**kW**	
RD (η)	Rendimento dinamico	*Dynamic efficiency*	Dynamischer Wirkungsgrad		
RS	Rendimento statico	*Static efficiency*	Statischer Wirkungsgrad		
T_{1f}	Coppia frenante dinamica	Dynamic braking torque	Dynamisches Bremsmoment	**Nm**	
T_{1max}	Coppia motrice massima	Max drive torque	Max. Antriebsmoment	**Nm**	
T_{1s}	Coppia motrice di spunto	Starting torque	Anlaufantriebsdrehmoment	**Nm**	
Tc	Temperatura ambiente	*Ambient temperature*	Umgebungstemperatur	**°C**	
T_N	Coppia nominale	Nominal torque	Nenndrehmoment	**Nm, kNm**	
T_{Tbr}	Coppia frenatura motore Autofrenante	Motor braking torque	Motorbremsmoment	**Nm, kNm**	
T_{1a}	Coppia limite in ingresso del dispositivo antiretro	income limit torque for back-stop device	Grenzantriebsmoment der Rücklaufsperre	**Nm, kNm**	
Qrid	Quantità olio di riempimento del riduttore	Gearbox oil quantity	Ölfüllmenge des Getriebes		
Qmin	Quantità olio minima	Minimum tank oil	Minimale Ölfüllung im Tank	**Nm, kNm**	
M2s	Coppia di slittamento calettatore	Shrink disc slipping torque	Schrumpfscheiben-Schlupfmoment	**Nm, kNm**	



700 Series



800 Series

RIDUTTORI - MOTORIDUTTORI PARALLELI
PARALLEL SHAFT GEARBOXES AND GEARED MOTORS
FLACH-UND AUFSTECKGETRIEBE UND-GETRIEBEMOTOREN

RXP

A

700 Series

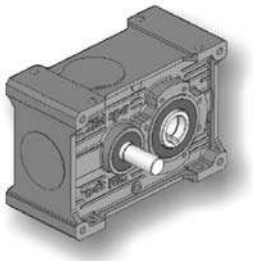

RXP1

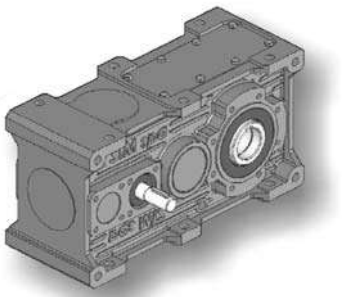

RXP2

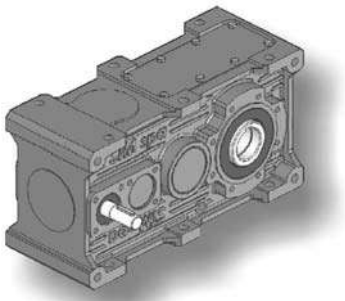

RXP3

800 Series

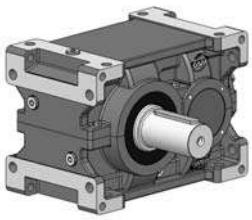

RXP1

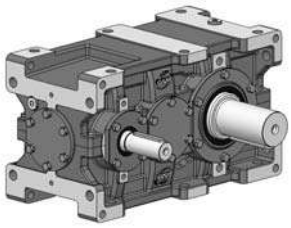

RXP2

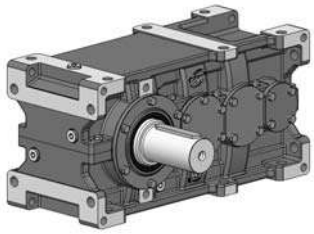

RXP3

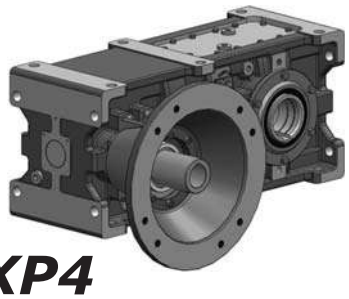

RXP4

RX 800: La nuova gamma di riduttori ad assi paralleli di forma universale, fissa un nuovo standard di riferimento sul mercato, avendo un adeguato dimensionamento atto a garantire la massima e costante affidabilità nelle condizioni di impiego più gravose.
Una risposta efficace alle esigenze di trasmissione di potenza dell'industria medio-pesante e pesante.
A completamento della gamma, abbiamo realizzato anche gli stessi riduttori con interasse lungo. L'incremento della capacità di carico degli ingranaggi e dei cuscinetti ha compattato i riduttori presenti sul mercato, avvicinando l'asse veloce all'asse lento.
Ma con questa nuova serie di riduttori sarete liberi di applicarli con il motore e la Vostra applicazione dallo stesso lato, senza rinunciare alla robustezza che li contraddistingue da sempre.

RX 700: Dopo la presentazione dei riduttori della serie 800 è ora pronta la serie 700 ad assi paralleli: il naturale completamento di gamma sulle basse potenze, per una linea di prodotto che fa storia da oltre 40 anni.
Carcassa monolitica rigida con molte predisposizioni di fissaggio, ingranaggi largamente dimensionati e numerosi accessori ed opzioni lo rendono un prodotto solido ed estremamente interessante.

RX 800*:The new range of universal helical gearboxes, establish a new standard on the market to refer to, having a suitable dimensioning fit for grant the maximum and constant reliability in the more heavy working conditions.*
An effective answer to the power transmission requirements of the middle-heavy and heavy industry.
To complete the range, we also made the same gearboxes with long center distance. The increased load capacity of cylindrical gears and bearings has compacted the gearboxes available on the market, reducing the shafts centre distance between input and output.
But with this new series of gearboxes you are free to apply them with the electric motor and your application on the same side, without sacrificing the robustness that sets them apart forever.
RX 700*:Slightly after the market introduction of the gearboxes RX 800 line the parallel axys series RX 700 is now ready to be launched as a natural complementary range covering the low powers of a product line used as a market reference for longer than 40 years.Sturdy monolithic housing with multiple fixing and connection positions, gears widely oversized and overrated as well as many accessories and optionals making it a strong and realiable product*

RX 800:Das neue Sortiment an Stirnradgetrieben in einheitlicher Form setzt einen neuen Maßstab im Markt. Eine angemessene Größe gewährleistet die maximale und dauerhafte Zuverlässigkeit unter härtesten Einsatzbedingungen.
Ideal für die Kraftübertragungsanforderungen der Mittel- und Schwerindustrie.

RX 700: Nach der Präsentation der Getriebe der Serie 800 kommen wir nun zur Serie 700 mit Wälzgetriebe: als Vervollständigung des Low-Power Sortiments für eine Produktlinie die seit über 40 Jahren erfolgreich im Einsatz ist.Ein starres monolithisches Gehäuse mit vielen Befestigungsmöglichkeiten, reichlich dimensionierte Zahnräder sowie zahlreiches Zubehör und Optionen machen es zu einem soliden und äußerst interessantem Produkt

1.1 Caratteristiche costruttive

Le dimensioni dei nostri riduttori e i rapporti di trasmissione seguono la serie dei numeri normali (serie di RENARD) Ra 20 UNI 2016. 68.

L'elevato numero di rapporti di trasmissione i_N =(1.12 ÷ 800), consente in alcuni casi di scegliere un riduttore di taglia inferiore.

L'ottimizzazione geometrica dell'ingranaggio unitamente ad una accurata lavorazione, assicura bassi livelli di rumorosità e garantisce elevati rendimenti:

1.1 Construction features

Gear unit dimensions and transmission ratios follow a geometric progression based on the Ra20 series of preferred (or Renard) numbers in accordance with UNI 2016.68.

Our broad range of transmission ratios i_N =(1.12 ÷ 800) and high ratio density frequently allows selection of a smaller size.

Optimal gear geometry and high machining accuracy ensure low noise levels and higher efficiency:

1.1 Konstruktionsmerkmale

Allgemeines
Die Baugrößen und Übersetzungen unserer Getriebe sind der normalen Nummernserie (RENARD Reihe) Ra 20 UNI 2016.68 gemäß ausgelegt.
Die zahlreichen Übersetzungsverhältnisse i_N =(1.12 ÷ 800) räumen in einigen Fällen die Möglichkeit ein, ein kleineres Getriebe wählen zu können.

Die geometrische Optimierung des Zahnrads verbunden mit einer akkuraten Bearbeitung gewährleistet niedrige Geräuschentwicklung und einen hohen Wirkungsgrad:

Stadi/Stages/Stufig	Riduttore/Gearbox/Getriebe	RD (%) Rendimento/*Efficiency*/Wirkungsgrad
1	RXP1	98
2	RXP2	96
3	RXP3 RXP3R	94
4	RXP4	92

1.2 Livelli di pressione sonora SPL [dB(A)]

Valori normali di produzione del livello medio di pressione sonora SPL (dB(A)) a velocità in entrata di 1450 giri/min (tolleranza +3 db(A)). Valori misurati ad 1 m dalla superficie esterna del riduttore ed ottenuti su elaborazione di prove sperimentali. Per raffreddamento artificiale con ventola sommare ai valori di tabella: +2 db(A) per ogni ventola.Per entrata ad un numero di giri diverso sommare i valori come in tabella. Per particolari esigenze è possibile fornire riduttori con livello medio di pressione sonora ridotto.

1.2 Mean sound pressure levels SPL [dB(A)]

Noise levels are mean sound pressure levels SPL (dB(A)) and refer to normal operation at an input speed of 1450 rpm (tolerance +3 dB (A)). Measurements are taken at 1 m from the external surface of the gear unit and ratings are obtained by processing test data. For fan-cooled applications, add 2dB (A) to table values for each fan. For different input speeds, add the appropriate values indicated in the table below. Gear units with lower noise levels to suit particular needs are available on request.

1.2 Schalldruckpegel SPL [dB(A)]

Normale Werte des durchschnittlichen Schalldruckpegels SPL (dB(A)) bei einer Antriebsdrehzahl von 1450 U/min (Toleranz +3 dB(A)). Werte, die aus den Auswertungen der experimentellen Tests, bei denen die Messung in 1 m Entfernung von der Getriebeoberfläche erfolgte, resultieren. Bei Vorliegen einer Zusatzluftkühlung durch Lüfter muss ein Korrekturwert von +2 dB(A) pro Lüfterrad zum Tabellenwert addiert werden. Bei abweichender Antriebsdrehzahl sind die Werte gemäß Tabellenangaben zu addieren. Im Fall besonderer Anforderungen können Getriebe mit einem reduzierten durchschnittlichen Schalldruckpegel geliefert werden.

		RXP1		RXP2		RXP3			RXP 4	
		i ≤ 2.5	i > 2.5	i ≤ 14	i > 14	i < 40	40 ≤ i ≤ 100	i > 100	30 ≤ i ≤ 100	i > 100
RX 700 Series	**700**	Valori indicativi massimi 75 dB(A) / Maximum approximate value of 75 dB(A) / Max. Anhaltswerte 75 dB (A)							—	
RX 800 Series	**802**	80	76	75	72	72	70	67	70	67
	804	81	77	76	73	73	71	68	71	68
	806	83	79	77	74	74	72	69	72	69
	808	84	80	78	75	75	73	70	73	70
	810	86	82	80	77	77	75	72	75	72
	812	87	83	81	78	78	76	73	76	73
	814	89	85	83	80	80	78	75	78	75
	816	91	87	85	82	82	80	77	80	77
	818	93	89	87	84	84	82	79	82	79
	820	95	91	89	86	86	84	81	84	81
	822	97	93	91	88	88	86	83	86	83
	824	99	95	93	90	90	88	85	88	85
	826			95	92	92	90	87	90	87
	828			96	93	93	91	89	91	89
	830					96	94	91	94	91
	832					97	95	92	95	92

n_1 [min^{-1}]	2750	2400	2000	1750	1000	750	500	350
Δ **SPL** [dB(A)]	8	6	4	2	-2	-3	-4	-6

1.3 Criteri di selezione

Conosciuti i dati dell'applicazione calcolare:

$ir = n_1/n_2$;

$$P1 = \frac{T_{2n} \times n_2 \times 100}{9550 \times RD\%};$$

n_1 - Velocità albero entrata;
n_2 - Velocità albero uscita;
ir - Rapporto di trasmissione;
RD% - Rendimento dinamico;
P1 - Potenza macchina motrice;
T_{2n} - Coppia UscitaNominale Applicazione

Per selezionare il riduttore è necessario che sia soddisfatta la seguente relazione:

1.3 Gear unit selection

Locate application information and determine:

$ir = n_1/n_2;$

$$P1 = \frac{T_{2n} \times n_2 \times 100}{9550 \times RD\%};$$

n_1 - Input shaft speed;
n_2 - Output shaft speed;
ir - Ratio;
RD% - Dinamic efficiency;
P1 - Input power;
T_{2n} - Application nominal output torque

For gearbox selection the following is necessary*:*

1.3 Auswahlkriterien

Sind die Daten der Anwendung bekannt, ist wie folgt zu kalkulieren:

$ir = n_1/n_2;$

$$P1 = \frac{T_{2n} \times n_2 \times 100}{9550 \times RD\%};$$

n_1 -Drehzahl Antriebswelle;
n_2 - Drehzahl Abtriebswelle;
ir - Übersetzung;
RD% - Dynamischer Wirkungsgrad;
P1 - Antriebsleistung*;*
T_{2n} - Effektivmoment

Für die Getriebeauswahl ist folgendes zu beachten:

Potenza Power Leistung	$P_N \times fn \geq P_1 \times Fs$
Coppia Torque Drehmoment	$T_N \times fn \geq T_{2n} \times Fs$

Il valore di T_N è riportato nelle schede tecniche di prodotto.
Le potenze e i momenti torcenti indicati a catalogo nominali sono validi per Fs=1.

FS - fattore di Servizio
fn - Fattore correttivo delle prestazioni

TheT_N value is write on the product technical sheets.
Power and torque ratings stated in the catalogue refer to service factor Fs=1.

Fs - Service factor
fn- Input speed factor

Den Wert von T_N finden sie auf den technischen Produkt-Datenblättern
Die im Katalog angegebenen Nennleistungen und -drehmomente sind für Fs=1gültig.

Fs - Betriebsfaktor
fn - Korrekturfaktor der leistungen

Scegliere gli stadi, il rapporto, la grandezza, l'esecuzione, la forma costruttiva e verificare le dimensioni del riduttore e di eventuali accessori o particolari estremità.

Select number of stages, ratio, size, shaft arrangement and design configuration and then check the dimensions of gear unit and any accessories or particular input/output configurations you have selected.

Die Stufen, Übersetzung, Größe, Ausführung sowie Bauform wählen und die Größe des Getriebes und des eventuellen Zubehörs oder besondere Wellenenden überprüfen.

1.3 Criteri di selezione

Fattore di servizio - Fs

Il fattore di Servizio Fs dipende:

a) dalle condizioni di applicazione
b) dalla durata di funzionamento h/d
c) avviamenti /ora
d) dal grado di affidabilità o margine di sicurezza voluto .

Il fattore di servizio per casi specifici può essere assunto direttamente, altrimenti può essere calcolato in base ai singoli fattori: fattore di durata di funzionamento fs, dal numero di avviamenti /ora fv e dal fattore di sicurezza o grado di affidabilità $f_{Ga.}$

Le potenze e i momenti torcenti indicati a catalogo nominali sono validi per Fs=1.

1.3 Gear unit selection

Service factor - Fs

Service factor Fs is determined on the basis of:
a) operating conditions of application
b) operation per day (h/d)
c) starts and stops per hour
d) desired reliability or safety factor.

Where service conditions allow it, the recommended service factor for a specific application may be u sed directly, otherwise the service factor must be calculated and the following factors must be considered: operation time factor fs, duty cycle factor fv and safety or reliability factor f_{Ga}.

Power and torque ratings stated in the catalogue refer to service factor Fs=1.

1.3 Auswahlkriterien

Betriebsfaktor - Fs

Der Betriebsfaktor Fs hängt von folgenden Kriterien ab:
a) Einsatzbedingungen
b) Betriebsdauer h/d
c) Anläufe / Stunden
d) Zuverlässigkeitsgrad oder gewünschter Sicherheitsbereich.

In spezifischen Fällen kann der Betriebsfaktor direkt übernommen werden, andernfalls kann er den einzelnen Faktoren gemäß berechnet werden: Betriebsdauerfaktor fs, Anläufe/Stunde fv und Sicherheitsfaktor oder Zuverlässigkeitsgrad $f_{Ga.}$

Die im Katalog angegebenen Nennleistungen und -drehmomente sind für Fs=1gültig.

$$F_s = f_s \times f_v \times f_{Ga}$$

fs

Fattore di durata di funzionamento
Operation time factor
Betriebsdauerfaktor

Macchina motrice / *Prime mover* / Kraftmaschine	**h/d**	**Macchina utilizzatrice *Driven Machine* Arbeitsmaschine**		
		U	**M**	**S**
Motori elettrici, Turbine, Motori oleodinamici *Electric motors, Turbines, Hydraulic motors* Elektrische Motoren, Turbinen, hydraulische Motoren	2	0.8	1.0	1.4
	4	0.9	1.12	1.6
	8	1.0	1.25	1.75
	16	1.25	1.5	2.0
	24	1.5	1.75	2.25
Motori alternativi 4-6 cilindri *Combustion engines with 4-6 cylinders* Verbrennungsmotoren 4-6 Zylinder	2	0.9	1.12	1.6
	4	1.0	1.25	1.75
	8	1.25	1.5	2.0
	16	1.5	1.75	2.25
	24	1.75	2.0	2.5
Motori alternativi 1-3 cilindri *Combustion engines with 1-3 cylinders* Verbrennungsmotoren 1-3 Zylinder	2	1.0	1.25	1.75
	4	1.25	1.5	2.0
	8	1.5	1.75	2.25
	16	1.75	2.0	2.5
	24	2.25	2.5	3.0

U = macchina a carico uniforme
M = macchina con urti moderati
S = macchina con urti severi

***U** = Uniform load*
***M** = Moderate shock load*
***S** = Heavy shock load*

U = Maschine mit gleichmäßiger Last
M = Maschine mit mäßigen Stößen
S = Maschine mit harten Stößen

h/d = ore di funzionamento giornaliero

***h/d** = hours of operation per day*

h/d = Betriebsstunden/Tag

1 - Per i moltiplicatori di velocità, moltiplicare i valori di fs per 1.1

2 - Qualora il motore elettrico sia autofrenante è necessario moltiplicare i valori di fs per 1.1.

1 - For speed multipliers, multiply fs by 1.1

2 - When you've the brake electric motor, it's needed moltiply the fs values for 1.1.

1 - Für Geschwindigkeits-Multiplikatoren die fs-Werte mit 1.1 multiplizieren

2 - Beim Einsatz von Bremsmotoren sind die fs-Werte mit 1,1 zu multiplizieren.

1.3 Criteri di selezione

Classificazione dell'applicazione

1.3 Gear unit selection

Application classification

1.3 Auswahlkriterien

Klassifikation der Anwendungsbereiche

	SETTORE DI APPLICAZIONE	*APPLICATION SECTOR*	ANWENDUNGSBEREICHE
	AGITATORI	***AGITATORS***	**MISCHER**
U	Con densità uniforme	*Uniform product density*	mit gleichmäßiger Dichte
M	Con densità non uniforme	*Variable product density*	keine gleichmäßige Dichte
	ALIMENTARE	***ALIMENTARY***	**LEBENSMITTELBEREICH**
U M	Maceratori, bollitori, coclee Trituratrici, sbucciatrici, scatolatrici	*Mashers, boilers, screw feeders,* *blenders, peelers, cartoners*	Stampfmühlen, Kocher, Schnecken Zerkleinerer, Schälmaschinen, Einschachtelmaschinen
	ARGANI	***WINCHES***	**SEILWINDEN**
(1)U,M	Sollevamento	*Lifting*	Heben
M	Trascinamento	*Dragging*	Ziehen
S	Bobinatori	*Reel winders*	Aufrollen
	CARTARIO	***PAPER MILLS***	**PAPIER**
U	Avvolgitori, essiccatrici, pressatrici,	*Winders, dryers, couch rolls*	Aufwickler, Trockner, Presse,
M	Mescolatrici, estrusori, addensatrici	*Mixers, extruders, thickeners*	Mischer, Extruder, Verdichter,
S	Tagliatrici, lucidatrici	*Cutters, glazing cylinders*	Schneidevorrichtungen, Poliermaschinen
	CHIMICO	***CHEMICAL***	**CHEMIE**
S	Estrusori, stampatrici	*Extruders, printing presses*	Extruder, Drucker
M	Importatrici	*Mixers*	Vermischer
	COMPRESSORI	***COMPRESSORS***	**KOMPRESSOREN**
U	Centrifughi	*Centrifugal*	schleudernde
M	Rotativi	*Rotating*	rotierende
M	Assiali	*Axial piston*	axiale
	DRAGHE	***DREDGES***	**BAGGER**
M	Trasportatori	*Conveyors*	Förderer
S	Estrattrici, teste fresatrici	*Extractors, cutter head drives*	Auszugsvorrichtungen, Fräsköpfe
	EDILIZIA	***BUILDING***	**BAUWESEN**
M	Betoniere, coclee	*Cement mixers, screw feeders*	Betonmischer, Schnecken
M	Frantoi, dosatrici	*Crushers, batchers*	Mühlen, Dosiervorrichtungen
S	Frantumatrici	*Stone breakers*	Brecher
	ELEVATORI	***ELEVATORS***	**HEBER**
U	A nastro, scale mobili	*Belt type, escalators*	Mit Förderband, Rolltreppen
M	A tazza, montacarichi, skip	*Bucket conveyors, hoists, skip hoists*	Becherwerke, Lastenaufzüge, Skips
M	Ascensori, ponteggi mobili	*Public lifts, mobile scaffolding*	Lifte, mobile Gerüste
	GRU	***CRANES***	**KRÄNE**
M	Traslazione	*Translation*	Verfahren
M	Rotazione	*Slew*	Drehen
(1)U,M	Sollevamento	*Lifting*	Heben
	LEGNO	***WOOD***	**HOLZ**
M	Accatastatori	*Stackers*	Stapler
M	Trasportatori	*Transporters*	Förderer
M	Seghe, piallatrici, fresatrici	*Saws, thicknessers, routers*	Sägen, Hobelmaschine, Fräsen
	MACCHINE UTENSILI	***MACHINE TOOLS***	**WERKZEUGMASCHINEN**
M	Alesatrici, brocciatrici, cesoiatrici	*Boring machines, broaching machines,* *shearing machines*	Bohrer, Räummaschine, Schneidemaschinen
M	Piegatrici, stampatrici	*Bending machines, press forgers*	Biegemaschinen, Stanzmaschinen
S	Magli, laminatoi	*Power hammers, rolling mills*	Gesenkhammer, Walzwerke
	MESCOLATORI-MISCELATORI	***MIXERS***	**MISCHER**
U	Con densità uniforme	*Uniform density product*	Mit gleichmäßiger Dichte
M	Con densità non uniforme	*Variable density product*	Keine gleichmäßige Dichte
	MOVIMENTO TERRA	***EARTH MOVING MACHINERY***	**ERDBEWEGUNG**
S	Escavatrici rotative a pale	*Rotating shovel excavators*	Schaufelbagger
M	Trasportatori	*Transporters*	Förderer
	POMPE	***PUMPS***	**PUMPEN**
U	Centrifughe	*Centrifugal*	Zentrifugalpumpen
M,S	Volumetriche a doppio effetto	*Double acting volumetric*	Doppeleffekt-Verdrängerpumpe
M,S	Volumetriche a semplice effetto	*Single acting volumetric*	Verdrängerpumpe
	TRASPORTATORI	***CONVEYORS***	**FÖRDERER**
U	Su rotaie	*On rails*	Auf Rädern
M	A nastro	*Belts*	Mit Band
	TRATTAMENTO ACQUE	***WATER TREATMENT***	**WASSERAUFBEREITUNG**
M	Coclee, trituratori	*Screw feeders, disintegrators*	Schnecken, Zerkleinerer
M	Mescolatori, decantatori	*Mixers, settlers*	Mischer, Dekanter
U	Ossigenatori	Oxygenators	Sauerstoffgeräte
	VENTILATORI	***FAN UNITS***	**VENTILATOREN**
U	Di piccole dimensioni	*Small*	Kleine
M	Di grandi dimensioni	*Large*	Große

1) Per la scelta del fs secondo F.E.M. /1.001/1987 consultare il capitolo "sollevamento".

1) For fs selection in accordance with F.E.M. /1.001/1987, please read Chapter "Lifting".

1) Bei der Wahl des fs gemäß F.E.M. /1.001/1987 Bezug auf das Kapitel "Heben" nehmen.

1.3 Criteri di selezione

1.3 Gear unit selection

1.3 Auswahlkriterien

fv

Numero di avviamenti /ora
Duty cycle factor
Anläufe/Stunde

fv è il fattore correttivo del fattore di servizio Fs, per tenere conto degli avviamenti/ora. Il fattore di servizio Fs deve aumentare in caso di avviamenti frequenti con coppia di spunto notevolmente maggiore di quella di regime tenendo conto degli avviamenti per ora secondo la seguente tabella.

This correction factor is used to adjust service Fs to reflect the number of starts per hour. Where an application involves frequent starts at a starting torque significantly greater than running torque, service factor fs must be adjusted to account for the number of starts per hour using the factors indicated in following table.

Anläufe/Stunde fv ist Korrekturfaktor des Betriebsfaktors Fs unter Berücksichtigung der Anläufe/Std. Der Betriebsfaktor Fs muss bei häufigen Anläufen mit einem erheblich über dem Nenndrehmoment liegenden Anlaufmoment angehoben werden, wobei die Anläufe pro Stunde gemäß nachstehender Tabelle zu berücksichtigen sind.

	Avv/h - *Starts/minute* - Anl./Std.	U	M	S
fv	Z ≤ 5	1	1	1
	5 < Z ≤ 30	1.2	1.12	1.06
	30 < Z ≤ 63	1.33	1.2	1.12
	63 < Z	1.5	1.33	1.2

fGa

Fattore affidabilità
Safety factor
Zuverlässigkeitsfaktor

Un margine di sicurezza o di affidabilità è già inserito nella prestazione di catalogo del riduttore. Se per particolari esigenze è necessaria un' affidabilità maggiore si aumenti il fattore di servizio ed in particolare si può dare i seguenti fattori:

Catalogue ratings incorporate a safety or reliability factor as standard. If greater reliability is required to meet specific requirements, service factor must be increased using the following factors

Die Katalogangaben der Getriebeleistungen enthalten bereits einen Sicherheitsbereich oder Zuverlässigkeitsgrad. Falls aufgrund besonderer Anforderungen ein höherer Zuverlässigkeitsgrad verlangt wird, muss der Betriebsfaktor unter Bezugnahme insbesondere auf folgende Faktoren gesteigert werden.

	Grado di affidabilità normale Standard safety factor Normaler Zuverlässigkeitsfaktor	Grado di affidabilità elevato (difficoltà di manutenzione, grande importanza del riduttore nel ciclo produttivo, sicurezza per le persone, ecc...) High safety factor (recommended for difficult maintenance situations, where gear unit performs a critical task in the overall production process or a task such to affect the safety of people, etc...) Hoher Zuverlässigkeitsgrad (schwierige Instandhaltung, für den Produktionszyklus besonders wichtiges Getriebe, Personenschutz, usw....)
f_{Ga}	1.0	1.25 - 1.4

fn

Fattore correttivo delle prestazioni
Input speed factor
Korrekturfaktor der leistungen

Fattore correttivo delle prestazioni nominali per tenere conto delle velocità in entrata n_1>1450 min^{-1}

This correction factor is used to adjust performance ratings to account for input speeds n_1>1450 min^{-1}

Korrekturfaktor der Nennleistungen unter Berücksichtigung der Eingangsdrehzahlen n_1>1450 min^{-1}

fn	***RX 700 Series***	1.0	Il valore di T_N (2850 rpm) è riportato nelle schede tecniche di prodotto TheT_N (2850 rpm) *value is write on the product technical sheets* Den Wert von T_N (2850 rpm) finden sie auf den technischen Produkt-Datenblättern

		n_1 [min^{-1}]	i_N ≤ 8		8< i_N < 80		i_N ≥ 80	
			T_N	P_N	T_N	P_N	T_N	P_N
fn	***RX 800 Series***	2750	0.82	1.56	0.90	1.71	1.00	1.90
		2400	0.85	1.41	0.92	1.52	1.00	1.66
		2000	0.90	1.24	0.94	1.30	1.00	1.38
		1750	0.94	1.13	0.97	1.17	1.00	1.21
		1450	1.00	1.00	1.00	1.00	1.00	1.00

1.4 Verifiche

1.4 Verification

1.4 Überprüfungen

01 1) Compatibilità dimensionale con ingombri disponibili (es diametro del tamburo) e delle estremità d'albero con giunti,dischi o pulegge.

1) Ensure that dimensions are compatible with space constraints (for instance, drum diameter) and shaft ends are compatible with any couplings, discs or pulleys to be used.

1) Kompatibilität der Abmessungen mit verfügbaren Maßen (z.B. Trommeldurchmesser) und der Wellenenden mit den Kupplungen, Scheiben oder Riemenscheiben.

02 2) Compatibilità del rapporto selezionato con l'esecuzione albero cavo.

2) Ensure that selected ratio is available for the hollow shaft configuration.

2) Kompatibilität des gewählten Übersetzungsverhältnisses mit der Ausführung der Hohlwelle.

03 3) Massimo sovraccarico nel caso di:

- inversioni di moto per effetti inerziali,
- commutazioni da bassa ad alta polarità,
- avviamenti e frenature a pieno carico con grandi momenti d'inerzia (soprattutto nel caso di bassi rapporti),
- sovraccarichi, urti od altri effetti dinamici:

3) Determine maximum overload in the event of:
- *reversing due to inertia,*
- *switching from low to high polarity,*
- *starts and stops under full load with high moment of inertia (this is especially important for low ratios),*
- *overload, shock load or other dynamic load conditions:*

3) Maximale Überlast im Fall von:
- Drehrichtungs-Umkehr aufgrund von Trägheitseffekten,
- Umschaltung von niedriger auf hohe Polarität,
- Anläufe und Bremsungen unter Volllast mit hohen Trägheitsmomenten (vor allem bei niedrigen Übersetzungsverhältnissen),
- Überlasten, Stöße oder andere dynamische Effekte.

1.4 Verifiche

Nel caso di avviamenti T_{2max} può essere considerata come quella parte della coppia accelerante (T_{2acc}) che passa attraverso l'asse lento del riduttore:
Avviamento

1.4 Verification

For starting, T_{2max} may be considered as that portion of acceleration (T_{2acc}) passing through the gear unit output (low speed) shaft:
Starting

1.4 Überprüfungen

Bei Anläufen kann T_{2max} als der Teil des Beschleunigungsmoments (T_{2acc}), der durch die Abtriebsachse des Getriebes läuft, angesehen werden:
Anlauf

$$T_{2max} = T_{2acc} = \left(\left(0.45 \cdot \left(T_{1s} + T_{1max} \right) \cdot ir \cdot \eta \right) - T_{2n} \right) \cdot \left(\frac{J}{J + J_0 \cdot \eta} \right) + T_{2n} \quad \textbf{[Nm]}$$

dove:
J: momento d'inerzia della macchina e del riduttore ridotto all'asse motore (kgm^2)
J_0: momento d'inerzia delle masse rotanti sull'asse motore (kgm^2)
T_{1s}: coppia motrice di spunto (Nm)
T_{1max}: coppia motrice max (Nm)

Where:
J: machine and gear unit inertial load reflected to motor shaft (kgm^2)
J_0: inertial load of rotating parts at motor shaft (kgm^2)
T_{1s}: starting torque (Nm)
T_{1max}: max drive torque (Nm)

Hier ist:
J: An der Motorachse reduziertes Trägheitsmoment der Maschine und des Getriebes (kgm^2)
J_0: Trägheitsmoment der an der Motorachse drehenden Massen (kgm^2)
T_{1s}: Anlaufantriebsdrehmoment (Nm)
T_{1max}: Max. Antriebsmoment (Nm)

E' necessario che sia soddisfatta la seguente relazione:

The following formula must be satisfied:

Folgende Bedingung muss erfüllt sein:

$$T_{2max} < 2xT_N$$

04

4) Numero massimo di giri in entrata $n_{1\ max}$

4) Check maximum input speed $n_{1\ max}$

4) Max. Antriebsdrehzahl n_{1max}

RX 700 Series

Tutte le prestazioni dei riduttori sono calcolate in base a 2850, 1450, 1000 e 500 giri in entrata.
Velocità inferiori a 1400 min-1 ottenute con l'ausilio di riduzioni esterne o di azionamenti, sono sicuramente favorevoli al buon funzionamento del riduttore, il quale può operare con temperature di funzionamento inferiori a vantaggio di tutto il cinematismo.

Per velocità inferiori a 900 min^{-1} consultare il nostro Servizio Tecnico Commerciale.

All performances of geraboxes are calculated according to 2850, 1450, 1000 and 500 input rpm.
Speeds lower than 1400 min-1 obtained by means of external reductions or drives, surely contribute to the good working of the gearbox which can operate at lower working temperatures to the advantage of the whole kinematic movement .

In case of input speed below 900 min^{-1} please refer to our Technical Commercial Office.

Alle Leistungen der Getriebe werden auf der Grundlage folgender Antriebsdrehzahlen berechnet: 2850, 1450, 1000 und 500 min^{-1}.
Drehzahlen unter 1400 min-1, die mit Hilfe äußerer Untersetzungen oder Antriebe erhalten werden, sind für den optimalen Betrieb des Getriebes vorteilhaft, denn so kann dieses mit niedrigen Betriebstemperaturen arbeiten, was sich zum Vorteil der gesamten Getriebegruppe auswirkt .
Für Geschwindigkeiten unter 900 min^{-1} wenden sie sich bitte an unsere Technische Abteilung.

RX 800 Series

$n_{1\ max}$ (rpm)		802	804	806		808		810		812		814		816		818	
	ir	splash oil	splash oil	splash oil	forced lubric.	splash oil	forced lubric.	splash oil	forced lubric.	splash oil	forced lubric.	splash oil	forced lubric.	splash oil	forced lubric.	splash oil	forced lubric.
RXP1	1.11-1.48	2000	1750	1500	2900	1250	2500	1250	2500	1000	2000	900	2000	800	1750	700	1500
	1.5-2.16	2500	2000	1750		1500	2900	1500	2900	1250	2500	1000	2500	900	2000	900	1750
	2.28-3.23	2900	2500	2000		1750		1750		1500	2900	1500		1000		1000	2000
	3.47-4.64	3500	2900	2500	3500	2000	3500	2000	3500	2000	3500	1750	2900	1750	2500	1500	2500
	4.85-6.2		3500	2900		2900		2900		2500		2000		2000	2900	2000	
RXP2	4.44-5.72	2900	2500	2500	3500	2000	2900	2000	2900	1750	2500	1500	2500	1500	2500	1250	2000
	6-8.5					2500	3500	2500	3500	2000	2900	1750	2900	1750	2900	1500	2500
	9-11.8		2900	2900						2500	3500	2000		2000		1750	2900
	12-16.6	3500								2900		2500	3500	2500	3500	2000	
	17-26					3500		3500				2900		2900		2500	3500
RXP3	7.3-23.4	2900	2700	2400	3500	2200	3500	1800	3500	1600	3000	1500	2500	1350	2500	1200	2000
	i > 23.5	3500	3500	2900		2900		2900		2500	3500	2500	3500	2100	2900	2000	2900
RXP4	i > 110	3500	3500	3500	3500	3500	3500	3500	3500	3500	3500	2900	3500	2900	3500	2900	3500

$n_{1\ max}$ (rpm)		820		822		824		826		828		830		832	
	ir	splash oil	forced lubric.	splash oil	forced lubric.	splash oil	forced lubric.	splash oil	forced lubric.	splash oil	forced lubric.	splash oil	forced lubric.	splash oil	forced lubric.
RXP1	1.11-1.48	600	1250	500	1000	Valori su richiesta *Ratings supplied on request* Wertangaben auf Anfrage		—							
	1.5-2.16	800	1500	600	1500										
	2.28-3.23	1000	2000	800											
	3.47-4.64	1250	2500	1000	1750										
	4.85-6.2	1750		1500											
RXP2	4.44-5.72	1000	1750	800	1500	800	1500	Valori su richiesta *Ratings supplied on request* Wertangaben auf Anfrage						—	
	6-8.5	1500	2000	1000	2000	1000	2000								
	9-11.8		2500												
	12-16.6	2000	2900	1500	2900	1500	2500								
	17-26			2000		1750									
RXP3	7.3-23.4	1050	2000	950	1750	850	1500	700	1200	Valori su richiesta *Ratings supplied on request* Wertangaben auf Anfrage					
	i > 23.5	1750	2900	1750	2500	1450	2200	1250	1750						
RXP4	i > 110	2500	3500	2500	3500	2500	3500	2000	2900						

1.4 Verifiche

05 5) Verifica carichi radiali e assiali

RX 700 Series

Quando la trasmissione del moto avviene tramite meccanismi che generano carichi radiali sull'estremità dell'albero,è neces- sario verificare che i valori risultanti non eccedano quelli indicati nelle tabelle delle prestazioni.

Come carico assiale ammissibile contemporaneo si ha:

$$Fa_{1-2} = 0.2 \times Fr_{1-2}$$

I carichi radiali indicati nelle tabelle si intendono applicati a metà della sporgenza dell'albero standard e sono riferiti ai riduttori operanti con fattore di servizio 1. Per le sporgenze fornite in alternativa, fare riferimento alla sporgenza standard.
Valori intermedi relativi a velocità non riportate possono essere ottenuti per interpolazione considerando però che Fr_1 a 500 min^{-1} e Fr_2 a 15 min^{-1} rappresentano i carichi massimi consentiti.
Per i carichi non agenti sulla mezzeria dell'albero lento o veloce si ha:

a 0.3 della sporgenza:

$$F_{rx} = 1.25 \times F_{r1-2}$$

a 0.8 dalla sporgenza:

$$F_{rx} = 0.8 \times F_{r1-2}$$

1.4 Verification

5) Overhung and thrust load verification

Should transmission movement determine radial loads on the angular shaft end, it is necessary to make sure that resulting values do not exceed the ones indicated in the tables.

Contemporary permissible axial load is given by the following formula:

$$Fa_{1-2} = 0.2 \times Fr_{1-2}$$

The radial loads shown in the tables are applied on the centre line of the standard shaft extension and are related to gearboxes working with service factor 1. With reference to alternative values of shaft extension, refer to standard shaft extension.
Intermediate values of speeds that are not listed can be obtained through interpolation but it must be considered that Fr_1 at 500 min^{-1} and Fr_2 at 15 min^{-1} represent the maximum allowable loads.
For loads which are not applied on the centre line of the output or input shaft, following values will be obtained:

at 0.3 from extension:

$$F_{rx} = 1.25 \times F_{r1-2}$$

at 0.8 from extension:

$$F_{rx} = 0.8 \times F_{r1-2}$$

1.4 Überprüfungen

5) Überprüfung der Radial- und Axialkräfte

Wird das Wellenende auch durch Radialkräfte belastet, so muß sichergestellt werden, daß die resultierenden Werte die in der Tabelle angegebenen nicht überschreiten.

Die Axialbelastung beträgt dann:

$$Fa_{1-2} = 0.2 \times Fr_{1-2}$$

Bei den in der Tabelle angegebenen Radialbelastungen wird eine Krafteinwirkung auf die Mitte des Wellenendes zugrunde gelegt; außerdem arbeiten die Getriebe mit Betriebsfaktor 1. Bei Einsatz von Sonderabtriebswellen beziehen Sie sich bitte auf die oben aufgeführten Abstände der Standardabtriebswellen.
Zwischenwerte für nicht aufgeführte Drehzahlen können durch Interpolation ermittelt werden. Hierbei ist jedoch zu berücksichtigen, daß der maximale Wert für Fr_1 bei 500 min^{-1} und für Fr_2 bei 15 min^{-1} gilt.
Bei Lasten, die nicht auf die Mitte der Ab- und Antriebswellen wirken, legt man folgende Werte zugrunde:

0.3 vom Wellenabsatz entfernt:

$$F_{rx} = 1.25 \times F_{r1-2}$$

0.8 vom Wellenabsatz entfernt:

$$F_{rx} = 0.8 \times F_{r1-2}$$

1.4 Verifiche

RX 700 Series

Calcolo Fr

Per calcolare il carico Fr agente sull'albero veloce o lento diamo formule approssimate per alcune trasmissioni più comuni, per la determinazione del carico radiale su albero veloce o lento.

1.4 Verification

Fr calculation

Use the formula and the approximate factors for input or output overhung load determination referred to the most common drive members to calculate Fr load at output shaft.

1.4 Überprüfungen

Berechnung der Fr

Für die Berechung der an der Abtriebswelle oder Antriebwelle wirkenden Belastungen Fr geben wir approximative Formeln an, die für einige der allgemeinen Antriebsformen zum Bestimmen der auf die An- oder Abtriebswelle einwirkenden Radialkraft verwendet werden kann.

$$Fr = k \cdot \frac{T}{d}$$

Fr [N]	Carico radiale approssimato *Approximate overhung load* Approx. Wert - Radialkraft	**d** [mm]	Diametro pulegge, ruote *Pulley diameter, wheels* Durchmesser Räder, Riemenscheiben	**k**	Fattore di collegamento *Connection factor* Anschlusswert	**T** [Nm]	Momento torcente *Torque* Drehmoment

k =	7000	5000	3000	2120	2000
Trasmissioni *Drive member* Antriebe	Ruote di frizione (gomma su metallo) *Friction wheel drive (rubber on metal)* *Kupplungsräder (Gummi auf Metall)*	Cinghie trapezoidali *V belt drives* Keilriemen	Cinghie dentate *Toothed belts* Zahnriemen	Ingranaggi cilindrici *Spur gears* Zylinderzahnräder	Catene *Chain drives* Ketten

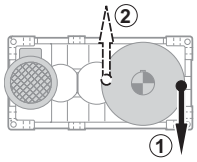

Nel caso di sollevamento con tamburo con tiro verso il basso è preferibile che la fune si avvolga dalla parte opposta al motore (1).
Nel caso più gravoso del precedente, con tiro verso l'alto, viceversa è preferibile che la fune si avvolga dal lato motore (2).

In lifting applications using winch drums in a downward pull direction, it is best for the rope to wrap on the side opposite to the motor (1).
In the more severe case of upward pull direction, the rope should wrap on motor side (2).

Bei Hebeverfahren mit einer Trommel mit Zugkraft nach unten sollte das Seil auf der dem Motor (1) entgegen gesetzten Seite aufgerollt werden.
Im Fall eines härteren Einsatzes als den zuvor genannten, mit Zugkraft nach oben, sollte das Seil dagegen an der Motorseite (2) aufgewickelt werden.

Verifiche

Caso A)
Per carichi radiali minori di 0.25 Fr_1' o Fr_2' è necessario verificare soltanto che contemporaneamente al carico radiale sia presente un carico assiale non superiore a 0.2 volte Fr_1' o Fr_2';
Caso B)
Per carichi radiali maggiori di 0.25 Fr_1' o Fr_2';
1) Calcolo abbreviato: Fr(input)< Fr_1' e Fr (output) < Fr_2' e che contemporaneamente al carico radiale sia presente un carico assiale non superiore a 0.2 volte Fr_1' o Fr_2';

2) Calcolo completo per il quale occorre fornire i seguenti dati:
- momento torcente applicato o potenza applicata
- n_1 e n_2 (giri al minuto dell'albero veloce e dell'albero lento)
- carico radiale Fr (direzione, intensità, verso)
- senso di rotazione dell'albero
- grandezza e tipo del riduttore scelto
- tipo olio impiegato e sua viscosità
- esecuzione grafica assi:
- carico assiale presente Fa

Consultare il supporto Tecnico per la verifica.

Verification

Case A)
For overhung loads lower than 0.25 Fr_1' or Fr_2', ensure that the thrust load applied simultaneously with OHL is not greater than 0.2 times Fr_1' or Fr_2';

Case B)
For overhung loads greater than 0.25 Fr_1' or Fr_2';
1) Quick calculation method: Fr(input)< Fr_1' and Fr (output)< Fr_2' and thrust load applied simultaneously with OHL not greater than 0.2 times Fr_1' or Fr_2';

2) For the standard calculation method, the following information is required:
- *applied torque or power*
- *n_1 and n_2 (input and output shaft min^{-1})*
- *overhung load Fr (orientation, amount of loading, direction)*
- *size and type of selected gear unit*
- *oil type and viscosity*
- *shaft arrangement:*
- *actual thrust load Fa*

Please contact our Engineering for a verification.

Überprüfungen

Fall A)
Bei Radialkräften unter 0.25 Fr_1' oder Fr_2' muss nur überprüft werden, dass gleichzeitig mit der Belastung durch die Radialkraft auch eine Axialkraft von nicht mehr als 0,2 Mal Fr_1' oder Fr_2' vorliegt.
Fall B)
Bei Radialkräften über 0.25 Fr_1' oder Fr_2':
1) Verkürzte Berechnungsgleichung: Fr(input) < Fr_1' und Fr (output) < Fr_2' und dass gleichzeitig mit der Belastung durch die Radialkraft auch eine Axialkraft von nicht mehr als 0.2 Mal Fr_1' oder Fr_2' vorliegt.
2) Vollständige Berechnungsgleichung für die folgende Daten erforderlich sind:
- appliziertes Drehmoment oder applizierte Leistung
- n_1 und n_2 (Drehungen/Minute der Antriebs- und Abtriebswelle)
- Radialkraft Fr (Richtung, Intensität, Seite)
- Drehrichtung der Welle
- Baugröße und Typ des gewählten Getriebes
- verwendeter Öltyp und dessen Viskositätsgrad
- grafische Achsenausführung
- vorliegende Axialkraft Fa

Für eine Überprüfung die Technischen Unterlagen konsultieren.

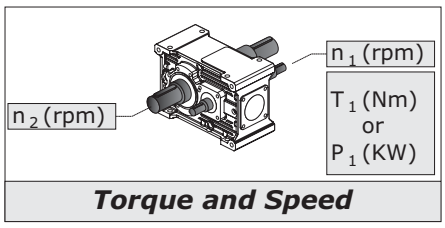

Torque and Speed

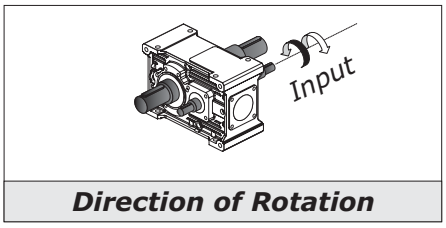

Direction of Rotation

Overhung Load

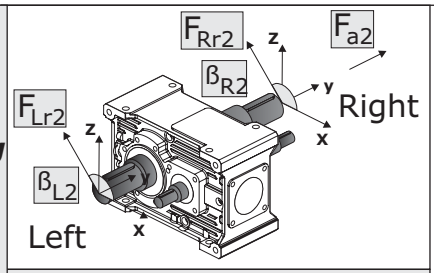

Output

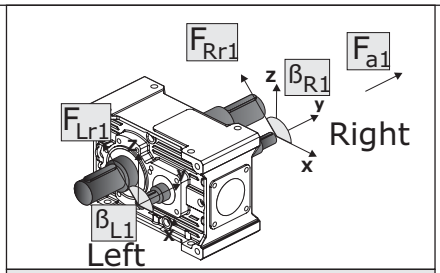

Input

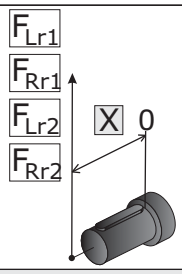

Distance

1.4 Verifiche

05 **5) Verifica carichi radiali e assiali**

RX 800 Series

Qualora il collegamento tra riduttore e macchina motrice o operatrice sia effettuato con mezzi che generano carichi radiali sull'estremità d'albero veloce o lento, occorre fare le seguenti verifiche.

Calcolo Fr_2' e Fr_1'

I carichi massimi Fr_1 e Fr_2 sono calcolati con Fs=1 ed a una distanza dalla battuta dell'albero di 0.5 S se albero veloce o 0.5 R se albero lento.
Tali valori sono riportati nelle tabelle delle prestazioni; per esecuzione Fn vedere sezione T.
Per distanze variabili tra 0 e una distanza "X" bisogna utilizzare le tabelle seguenti:
Fr_2 con coefficiente A.
Fr_2 con coefficiente C nel caso di flange FD.
Fr_1 con coefficiente B.

1.4 Verification

5) Overhung and thrust load verification

When a gear unit is connected to prime mover or driven machine using overhung drive members that place a radial load on input or output shaft end, check the following loads.

Fr_2' e Fr_1'calculation

Load capacity ratings Fr_1 and Fr_2 consider a service factor Fs=1 and load location at a distance from shaft shoulder of 0.5 S for input shafts or 0.5 R for output shafts.
These values are reported in the rating tables; for configuration Fn look section T.
Where load is applied at a distance from shoulder between 0 and an "X" distance, refer to the following tables:
Fr_2 with load loca tion factor A.
Fr_2 with load location factor C if an FD flange is used.
Fr_1 with load location factor B.

1.4 Überprüfungen

5) Überprüfung der Radial- und Axialkräfte

Erfolgt die Verbindung zwischen Getriebe und Kraft- oder Arbeitsmaschine mit Vorrichtungen, die Radialkräfte auf das Ende der Antriebs- oder Abtriebswelle ausüben, sind folgende Überprüfungen erforderlich.

Berechung von Fr_2' e Fr_1'

Die maximalen Belastungskräfte Fr_1 und Fr_2 werden mit Fs=1 und auf einem Abstand vom Wellenansatz von 0.5 S im Fall der Antriebswelle oder 0.5 R im Fall der Abtriebswelle berechnet.
Diese Werte werden in den Leistungstabellen angegeben; die Werte von Ausführung Fn , können Sie auf Abschnitt T finden.
Bei zwischen 0 und einer Distanz "X" variierenden Abständen müssen folgende Tabellen verwendet werden:
Fr_2 mit Koeffizient A.
Fr_2 mit Koeffizient C bei FD-Flanschen.
Fr_1 mit Koeffizient B.

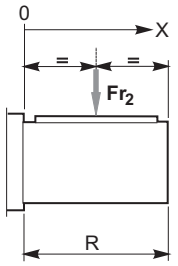

$$Fr_2' = Fr_2 \cdot \left(\frac{A}{A + X - \frac{R}{2}} \right)$$

$$Fr'_2 = Fr_2 \,.\, C$$
solo per esecuzione FD
only for FD configuration
Nur für Ausführung FD

Fr_2' [N]	Carico radiale ammissibile su albero uscita alla distanza X	*Permissible output shaft OHL at distance X*	An Abtriebswelle auf Distanz X zulässige Radialkraft
Fr_2 [N]	Carico radiale ammissibile su albero uscita indicato a catalogo	*Output shaft OHL capacity as per catalogue rating*	An Abtriebswelle gemäß Katalogangaben zulässige Radialkraft
X [mm]	Distanza dalla battuta dell'albero	*Distance from shaft shoulder*	Distanz vom Wellenansatz
R [mm]	Sporgenza dell'albero uscita	*Output shaft projection*	Überstand der Abtriebswelle
A	Coefficiente da tabella	*Load location factor from table*	Koeffizient aus Tabelle
C	Coefficiente da tabella	*Load location factor from table*	Koeffizient aus Tabelle

A - C

Coefficienti correttivi del carico radiale di catalogo in uscita Fr_2 in funzione della distanza dalla battuta
Load location factors to adjust output OHL capacity rating Fr_2 based on distance from shoulder
Korrekturkoeffizient der Radialkraft am Abtrieb Fr_2 gemäß Katalog in Abhängigkeit des Ansatzabstands

	RXP															
	802	**804**	**806**	**808**	**810**	**812**	**814**	**816**	**818**	**820**	**822**	**824**	**826**	**828**	**830**	**832**
A	99	109	124	137	156	175	200	225	236	261	294	331	385	405	447	507
C	1.32	1.35	1.39	1.46	1.49	1.43	1.32	1.32	1.33	1.35	1.32	—				

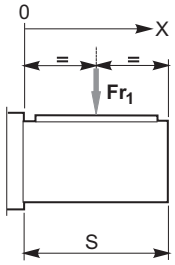

$$Fr_1' = Fr_1 \cdot \left(\frac{B}{B + X - \frac{S}{2}} \right)$$

Fr_1' [N]	Carico radiale ammissibile su albero entrata alla distanza X	*Permissible input shaft OHL at distance X*	An Antriebswelle auf Distanz X zulässige Radialkraft
Fr_1 [N]	Carico radiale ammissibile su albero entrata indicato a catalogo	*Input shaft OHL capacity as per catalogue rating*	An Antriebswelle gemäß Katalogangaben zulässige Radialkraft
X [mm]	Distanza dalla battuta dell'albero	*Distance from shaft shoulder*	Distanz vom Wellenansatz
S [mm]	Sporgenza dell'albero entrata	*Input shaft projection*	Überstand der Antriebswelle
B	Coefficiente da tabella	*Load location factor from table*	Koeffizient aus Tabelle

B

Coefficienti correttivi del carico radiale di catalogo in entrata Fr_1 in funzione della distanza dalla battuta
Load location factors to adjust input OHL capacity rating Fr_1 based on distance from shoulder
Korrekturkoeffizient der Radialkraft am Antrieb Fr_1 gemäß Katalog in Abhängigkeit des Ansatzabstands

	Size	**802**	**804**	**806**	**808**	**810**	**812**	**814**	**816**	**818**	**820**	**822**	**824**	**826**	**828**	**830**	**832**
B	**RXP2**	68	75	85	95	105	120	136	152	172	190	210	240	260	300	340	—
	RXP3	87	98	110	121	142	155	173	195	212	240	271	305	344	387	435	484
	RXP4	52	52	65	65	81	81	105	105	132	146	161	185	200	230	257	286

1.4 Verifiche

RX 800 Series

Calcolo Fr

Per calcolare il carico Fr agente sull'albero veloce o lento diamo formule approssimate per alcune trasmissioni più comuni, per la determinazione del carico radiale su albero veloce o lento.

1.4 Verification

Fr calculation

Use the formula and the approximate factors for input or output overhung load determination referred to the most common drive members to calculate Fr load at output shaft.

1.4 Überprüfungen

Berechnung der Fr

Für die Berechung der an der Abtriebswelle oder Antriebwelle wirkenden Belastungen Fr geben wir approximative Formeln an, die für einige der allgemeinen Antriebsformen zum Bestimmen der auf die An- oder Abtriebswelle einwirkenden Radialkraft verwendet werden kann.

$$Fr = k \cdot \frac{T}{d}$$

Fr [N]	Carico radiale approssimato *Approximate overhung load* Approx. Wert - Radialkraft	**d** [mm]	Diametro pulegge, ruote *Pulley diameter, wheels* Durchmesser Räder, Riemenscheiben	**k**	Fattore di collegamento *Connection factor* Anschlusswert	**T** [Nm]	Momento torcente *Torque* Drehmoment

k =	7000	5000	3000	2120	2000
Trasmissioni *Drive member* Antriebe	Ruote di frizione (gomma su metallo) *Friction wheel drive (rubber on metal)* *Kupplungsräder (Gummi auf Metall)*	Cinghie trapezoidali *V belt drives* Keilriemen	Cinghie dentate *Toothed belts* Zahnriemen	Ingranaggi cilindrici *Spur gears* Zylinderzahnräder	Catene *Chain drives* Ketten

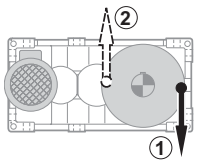

Nel caso di sollevamento con tamburo con tiro verso il basso è preferibile che la fune si avvolga dalla parte opposta al motore (1).
Nel caso più gravoso del precedente, con tiro verso l'alto, viceversa è preferibile che la fune si avvolga dal lato motore (2).

In lifting applications using winch drums in a downward pull direction, it is best for the rope to wrap on the side opposite to the motor (1).
In the more severe case of upward pull direction, the rope should wrap on motor side (2).

Bei Hebeverfahren mit einer Trommel mit Zugkraft nach unten sollte das Seil auf der dem Motor (1) entgegen gesetzten Seite aufgerollt werden.
Im Fall eines härteren Einsatzes als den zuvor genannten, mit Zugkraft nach oben, sollte das Seil dagegen an der Motorseite (2) aufgewickelt werden.

Verifiche

Caso A)
Per carichi radiali minori di 0.25 Fr_1' o Fr_2' è necessario verificare soltanto che contemporaneamente al carico radiale sia presente un carico assiale non superiore a 0.2 volte Fr_1' o Fr_2';
Caso B)
Per carichi radiali maggiori di 0.25 Fr_1' o Fr_2';
1) Calcolo abbreviato: Fr(input)< Fr_1' e Fr (output) < Fr_2' e che contemporaneamente al carico radiale sia presente un carico assiale non superiore a 0.2 volte Fr_1' o Fr_2';

2) Calcolo completo per il quale occorre fornire i seguenti dati:
- momento torcente applicato o potenza applicata
- n_1 e n_2 (giri al minuto dell'albero veloce e dell'albero lento)
- carico radiale Fr (direzione, intensità, verso)
- senso di rotazione dell'albero
- grandezza e tipo del riduttore scelto
- tipo olio impiegato e sua viscosità
- esecuzione grafica assi:
- carico assiale presente Fa

Consultare il supporto Tecnico per la verifica.

Verification

Case A)
For overhung loads lower than 0.25 Fr_1' or Fr_2', ensure that the thrust load applied simultaneously with OHL is not greater than 0.2 times Fr_1' or Fr_2';

Case B)
For overhung loads greater than 0.25 Fr_1' or Fr_2';
1) Quick calculation method: Fr(input)< Fr_1' and Fr (output)< Fr_2' and thrust load applied simultaneously with OHL not greater than 0.2 times Fr_1' or Fr_2';

2) For the standard calculation method, the following information is required:
- *applied torque or power*
- *n_1 and n_2 (input and output shaft min^{-1})*
- *overhung load Fr (orientation, amount of loading, direction)*
- *size and type of selected gear unit*
- *oil type and viscosity*
- *shaft arrangement:*
- *actual thrust load Fa*

Please contact our Engineering for a verification.

Überprüfungen

Fall A)
Bei Radialkräften unter 0.25 Fr_1' oder Fr_2' muss nur überprüft werden, dass gleichzeitig mit der Belastung durch die Radialkraft auch eine Axialkraft von nicht mehr als 0,2 Mal Fr_1' oder Fr_2' vorliegt.
Fall B)
Bei Radialkräften über 0.25 Fr_1' oder Fr_2':
1) Verkürzte Berechnungsgleichung: Fr(input) < Fr_1' und Fr (output) < Fr_2' und dass gleichzeitig mit der Belastung durch die Radialkraft auch eine Axialkraft von nicht mehr als 0.2 Mal Fr_1' oder Fr_2' vorliegt.

2) Vollständige Berechnungsgleichung für die folgende Daten erforderlich sind:
- appliziertes Drehmoment oder applizierte Leistung
- n_1 und n_2 (Drehungen/Minute der Antriebs- und Abtriebswelle)
- Radialkraft Fr (Richtung, Intensität, Seite)
- Drehrichtung der Welle
- Baugröße und Typ des gewählten Getriebes
- verwendeter Öltyp und dessen Viskositätsgrad
- grafische Achsenausführung
- vorliegende Axialkraft Fa

Für eine Überprüfung die Technischen Unterlagen konsultieren.

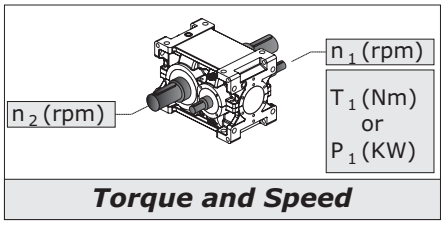

Torque and Speed

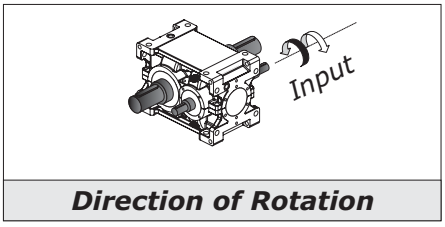

Direction of Rotation

Overhung Load

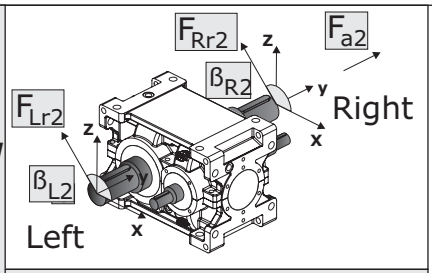

Output

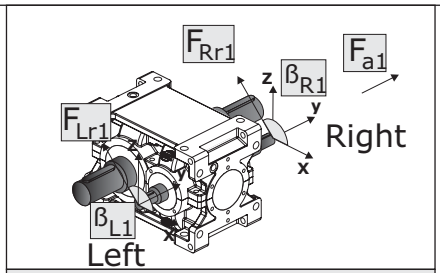

Input

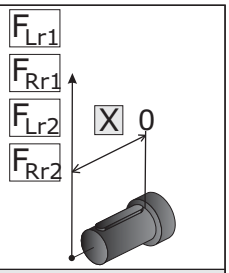

Distance

1.4 Verifiche

06 6) Verifica Posizione di montaggio

07 7) Adeguatezza della potenza termica del riduttore:
Nel caso di solo riduttore in servizio continuo o intermittente gravoso in ambienti a temperatura elevata e/o con difficoltà di scambio termico (es. acciaierie) è necessario verificare che la potenza termica nominale corretta dai fattori sia superiore alla potenza assorbita come evidenziato nella seguente equazione:

$$P_1 \leq P_{tN} \cdot fm \cdot fa \cdot fd \cdot fp \cdot ff \quad [kW]$$

Dove:

P_{tN} = potenza termica nominale
fm = fattore correttivo per la posizione di montaggio
fa = fattore correttivo dell'altitudine
fd = fattore correttivo del tempo di lavoro
fp = fattore correttivo della temperatura ambiente
ff = fattore correttivo di aerazione con ventola

RX 700 - Qualora tale condizione non sia verificata occorre consultarci.

RX 800 - Qualora tale condizione non sia verificata occorre sostituire la ventola con un gruppo di raffreddamento con scambiatore di calore. Per selezionare il gruppo di raffreddamento adeguato occorre determinare la P_{ta} necessaria:

RX 700 Series
Pta = 0

$$P_{ta} \geq P_1 - (P_{tN} \cdot fm \cdot fa \cdot fd \cdot fp) \quad [kW]$$

dove:
P_{ta} = potenza termica addizionale

Dopo avere selezionato il gruppo di raffreddamento, ripetere la verifica aggiungendo alla precedente il valore massimo di P_{tamax} del range identificato espresso in tabella, adeguato con i coefficienti correttivi di temperatura acqua e aria:

RX 700 Series
Ptmax = 0

$$P_1 \leq (P_{tN} \cdot fm \cdot fa \cdot fd \cdot fp) + (P_{tamax} \cdot fw \cdot fc) \quad [kW]$$

dove:
P_{tamax} = potenza termica addizionale del range identificato espresso in tabella
fw = coefficiente relativo alla temperatura dell'acqua (esclude fc)
fc = coefficiente relativo alla temperatura dell'aria (esclude fw)

1.4 Verification

6) Check mounting position

7) Ensure gear unit thermal power is suitable for the application:
If a gear unit is to be used in continuous or intermittent duty in environments where high temperatures and/or poor heat exchange are encountered (such as steelworks), check to ensure the thermal power obtained after application of the relevant correction factors is greater than absorbed power, i.e. that the following condition is verified:

Where:

P_{ta} = thermal power rating
fm = mounting position factor

fa = altitude factor
fd = operation time factor
fp = ambient temperature factor

ff = fan cooling factor

***RX 700** - In case such operation condition is not verified please get in touch with us.*

***RX 800 -** If this condition is not verified, opt for a heat exchanger instead of fan cooling. To select a suitable cooling unit, you need to determine required P_{ta}:*

Where:
P_{ta} = additional thermal power required

After selecting the cooling unit, check that the following condition is satisfied; as you can see, it considers the upper limit value P_{tamax} of the resulting tabulated range adjusted using the water and air temperature correction factors:

Where:
P_{tamax} = additional thermal power required obtained from resulting tabulated range
fw = water temperature factor (excludes fc)
fc = air temperature factor (excludes fw)

1.4 Überprüfungen

6) Prüfen der Einbaulage

7) Angemessene thermische Grenzleistung des Getriebes:
Wird ein einziges Getriebe im Dauerbetrieb oder harten Schaltbetrieb in einer Umgebung mit hohen Temperaturen und/oder einem schwierigem Wärmeaustausch (z.B. Stahlwerke) eingesetzt, muss geprüft werden, dass die thermische, von den jeweiligen Faktoren korrigierte Nenngrenzleistung über der Aufnahmeleistung liegt, wie es in der folgenden Gleichung dargestellt wird:

Hier ist:

P_{ta} = thermische Nenngrenzleistung
fm = Korrekturfaktor für Einbaulage

fa = Höhenkorrekturwert
fd = Korrekturfaktor der Arbeitszeit
fp = Korrekturfaktor der Umgebungstemperatur
ff = Korrekturfaktor der Belüftung durch Lüfter

RX 700 - Wenn diese Bedingung nicht erfüllt wird, bitten wir Sie sich an uns zu wenden.

RX 800 - Sollte diese Bedingung nicht gegeben sein, muss der Lüfter durch ein Kühlaggregat mit Wärmeaustauscher ersetzt werden. Vor der Wahl des angemessenen Kühlaggregats muss zunächst die erforderliche P_{ta} bestimmt werden:

Hier ist:
P_{ta} = thermische Zusatzgrenzleistung

Nach erfolgter Wahl der Kühlgruppe, die Kontrolle wiederholen und dabei dem vorausgehenden Wert den max. Wert des P_{tamax} des in der Tabelle angegebenen Bereichs zurechnen und durch die Korrekturkoeffizienten der Wasser- und Lufttemperatur anpassen:

Hier ist:
P_{tamax} = thermische Zusatzgrenzleistung des identifizierten, in der Tabelle angegebenen Bereichs
fw = Koeffizient bezüglich der Wassertemperatur (schließt fc aus)
fc = Koeffizient bezüglich der Lufttemperatur (schließt fw aus)

1.4 Verifiche — *1.4 Verification* — 1.4 Überprüfungen

P_{tN}

Potenza termica nominale
Thermal power rating
Termische Nenngrenzleistung

	RX 700 Series					RX 800 Series														
	704	708	712	716	720	802	804	806	808	810	812	814	816	818	820	822	824	826	828	830	832
RXP1	16	24	36	55	82	49	62	82	104	127	160	195	240	304	373	445	553	—	—	—	—
RXP2	—	21	32	45	61	30	39	51	66	82	104	127	160	195	252	304	373	445	553	—	—
RXP3	—	14	21	30	41	24	30	40	52	65	82	102	127	165	205	248	306	368	445	553	665
RXP4	—	—	—	—	—	17	21	27	34	43	53	68	84	101	127	156	195	236	289	365	440

La P_{tN} è riferita ad un ambiente industriale aperto con velocità dell'aria di 1,4 m/s; nel caso di ambienti confinati scarsamente aerati consultarci
P_{tN} refers to an open space industrial environment with air speed 1,4 m/s; in the event of a confined space environment with poor ventilation, please contact the factory
Die P_{tN} bezieht sich immer auf einen Einsatz im industriellen offenen Umfeld mit Luftsgeschwindingkeit 1,4 m/s; sollten Umgebungen mit geringer Belüftung daran angrenzen, bitten wir Sie, sich mit uns in Verbindung zu setzen

fm

Fattore correttivo per la posizione di montaggio, velocità e rapporto
Correction factor accounting for mounting position, speed and ratio
Korrekturfaktor für Einbaulage, Drehzahl und Übersetzungsverhältnis

fm	RX 700 Series
	1.0

fm		ir	RX 800 Series							
			all	M1-M2-M6	M3-M5			M4		
			n_1							
			0-749	0-n_{1max}	750-1250	1251-1750	1751-n_{1max}	750-1250	1251-1750	1751-n_{1max}
RXP1	802-806	1.11-6.18	1	1	1	1	1	1	1	1
	808-814	1.13-2.08			0.9	0.8	0.65	1	0.9	0.7
		2.30-6.18			0.95	0.85	0.7	1	1	0.8
	816-824	1.11-2.08			0.7	0.65	0.5	0.9	0.8	0.65
		2.30-6.00			0.9	0.75	0.65	0.95	0.85	0.75

fm		ir	all	M1- M2	M3-M6			M4-M5		
			n_1							
			0-749	0-n_{1max}	750-1250	1251-1750	1751-n_{1max}	750-1250	1251-1750	1751-n_{1max}
RXP2	802-806	4.46-21.9	1	1	1	1	1	1	1	1
	808-814	4.44-11.8			0.95	0.85	0.7	0.85	0.75	0.6
		12.0-21.7			1	0.9	0.75	0.9	0.8	0.65
	816-820	4.44-11.6			0.85	0.75	0.6	0.7	0.65	0.5
		12.4-21.9			0.9	0.8	0.65	0.75	0.7	0.55
	822-828	4.52-11.8			0.75	0.7	0.55	0.7	0.6	0.5
		12.2-23.2			0.85	0.75	0.6	0.7	0.65	0.5

fm		ir	all	M1- M2	M3-M6			M4-M5		
			n_1							
			0-749	0-n_{1max}	750-1250	1251-1750	1751-n_{1max}	750-1250	1251-1750	1751-n_{1max}
RXP3	802-806	19.3-142	1	1	1	1	1	1	1	1
	808-814	19.3-41.7			0.95	0.85	0.7	0.9	0.8	0.65
		44.0-140			1	1	0.8	1	0.9	0.75
	816-820	19.5-43.0			0.9	0.8	0.65	0.85	0.75	0.6
		46.4-142			1	0.9	0.75	0.95	0.85	0.7
	822-832	19.3-43.0			0.85	0.75	0.6	0.75	0.7	0.55
		44.0-144			0.95	0.85	0.7	0.9	0.8	0.65
RXP4	802-806	all	1	1	1	1	1	1	1	1
	808-816				1	1	0.8	1	0.9	0.75

N.B.
I valori di n_{1max} sono riportati al punto 4

fm =1 - nel caso in cui n_1 richieda la lubrificazione forzata

NOTE:
n_{1max} values are listed at point 4

fm=1 - if n_1 required forced lubrication

HINWEIS:
Die Werte n_{1max} werden unter Punkt 4 angegeben.
fm=1 - / falls n_1 eine Zwangsschmierung erfordert

1.4 Verifiche — *1.4 Verification* — 1.4 Überprüfungen

fa

Fattore correttivo dell'altitudine
Altitude factor
Korrekturwert *der Höhe*

m	0	750	1500	2250	3000
fa	1	0.95	0.90	0.85	0.81

fd

Fattore correttivo del tempo di lavoro
Operation time factor
Korrekturwert der Betriebszeit

S3%	100	80	60	40	20
fd	1	1.05	1.15	1.35	1.8

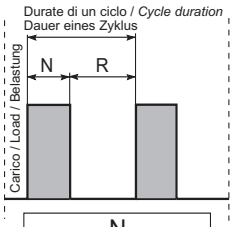

$$S3 = \frac{N}{N+R} \cdot 100$$

fp

Fattore correttivo della temperatura ambiente
Ambient temperature factor
Korrekturfaktor der Umgebungstemperatur

Temperatura ambiente *Ambient temperature* Umgebungstemperatur	50 °C	40 °C	30 °C	20 °C	10 °C	0 °C
fp	0.63	0.75	0.87	1	1.12	1.25

ff

Fattore di aerazione
Aeration factor
Belüftungsfaktor

RX 700 Series		
ff	1	Riduttore senza ventilazione forzata / *Non ventilated gearbox* / Nicht belüftetes Getriebe

Il fattore correttivo ff della potenza termica che tiene conto dell'effetto refrigerante della ventola assume in accordo con le norme AGMA 6010.E88 i valori riportati nella tabella. L'impiego è limitato alle velocità maggiori o uguali a 700 min^{-1}.

Cooling fan factors ff reported in table 8 are in accordance with AGMA 6010.E88 and can be used directly to adjust thermal power to reflect the use of a cooling fan. These factors must only be used for speeds equal to 700 rpm and higher.

In Übereinstimmung mit den Normen AGMA 6010.E88 nimmt der Korrekturwert ff der thermischen Grenzleistung, der den Kühleffekt des Lüfters berücksichtigt, die in der Tabelle angegebenen Werte an. Der Einsatz beschränkt sich auf die Drehzahlen die 700 min^{-1} betragen oder darüber liegen.

RX 800 Series			
ff	Tipo *Type* Typ	Tipo ventola *Fan type* Lüftertyp	Note *Notes* Hinweise
1.5	**RXP1**	VE	—
		VS - VD	
1.25	**RXP2 RXP3**	VE	—
1.5		V	—
1.75		2V	—
1.25		VS - VD	Lato motore / *Motor side* / Motorseite
1.5			Lato opposto motore / *Opposite site* / Dem Motor gegenüberliegende Seite

1.4 Verifiche — *1.4 Verification* — 1.4 Überprüfungen

Pta [kW]

Potenza termica addizionale
Additional thermal power
Thermische Zusatzgrenzleistung

Raffreddamento con scambiatore acqua-olio (Tacqua=15°C)
Cooling by water-oil exchanger (Twater=15°C)
Kühlung durch Wasser-/Ölaustauscher (TWasser=15°C)

RFW...		RXP 1	RXP 2	RXP 3	RXP 4
Size	Q_{min}				
1	6	≤ 135	≤ 66	≤ 46	≤ 37
2	6	136 ÷ 219	67 ÷ 108	47 ÷ 74	38 ÷ 59
3	16	220 ÷ 412	109 ÷ 202	75 ÷ 139	60 ÷ 111
4	30	413 ÷ 1104	203 ÷ 542	140 ÷ 373	112 ÷ 298
5	80	1105 ÷ 1972	543 ÷ 968	374 ÷ 666	299 ÷ 533
6	135	1972÷ 3280	968 ÷ 1610	666 ÷ 1107	533 ÷ 886
7	200	3280 ÷ 5910	1610 ÷ 2901	1107 ÷ 1995	886 ÷ 1596
8	200	5910 ÷ 7509	2901 ÷ 3686	1995 ÷ 2536	1596 ÷ 2027

Raffreddamento con scambiatore aria-olio (Taria=20°C)
Cooling by airr-oil exchanger (Tair=20°C)
Kühlung durch Luft-/Ölaustauscher (TLuft=20°C)

RFA...		RXP 1	RXP 2	RXP 3	RXP 4
Size	Q_{min}				
1	6	≤ 304	≤ 149	≤ 103	≤ 82
2	13	305 ÷ 407	150 ÷ 200	104 ÷ 138	83 ÷ 110
3-A 3-B	32	408 ÷ 798	201 ÷ 392	139 ÷ 269	111 ÷ 215
4	112	799 ÷ 1336	393 ÷ 656	270 ÷ 451	216 ÷ 361
5	112	1337 ÷ 2003	657 ÷ 984	452 ÷ 676	362 ÷ 541
6	160	2004 ÷ 2516	985 ÷ 1235	677 ÷ 849	452 ÷ 679
7	160	2517 ÷ 3952	1236 ÷ 1940	850 ÷ 1334	680 ÷ 1067

fw

Coefficiente relativo alla temperatura dell'acqua
Water temperature factor
Koeffizient bezüglich der Wassertemperatur

Twater	15°C	20° C	25° C	30° C
fw	1	0.85	0.7	0.6

fc

Coefficiente relativo alla temperatura dell'aria
Air temperature factor
Koeffizient bezüglich der Lufttemperatur

Tair	15° C	20° C	25° C	30° C	35° C	40° C
fc	1.12	1	0.88	0.75	0.65	0.5

Una volta selezionato lo scambiatore è necessario verificare se la quantità di olio del riduttore è sufficiente a garantire un corretto funzionamento del gruppo.
Pertanto deve essere verificata la relazione:

After selecting the cooling system it's necessary to check if the oil quantity is enough for making it work.

Therefore check the following formula:

Nach der Auswahl des Kühlsystems ist es nötig mit unten stehender Formel zu überprüfen, ob die Ölmenge für diese Arbeit ausreichend ist:

$$Q_{rid} \geq Q_{min} \times 1.2$$

Q_{rid} - Quantità olio di riempimento del riduttore (vedere 1.8)

Q_{rid} - *Gearbox oil quantity (l) look at points 1.8*

Q_{rid} - Ölfüllmenge des Getriebes siehe Punkt 1.8

Q_{min} - Quantità olio minima che deve avere il serbatoio olio per garantire il funzionamento del gruppo.

Q_{min} - *Minimum tank oil quantity to assure the cooling running.*

Q_{min} - Minimale Ölfüllung im Tank, um die Kühlung sicherzustellen.

Qualora la relazione non fosse soddisfatta è necessario prevedere un serbatoio aggiuntivo

If the formula is not satisfied, it will be necessary to add another oil tank.

Sollte die Relation nicht zufriedenstellend sein, muss ein Zusatztank vorgesehen werden.

08 8) Compatibilità esecuzione grafica e forma costruttiva.
A seguito alcune tabelle che riassumono la compatibilità tra esecuzione grafica, estremità di entrata ed uscita, ventola e antiretro.

8) Ensure that shaft arrangement and design configuration are compatible.
The following table provides an overview of available options in terms of shaft arrangements, input and output configurations, fan and backstop, and their compatibility.

8) Kompatibilität der grafischen Ausführung und der Bauform.
In Folge werden die Kompatibilitäten zwischen grafischer Ausführung, Ende der Antriebs- und Abtriebswelle, Lüfter und Rücklaufsperre in einer Tabelle zusammengefasst.

1.4 Verifiche — *1.4 Verification* — 1.4 Überprüfungen

RXP1

**ESECUZIONI GRAFICHE / *SHAFT ARRANGEMENTS*
GRAFISCHE AUSFÜHRUNGEN:
A - B**

A = N e/*and*/und D B = FD e/*and*/und Fn		Antiretro/*Backstop*/Rücklaufsperre		
		—	AR	
VENTOLE *FANS* LÜFTERRÄDER	—	A+B	A	ECE
	VE	A+B	A	

**ESECUZIONI GRAFICHE / *SHAFT ARRANGEMENTS*
GRAFISCHE AUSFÜHRUNGEN:
AUD-BUS-ABU-BBU**

A = N e/*and*/und D B = FD e/*and*/und Fn		Antiretro/*Backstop*/Rücklaufsperre		
		—	AR	
VENTOLE *FANS* LÜFTERRÄDER	—	A	A	ECE
	VE			

**ESECUZIONI GRAFICHE / *SHAFT ARRANGEMENTS*
GRAFISCHE AUSFÜHRUNGEN:
C1-C2**

		Antiretro/*Backstop*/Rücklaufsperre		
		—	AR	
VENTOLE *FANS* LÜFTERRÄDER	—			ECE
	VE			

**ESECUZIONI GRAFICHE / *SHAFT ARRANGEMENTS*
GRAFISCHE AUSFÜHRUNGEN:
C1D - C2S**

		Antiretro/*Backstop*/Rücklaufsperre		
		—	AR	
VENTOLE *FANS* LÜFTERRÄDER	—			ECE
	VE			

**ESECUZIONI GRAFICHE / *SHAFT ARRANGEMENTS*
GRAFISCHE AUSFÜHRUNGEN:
C1S - C2D**

		Antiretro/*Backstop*/Rücklaufsperre		
		—	AR	
VENTOLE *FANS* LÜFTERRÄDER	—			ECE
	VE			

**ESECUZIONI GRAFICHE / *SHAFT ARRANGEMENTS*
GRAFISCHE AUSFÜHRUNGEN:
ABE**

A = N e/*and*/und D B = FD e/*and*/und Fn		Antiretro/*Backstop*/Rücklaufsperre		
		—	AR	
VENTOLE *FANS* LÜFTERRÄDER	—			ECE
	VD	A		
	VS			

**ESECUZIONI GRAFICHE / *SHAFT ARRANGEMENTS*
GRAFISCHE AUSFÜHRUNGEN:
BBE**

A = N e/*and*/und D B = FD e/*and*/und Fn		Antiretro/*Backstop*/Rücklaufsperre		
		—	AR	
VENTOLE *FANS* LÜFTERRÄDER	—		—	ECE
	VD	—	—	
	VS	A+B	—	

**ESECUZIONI GRAFICHE / *SHAFT ARRANGEMENTS*
GRAFISCHE AUSFÜHRUNGEN:
C3**

		Antiretro/*Backstop*/Rücklaufsperre		
		—	AR	
VENTOLE *FANS* LÜFTERRÄDER	—			ECE
	VD			
	VS			

**ESECUZIONI GRAFICHE / *SHAFT ARRANGEMENTS*
GRAFISCHE AUSFÜHRUNGEN:
BEU - C1D - C3S**

		Antiretro/*Backstop*/Rücklaufsperre		
		—	AR	
VENTOLE *FANS* LÜFTERRÄDER	—	—		ECE
	VD			
	VE			

RXP2

**ESECUZIONI GRAFICHE / *SHAFT ARRANGEMENTS*
GRAFISCHE AUSFÜHRUNGEN:
A - B- AUD - BUS - ABU
BBU - C1 - C2 - C1D - C1S - C2D - C2S**

A = N e/*and*/und D B = FD e/*and*/und Fn		Antiretro/*Backstop*/Rücklaufsperre		
		—	AR	
VENTOLE *FANS* LÜFTERRÄDER	—			ECE
	VE			
	V			
	2V			
	—			PAM
	V			

**ESECUZIONI GRAFICHE / *SHAFT ARRANGEMENTS*
GRAFISCHE AUSFÜHRUNGEN:
ABE - BBE - BEU - C3 - C3D - C3S**

A = N e/*and*/und D B = FD e/*and*/und Fn		Antiretro/*Backstop*/Rücklaufsperre		
		—	AR	
VENTOLE	—		—	ECE
	VS			
	VD			
	2V			
	—		—	ECE-PAM
	VS			
	—		—	PAM-ECE
	VD			

RXP3

**EESECUZIONI GRAFICHE / S*SHAFT ARRANGEMENTS*
GRAFISCHE AUSFÜHRUNGEN:
A - B- AUD - BUS - ABU
BBU - C1 - C2 - C1D - C1S - C2D - C2S**

A = N e/*and*/und D B = FD e/*and*/und Fn		Antiretro/*Backstop*/Rücklaufsperre		
		—	AR	
VENTOLE *FANS* LÜFTERRÄDER	—			ECE
	VE			
	V			
	2V			
	—			PAM
	V			

**ESECUZIONI GRAFICHE / *SHAFT ARRANGEMENTS*
GRAFISCHE AUSFÜHRUNGEN:
ABE - BBE - BEU
C3D - C3S**

A = N e/*and*/und D B = FD e/*and*/und Fn		Antiretro/*Backstop*/Rücklaufsperre		
		—	AR	
VENTOLE	—		—	ECE
	VS			
	VD			
	2V			
	—		—	ECE-PAM
	VS			
	—		—	PAM-ECE
	VD			

1.4 Verifiche

09 9) Condizioni di impiego:
9.1 - ta > 0 °C: vedere i punti 1.8;
9.2 - ta < -10 °C: contattare il nostro servizio tecnico-commerciale.

10 10) Coppia di slittamento del calettatore

E' necessario che sia soddisfatta la seguente relazione:

1.4 Verification

9) Using conditions:
9.1 - ta > 0 °C: look at points 1.8;
9.2 - ta < -10 °C: contact our techical sales dept.

10)Shrink disk slipping torque

The following formula must be satisfied:

1.4 Überprüfungen

9) Anwendungsbedingungen:
9.1 - ta > 0 °C: siehe Punkt 1.8;
9.2 - ta < -10 °C: bitte kontaktieren sie unsere technische Verkaufsabteilung.

10)Schrumpfscheiben-Schlupfmoment

Folgende Bedingung muss erfüllt sein:

$$M_{2s} > T_{2max}$$

Coppia Slittamento Slipping torques Rutsch- momente M_{2s} [kNm]	RX 700 Series					RX 800 Series													
	704	708	712	716	720	802	804	806	808	810	812	814	816	818	820	822	824	826	828	830
	0.34	0.78	1.52	2.5	8.3	4.6	8.3	12.0	20.2	23.0	31.7	42.3	61.5	86.0	138	240	320	415	612	788

T_{2max} - Coppia Uscita Sovraccarico Applicazione

M_{2s} - Coppia di slittamento calettatore

T_{2max} - *Application overloaded output torque*

M_{2s} - *Shrink disc slipping torque:*

T_{2max} - Maximalmoment bei Überlast

M_{2s} - Schrumpfscheiben-Schlupfmoment:

11 11) Coppie antiretro

E' necessario che sia soddisfatta la seguente relazione:

11) Back-stop device torque

The following ratio must be met:

11)Rücklauf-Drehmomente

Folgendes Verhältnis muss gegeben sein

$$T_{1a} > \left(\frac{T2r * 100}{RD * ir} \right)$$

RX 700 Series	T_{1a}		
	RXP1	RXP2	RXP3
704	48	—	—
708	75	48	A richiesta On request Auf Anfrage
712	201	75	
716	378	201	
720	551	378	

RX 800 Series	T_{1a}			
	RXP1	RXP2	RXP3	RXP4
802	1088	378	126	A richiesta *On request* Auf Anfrage
804	1088	463	126	
806	1219	1088	236	
808	2131	1088	378	
810	3863	1219	551	
812	3863	2131	875	
814	5061	3863	1000	
816	8000	3863	1088	
818	9857	5061	1972	
820	9857	8000	3155	
822	A richiesta *On request* Auf Anfrage	9857	A richiesta *On request* Auf Anfrage	
824		9857		
826	—	16317		
828		A richiesta *On request* Auf Anfrage		
830				
832		—		

T_{2r} = Coppia uscita moto retrogado;
RD = Rendimento dinamico riduttore;
ir = rapporto riduzione

T_{1a} = Coppia limite in ingresso del dispositivo antiretro - [Nm].

T_{2r} = *output torque retrogade motion;*
RD = gearbox dinamic performance;
ir = reduction ratio

T_{1a} = *income limit torque for back-stop device - [Nm].*

T_{2r} = Rückläufiges Abtriebsdrehmoment
RD =Dynamischer Getriebewirkungsgrad
ir = Untersetzungsverhältnis

T_{1a} = *Grenzantriebsmoment der Rücklaufsperre - [Nm].*

1.4 Verifiche

12 12) Verifica peso motore elettrico:

RX 700 Series

Qualora la grandezza del motore elettrico installato sia maggiore della IEC 180 (peso 165 Kg) e qualora la posizione di montaggio del riduttore sia tale da porre il motore nelle posizioni 1-2-3 è necessario contattare il nostro servizio tecnico per verificare se l'installazione è idonea, considerando il peso del motore installato e il fattore di servizio dell'applicazione.

P_{KG} - peso motore elettrico

1.4 Verification

12) Verify of the electric motor weight:

If the input electric motor is bigger than IEC 180 (weight 165 Kg) and the mounting position is 1-2-3, it will be necessary to contact our technical sales department to check the electric motor weight and the service factor of the installation.

P_{KG} - *Electric motor weight*

1.4 Überprüfungen

12)Überprüfung des

Wenn der elektrische Antriebsmotor größer als IEC 180 (ca. 165 kg Gewicht) und in
Position 1 bis 3 montiert ist, kontaktieren sie bitte unsere technische Verkaufsabteilung wegen Überprüfung von Gewicht und Servicefaktor.

P_{KG} - Gewicht E-Motor

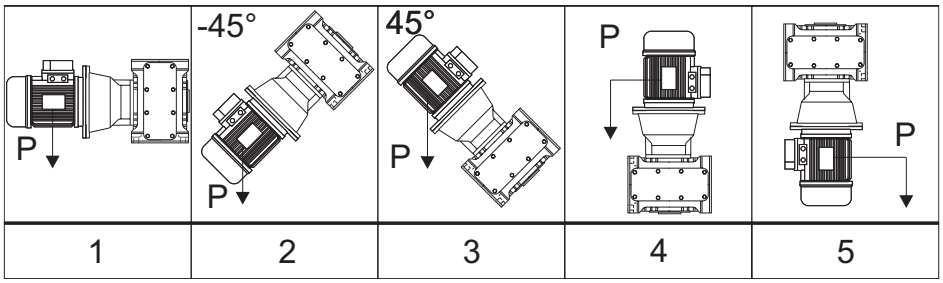

RX 800 Series		63	71	80	90	100	112	132	160	180	200	225	250	280	315	355
RXP2	802										*					
	804										*	*				
	806											*				
	808												*	*		
	810													*		
	812														*	
	814															*
	816															*
	818															*
	820															*
RXP3	802								*	*	*					
	804								*	*	*	*				
	806									*	*	*				
	808										*	*	*	*		
	810											*	*	*	*	
	812												*	*	*	
	814												*	*	*	
	816													*	*	*
	818														*	*
	820														*	*

* Accoppiamenti consentiti solamente in posizioni di montaggio M5 ed M6.

I motori autofrenanti di taglia maggiore o uguale a 160 e/o di peso maggiore a 140 Kg accoppiati agli **RXP3** devono essere supportati anche con l' ausilio dei propri piedi (B3-B5).

* Given motor/gearbox connections are possible only in presence of mounting positions M5 and M6.

The brake motors above size 160 and/or the weight bigger than weight 140 Kg, coupled with ***RXP3*** *must be supported by their own mounting feet as well (B3-B5)..*

* Die obengenannten motor/getriebe verbindungen sind nur bei einbau M5 und M6 moeglich.

* Bremsmotoren ab Groesse 160, and/oder das Gewicht größer als etwa 140 Kg , (inbegriffen) die am getriebe **RXP3** angebaut werden, muessen eigene Fuesse haben (B3-B5).

1.4 Verifiche

13 13) Coppia frenatura-Motore Autofrenante

Nel caso di frenature T_{2max} può essere considerata come quella parte della coppia decelerante (T_{2dec}) che passa attraverso l'asse lento del riduttore:

1.4 Verification

13) Braking torque - Brake motor

For braking T_{2max} may be considered as that portion of deceleration torque (T_{2dec}) passing through the gear unit output (low speed) shaft:

1.4 Überprüfungen

13) Bremsmoment – Bremsmotor

Bei Bremsungen kann T_{2max} als der Teil des Beschleunigungsmoments Abbremsmoment (T_{2dec}), der durch die Abtriebsachse des Getriebes läuft, angesehen werden:

$$T_{2max} = T_{2dec} = \left(\left(\frac{T_{1f} \cdot ir}{\eta} \right) - T_{2n} \right) \cdot \left(\frac{J}{J + \frac{J_0}{\eta}} \right) + T_{2n} \quad \textbf{[Nm]}$$

dove:
J: momento d'inerzia della macchina e del riduttore ridotto all'asse motore (kgm^2)
J_0: momento d'inerzia delle masse rotanti sull'asse motore (kgm^2)
T_{1f}: coppia frenante dinamica (Nm)

Where:
J: machine and gear unit inertial load reflected to motor shaft (kgm^2)
J_0: inertial load of rotating parts at motor shaft (kgm^2)
T_{1f}: dynamic braking torque (Nm)

Hier ist:
J: An der Motorachse reduziertes Trägheitsmoment der Maschine und des Getriebes (kgm^2)
J_0: Trägheitsmoment der an der Motorachse drehenden Massen (kgm^2)
T_{1f}: dynamisches Bremsmoment (Nm)

Prima della messa in servizio del riduttore è necessario verificare la seguente relazione:

Before using the gearbox, it's necessary to verify the following formula:

Vor Verwendung des Motors ist nach unten stehender Formel sicherzustellen:

$$\mathbf{T_{2max} < 2xT_N}$$

Qualora la condizione non sia rispettatta è necessario provvedere alla regolazione della coppia di frenatura.

If the condition is not respected, it will be necessary to adjust the braking torque.

Wenn diese Bedingung nicht erreicht wird, ist es notwendig das Bremsmoment entsprechend einzustellen.

1.5 Stato di fornitura

1.5.1 Verniciatura e protezione - RX 700
I riduttori sono verniciati esternamente con smalto a polvere termoindurente blu RAL 5010, salvo disposizioni contrattuali diverse

La protezione è idonea a resistere a normali ambienti industriali anche esterni, e a consentire finiture ulteriori con vernici sintetiche.
Per maggiori informazioni relative allo stato di fornitura vedere la tabella seguente

Caratteristiche della Vernice
Le caratteristiche della vernice utilizzata sono le seguenti: polvere termoindurente a base di resine poliesteri, modificate con resine epossiidiche.
A richiesta è possibile fornire:
1-Ciclo di verniciatura;
2-Le caratteristiche di spessore, durezza, resistenza alla corrosione;
3-Scheda tecnica della Polvere utilizzata.

Nel caso si prevedano condizioni ambientali particolarmente aggressive occorre adottare prodotti adeguati apposti con opportuno ciclo di verniciatura. In questi casi si suggerisce di concordare il ciclo in fase di ordine.
(TYP0-TYP1-TYP2-TYP3-TYP4).

1.5.2 Protezione alla corrosione e protezione superficiale - RX 800

General information
GSM propone diverse soluzioni protettive opzionali per motori e riduttori che lavorano in speciali condizioni ambientali.
Le misure protettive sono costituite da:
- Protezione corrosiva e protezione superficiale per motori e riduttori;
- Colore Standard RAL 5010

1.5.2.1 - Protezione Corrosiva
La protezione corrosiva è ottenuta con le seguenti specifiche come standard:

- Le targhette sono realizzate in acciaio inox;
- Applicazione di un prodotto anticorrosivo temporaneo per proteggere le superfici di accoppiamento delle flange e gli alberi uscita.

Nel caso di specifiche richieste è possibile applicare tutte le viti di fissaggio in acciaio inox.

1.5.2.2 - Verniciatura e protezione Superficiale
I riduttori preventivamente sabbiati vengono verniciati con vernice ad alto solido, internamente antiolio ed esternamente con fondo epossidico anticorrosivo di colore grigio o rosso ricoperto da finitura poliuretanica bicomponente di colore Blu RAL 5010 (**TYP1).**

La protezione ottenuta é idonea a resistere in ambienti mediamente corrosivi, industriali interni ed esterni e consente ulteriori finiture a scelta del cliente .

Nel caso si debbano prevedere impieghi in ambienti industriali più aggressivi o corrosivi o estremi o più genericamente di tipo marino, occorre adottare prodotti adeguati apposti con opportuno ciclo di verniciatura. In questi casi si suggerisce di concordare il ciclo in fase di ordine.

La GSM comunque propone già cicli di verniciatura speciali selezionati per ambienti di questo tipo (**TYPE2 - TYPE3 - TYPE4).**

1.5 Scope of the supply

1.5.1 Painting and protection - RX 700
The gearboxes are painted on surface with powder thermosetting blue RAL 5010 top coating, if there are not different agreements.

The protection is suitable to stand normal industrial environments, also outdoors, and allows additional synthetic paint finishes.
For further details about the supply conditions, please refer to the following table

Paint features
The features of the paint used are the following: thermosetting powder-coating based on polyesther resins, modified with epoxy resins.
On request , we can supply:
1-Painting cycle specs;
2-Specifications for thickness, hardness, resistance to corrosion;
3-Technical data sheet of the Powder coating used.

In case of particularly aggressive weather condition it is necessary to paint the gearboxes with a special painting cycle. We suggest you to specify your requests while ordering our products.
(TYP0-TYP1-TYP2-TYP3-TYP4).

1.5.2 - Corrosion and surface protection - RX 800

General information
GSM offers different protective solutions for motors and gearboxes which work in special weather condition
The protective measures are:
- Corrosion and surface protection for motors and gearboxes;
- Standard color RAL 5010

1.5.2.1 - Corrosion protection
The corrosion protection is the result of the following standard procedures:

- The name plates are made of inox steel;
- An anticorrosive temporary product is applied on the mechanized surfaces of flanges and output shafts

In case of special requests it is possible to use inox steel screws

1.5.2.2 - Painting and surface protection

Gearboxes, after being sand blasted, are painted with a specific paint, which has a double function. On the internal side it works as an anti-oil, while on the external side it works as a grey or red anticorrosive epoxy primer covered by a blue RAL 5010 (TYP 1) bi-component polyurethane finishing paint.

The above mentioned protection is suitable for internal and external industrial environments with corrosive effects on the average. It also gives to the customer the possibility to chose other finishing effects.

In case of use in aggressive or corrosive industrial or sea environments, it is necessary to use special products with the required painting cycle. We suggest you to specify these particular terms with our company.

GSM offers already special painting cycles, which have been created for these kind of environments (TYP2 – TYP3 – TYP 4).

1.5 Lieferzustand

1.15.1 Lackierung und schutz - RX 700
Die Getriebe sind außen mit wärmehärtenden blauen, RAL 5010, Lack lackiert, außer anderweitig lautende vertragliche Vereinbarungen.
Dieser Schutz ist für einen Einsatz in normalen industriellen, auch im Freien liegenden Umfeldern geeignet und erlaubt Überlackierungen mit Synthetiklack.
Weitere Informationen zum Lieferzustand können der folgenden Tabelle entnommen werden.
Eigenschaften der Lackierung
Der verwendete Lack weist folgende Eigenschaften auf: wärmehärtender Pulverlack auf Polyesterharzbasis mit Epoxidharzen modifiziert.
Auf Anfrage erhältlich:
1-Lackierungszyklus;
2-Stärke, Härte, Korrosionsfestigkeit;

3-Technisches Datenblatt des verwendeten Pulverlacks.

Bei besonders aggressiven Umweltbedingungen müssen hierfür geeignete Produkte mit den entsprechenden Lackierzyklen verwendet werden. In diesen Fällen wird vorgeschlagen, dass Sie den Zyklus in der Auftragsphase vereinbaren.(TYP0-TYP1-TYP2-TYP3-TYP4).

1.5.2 - Korrosionsschutz und Oberflächenschutz - RX 800

Allgemeine Information
GSM bietet optional verschiedene Schutzmöglichkeiten für Motoren und Getriebe an, die in besonderen Umweltbedingungen arbeiten
Die Schutzmaßnahmen bestehen aus:
-Korrosionsschutz und Oberflächenschutz für Motoren und Getriebe;
Standardfarbe RAL 5010
1.5.2.1 - Korrosionsschutz
Der Korrosionsschutz ist bei den folgenden Spezifikationen standardmäßig:

- Die Typenschilder sind aus Edelstahl;
-Anwendung eines temporären Antikorrosionsproduktes als Oberflächenschutz für die Flansch und Abtriebswellenverbindungen

Im Falle spezifischer Anfragen können alle Befestigungsschrauben aus Edelstahl verwendet werden.

1.5.2.2 - Lackierung und Oberflächenschutzl
Die vorbeugend sandgestrahlten Getriebe werden mit Farbe mit hohem Feststoffgehalt lackiert, innen gegen das Öl und außen gegen Korrosion mit Epoxid in grauer oder roter Farbe. Und werden abschließend mit Bikomponentenpolyrethan in der Farbe blau RAL 5010 (TYP 1) überzogen..

Der erreichte Schutz ist geeignet für Bereiche mit durchschnittlicher Korrosion, für den industriellen Innen- und Außeneinsatz geeignet und erlaubt eine zusätzliche Endbearbeitung gemäß Kundenwunsch.

Sollte der Einsatz in industriellen Bereichen erfolgen, die aggressiver oder korrosiver oder extremer oder allgemein den marinen Bereich betreffen, müssen hierfür geeignete Produkte mit den entsprechenden Lackierzyklen verwendet werden. In diesen Fällen wird vorgeschlagen zuzustimmen.

Die GSM schlägt hier jedoch bereits speziell ausgewählte Lackierzyklen für Bereiche dieser Art vor (TYP2 - TYP3 - TYP4).

1.5 Stato di fornitura — *1.5 Scope of the supply* — 1.5 Lieferzustand

RX 800 Series			
Protezione superficiale **Surface protection**	**Numero di strati** **Permutation of layers**	**Spessore** **Coat thick nes**	**Adatto per** **Suitable for**
TYP 1 "STANDARD"	1x Primer 1x Two-component top coat	Circa/Approx. **120 micron** A Secco/*Dry*	1 - Impatto ambientale BASSO - (condizioni ambientali normali) Low enviroment impact (Normal ambient condition) 2 - Umidità relativa inferiore al 90% Relative humidity below 90 % 3 -Temperatura superficiale massima. 120 °C Surface temperature up to max. 120 °C 4 - Categoria di corrosività **"C3-M" (DIN EN ISO 12,944-2)** Corrosivity category **"C3-M" (DIN EN ISO 12,944-2)**
TYP 2 Standard Rinforzato Standard Renforced	1x Primer 1x Two-pack Intermediate 1x Two-pack top coat	Circa/Approx. **160 micron** A Secco/*Dry*	1 - Impatto ambientale MEDIO Medium environmental impact 2 - Umidità relativa massima 95 % Relative humidity max. 95 % 3-Temperatura superficiale massima 120 °C Surface temperature up to max. 120 °C 4 -Categoria di corrosività **"C4-M" (DIN EN ISO 12,944-2)** Corrosivity category **"C4-M" (DIN EN ISO 12,944-2)**
TYP 3 Industriale Industrial	1x Primer 2x Two-pack Intermediate 1x Two-pack top coat	Circa/Approx. **240 micron** A Secco/*Dry*	1 - Impatto ambientale ALTO - Applicazione industriale High environmental impact - Industrial Application 2 - Umidità relativa massima 100 % Relative humidity max. 100 % 3-Temperatura superficiale massima 120 °C Surface temperature up to max. 120 °C 4 - Categoria di corrosività **"C5I-M" (DIN EN ISO 12,944-2)** Corrosivity category **"C5I-M" (DIN EN ISO 12,944-2)**
TYP 4 Marino Marine	1x Zinc Primer 2x Two-pack Intermediate 2x Two-pack top coat	Circa/Approx. **320 micron** A Secco/*Dry*	1 - Alto impatto ambientale - Applicazione ambiente marino High environmental impact - Marine Application 2 - Umidità relativa massima 100 % Relative humidity max. 100 % 3-Temperatura superficiale massima 120 °C Surface temperature up to max. 120 °C 4 - Categoria di corrosività **"C5M-M" (DIN EN ISO 12,944-2)** Corrosivitycategory **"C5M-M" (DIN EN ISO 12,944-2)**
A richiesta é possibile fornire ciclo di verniciatura ,schede tecniche dei prodotti utilizzati e report di prova *If requested, we can supply you with painting procedures, data sheets of the products which have been used and testing reports* Auf Anfrage ist es möglich den Lackierzyklus, technische Leistungsblätter der benutzten Produkte und Testberichte zur Verfügung zu stellen			

OPT2 - Opzioni - Verniciatura Options - Painting and surface protection Optionen - Lackierung und Oberflächenschut					
Serie *Series* Baureihe	Verniciatura Interna *Inner painting* Innenlackierung	Verniciatura Esterna *Outer painting* Außenlackierung Tipo e Caratteristiche vernice *Paint type and features* Lacktyp und -eigenschaften	Verniciabile *Can be painted* Kann lackiert werden	Piani lavorati *Machined surfaces* Bearbeitete Flächen	Alberi *Shafts* Wellen
TypSTM					
RX 700 Series	Uguale a verniciatura esterna *Same as outer painting* Wie Außenlackierung	Verniciatura a Polvere RAL 5010 *Powder coating RAL 5010* Pulverlackierung RAL 501	Sì Dopo Grassatura e Carteggiatura e applicazione di un PRIMER *Yes* *After Degreasing and sanding and/or application of a PRIMER* Ja Nach Fettentfernung und Abschliff und/oder Auftrag eines PRIMER	Quando il materiale è la ghisa sono protetti con prodotto antiruggine. *When material is cast iron, they are protected with rustproof oil.* Falls aus Gusseisen mit Rostschutzöl geschützt	Protetti con prodotto antiruggine. *Protected with rustproof oil.* Mit Rostschutzöl geschützt
TYP 1					
RX 800 Series	fondo epossidico anticorrosivo di colore grigio o rosso Grey or red anticorrosive epoxy primer Epoxidkorrosionsschutz in grauer oder roter Farbe	ricoperto da finitura poliuretanica bicomponente di colore Blu RAL 5010 (TYP1) Covered by a blue RAL 5010 (TYP 1) bi-component polyurethane finishing paint überzogen mit Bikomponentenpolyrethan in der Farbe blau RAL 5010 (TYP 1)	Sì	Protetti con prodotto antiruggine. Protected by oxide protectant Mit Rostschutzpaste geschützt.	Protetti con prodotto antiruggene *Protected by oxide protectant.* Mit Rostschutzpaste geschützt.

⚠ ATTENZIONE

In caso di verniciatura o asportazione del prodotto antiruggine si chiede di porre attenzione alla preventiva protezione:
- Delle superfici lavorate, al fine di evitare che una eventuale verniciatura delle stesse pregiudichi il successivo accoppiamento.
-Delle tenute e più in generale di ogni parte plastica e di gomma, al fine di non variarne le caratteristiche chimico fisiche pregiudicandone così l'efficienza.
-Alla targa di identificazione per evitare la perdita di tracciabilità.
-Al tappo sfiato ed al tappo di livello olio, al fine di evitarne l'occlusione.

ATTENTION

If the product must be painted or cleaning off any antirust paint, protect the machined surfaces and oil seals/gaskets in order to prevent any damage. It is also necessary to protect the identification plate, the oil level plug (if fitted) and the hole in the breather plug (if fitted) against obstruction.

ACHTUNG

Sollten die Produkte lackiert werden oder Abbau des Rostschutzmittels, muss darauf geachtet werden, dass die bearbeiteten und Dichtflächen dabei geschützt werden, so dass verhindert werden kann, dass die Lackierung die chemisch-physischen Eigenschaften verändert und die Wirkung der Ölabdichtungen einschränkt. In der gleichen Weise und aus gleichem Grund müssen das Typenschild und die Öleinfüllschraube sowie die Bohrung der Entlüftungsschraube (wo vorhanden) geschützt werden.

1.5 Stato di fornitura

1.5.3 MATERIALI COSTRUTTIVI

1.5.3.1 Casse - Flange - Coperchi

Serie *Series* Baureihe	
RX 700 RX 800	Per ulteriori informazioni vedere **1.6.5** For more details, please read **1.6.5** Sie können Weitere Informationen siehe **1.6.5**

1.5.3.2 Materiale degli anelli di tenuta

Serie *Series* Baureihe	**OPT** Opzioni - Materiale degli anelli di tenuta Options - Materials of Seals Optionen - Dichtungsstoffe		
	— (Tenute STANDARD Oil Seals Standard Ölabdichtungen Standard)	.... Opzioni - Disponibile Options Available Optonen - verfügbar	A richiesta On request Auf Anfrage
RX 700 RX 800	**Per ulteriori informazioni vedere SEZIONE U For more details, please read SECTION U Sie können Weitere Informationen siehe ABSCHNITT U**		

1.5.4 Lubrificazione

	OPT1 - Opzioni - Stato fornitura olio Options - Scope of the supply - Options - OIL Optionen - Lieferzustand - Optionen - Öl	
RX 700	Lub	Sigla ordine Designation order Bezeichnung Bestellung
	704	**INOIL**
	708	**OUTOIL**
	712	
	716	
	720	

	OPT1 - Opzioni - Stato fornitura olio Options - Scope of the supply - Options - OIL Optionen - Lieferzustand - Optionen - Öl	
RX 800	Lub	Sigla ordine Designation order Bezeichnung Bestellung
	all sizes	**OUTOIL**

1.5 *Scope of the supply*

1.5.3 MATERIAL

1.5.3.1 Housings - Flanges - Covers

1.5.3.2 Materials of Seals

1.5 Lieferzustand

1.5.3 KOSTRUKTIONSMATERIAL

1.5.3.1 Gehäuse - Flanschen – Deckel

1.15.2.2 Dichtungsstoffe

1.5.4 Lubrication

1.5.4 Schmierung

1.5 Stato di fornitura

1.5.4 Lubrificazione

ATTENZIONE:
Lo stato di fornitura è messo in evidenza con una targhetta adesiva posta sul riduttore.
Verificare la corrispondenza tra stato di fornitura e targhetta adesiva.

1.5 Scope of the supply

1.5.4 Lubrication

CAUTION:
Gearbox state of supply is indicated on a nameplate applied on gearbox.
Ensure that nameplate data and state of supply correspond.

1.5 Lieferzustand

1.5.4 Schmierung

ACHTUNG:
Der entsprechende Lieferzustand wird auf einem Aufkleber am Getriebe angegeben.
Überprüfen Sie die Übereinstimmung zwischen effektivem Lieferzustand und Aufkleber.

OPT1 - Opzioni - Stato fornitura olio-
Options - Scope of the supply - Options - OIL
Optionen - Lieferzustand - Optionen - Öl

Stato fornitura Scope of the supply Lieferzustand	Riduttore - Lubrificazione Gearbox - Lubrification Getriebe - Schmierung	Tipo Type Typ	NOTE Note Hinweis	Targhetta Namplate Aufkleber
OUTOIL Riduttore Privo di Lubrificante *Gearbox with no lubricant* Getriebe ohne Schmiermittel	Si consiglia l'uso di oli a base sintetica. Vedere a tale proposito le indicazioni riportate paragrafo1.8. The use of synthetic oil is recommended. see details in paragraph 1.8. Der Einsatz von synthetischem Öl wird empfohlen. Siehe diesbezüglich die Hinweise im Abschnitt 1.8.		Se richiesti completi di lubrificante, verranno forniti con olio standard - **"INOIL_STD"** If customer requests supply of gearbox with lubricant, we shall supply - **"INOIL_STD"** Falls diese Getriebe mit Schmiermittelfüllung angefordert werden - **"INOIL_STD"**	
INOIL_STD Riduttore Completo di Lubrificante Standard STM *Gearbox with lubricant STM standard* Getriebe mit Standard Schmiermittel STM	RX700 **OMALA S4 WE 320**	OilGear_TYPE CLP PG Synthetic **PG**	—	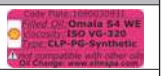
	RX 800 **AGIP BLASIA 220**	OilGear_TYPE CLP Mineral		
INOIL_Food Riduttore Completo di Lubrificante "ALIMENTARE" *Gearbox with lubricant "FOOD-TYPE"* Getriebe mit Schmiermittel "LEBENSMITTEL"	RX 700 - RX 800 **Klüberoil 4 UH1 N 320**	OilGear_TYPE CLP HCE Synthetic **HCE** **NSF H1**	—	
ASOIL Riduttore Completo di Lubrificante Speciale - a richiesta Gearbox with Special lubricant - On request Getriebe mit Sondern-Schmiermittel - Auf Anfrage	A richiesta On request Auf Anfrage	OilGear_TYPE CLP PG Synthetic **PG**	—	
		OilGear_TYPE CLP HC Synthetic **PAO**		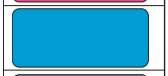
		OilGear_TYPE CLP Mineral		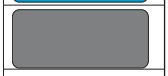
		OilGear_TYPE CLP HCE Synthetic **HCE** **NSF H1**		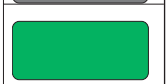
		Grease		

Nota campo- ASOIL
Nella targhetta sono riportate le seguenti informazioni:
- Code_Plate;
- Sigla lubrificante;
- ISO VG;
- Type DIN;
- NSF;
- Altre prescrizioni.

Note range-ASOIL
The type plate contains the following information:
- Code_Plate
- Lubricant type
- ISO VG
- Type DIN
- NSF
- other details

Hinweis Bereich-ASOIL
Auf dem Typenschild finden Sie folgende Informationen:
- Code_Plate
- Schmiermitteltyp
- ISO VG
- Type DIN
- NSF
- andere Hinweise

1.5 Stato di fornitura

1.5.4.2 - Lubricazione cuscinetti

Pos. Mont. M5 - M6

	n_1 [min^{-1}]	Grandezza / Size / Baugröße											
		802-810	**812**	**814**	**816**	**818**	**820**	**822**	**824**	**826**	**828**	**830**	**832**
RXP3	1751 - n_{1max}	G (grease)		LFM2		LFM2			LFM3			LFM4	
	1000 - 1750	G (grease)											
	0 - 999	G (grease)						LFM2					
RXP2	1751 - n_{1max}	G (grease)		LFM2		LFM2			LFM3				
	1000 - 1750												
	0 - 999	G (grease)											
RXP1	1751 - n_{1max}	G (grease)	LFM2										
	1000 - 1750	G (grease)		LFM2									
	0 - 999	G (grease)			LFM2								

I valori di n_1 max sono riportati nel paragrafo Verifiche, punto 4).

1.5.4.2.1 - G - (grease)

Pertanto è stato predisposto un ingrassatore per provvedere all'opportuno ringrassaggio.

Le Caratteristiche tecniche generali del grasso utilizzato sono:

- Inspessente: base di Litio Complesso;
- NGLI: 2;
- Olio: HCE - con adittivazione EP di viscosità minima ISO VG 220;
- Adittivi: l'olio presente nel grasso deve avere caratteristiche di adittivazione EP;

SPECIFICHE E APPROVAZIONI
DIN51502: **KP-HCE-2 P-40**

1.5.4.2.2 - LFM..: Motopompa

(vedi sezione U accessori e opzioni).



1.5.5 Antiretro

Qualora sia presente un dispositivo antiretro una freccia ne evidenzia il senso di rotazione consentito.

1.6 Normative applicate

1.6.1 Specifiche prodotti non "ATEX"

I riduttori della GSM SpA sono organi meccanici destinati all'uso industriale e all'incorporazione in apparecchiature meccaniche più complesse. Dunque non vanno considerati macchine indipendente per una predeterminata applicazione ai sensi 2006/42/CE, né tantomeno dispositivi di sicurezza.

1.5 Scope of the supply

1.5.4.2 - Bearing lubrication

Mntg. Pos. M5 - M6

	n_1 [min^{-1}]	Grandezza / Size / Baugröße											
		802-810	**812**	**814**	**816**	**818**	**820**	**822**	**824**	**826**	**828**	**830**	**832**
RXP3	1751 - n_{1max}	G (grease)		LFM2		LFM2			LFM3			LFM4	
	1000 - 1750	G (grease)											
	0 - 999	G (grease)						LFM2					
RXP2	1751 - n_{1max}	G (grease)		LFM2		LFM2			LFM3				
	1000 - 1750												
	0 - 999	G (grease)											
RXP1	1751 - n_{1max}	G (grease)	LFM2										
	1000 - 1750	G (grease)		LFM2									
	0 - 999	G (grease)			LFM2								

n_1 max values are listed at paragraph Verification, point 4).

1.5.4.2.1 - G - (grease)

To this end it is provided with a greaser.

Following are the general technical features of the lubrication grease:

- Thickener: Complex Lithium-based;
- NGLI: 2;
- Oil: HCE with EP additives with minimum viscosity as per ISO VG 220;
- Additives: the oil in the grease must feature EP additive;

SPECIFICATIONS AND APPROVALS

1.5.4.2.2 - *LFM..: Motor pump*

(see Section U Accessories and Options).

1.5.5 Back-stop device

In the event a back-stop device is provided, an arrow indicates its permitted direction of rotation.

1.6 Standards applied

1.6.1 Specifications of non - "ATEX" products

GSM SpA gearboxes are mechanical devices for industrial use and incorporation in more complex machines. Consequently, they should not be considered neither self-standing machines for a pre-determined application according to 2006/42/CE *nor safety devices.*

1.5 Lieferzustand

1.5.4.2 - Schmierung der Abtriebslagerung

Einbaulage M5 - M6

	n_1 [min^{-1}]	Grandezza / Size / Baugröße											
		802-810	**812**	**814**	**816**	**818**	**820**	**822**	**824**	**826**	**828**	**830**	**832**
RXP3	1751 - n_{1max}	G (grease)		LFM2		LFM2			LFM3			LFM4	
	1000 - 1750	G (grease)											
	0 - 999	G (grease)						LFM2					
RXP2	1751 - n_{1max}	G (grease)		LFM2		LFM2			LFM3				
	1000 - 1750												
	0 - 999	G (grease)											
RXP1	1751 - n_{1max}	G (grease)	LFM2										
	1000 - 1750	G (grease)		LFM2									
	0 - 999	G (grease)			LFM2								

Die Werte von n_1 max werden im Paragraph "Kontrollen", Punkt 4, angegeben.

1.5.4.2.1 - G - (grease)

Daher wurde ein angemessener Schmiernippel für das Nachschmieren vorgesehen.

Allgemeine technische Eigenschaften des verwendeten Fetts:

- Verdickungsmittel: auf Lithiumkomplex;
- NGLI: 2;
- Öl: HCE mit Zusatz von EP mit Mindestviskosität gemäß ISO VG 220;
- Additive: das im Fett enthaltene Öl muss die Eigenschaften der EP Additivierung aufweisen;

SPEZIFIKATIONEN
DIN51502: **KP-HCE-2 P-40**

1.5.4.2.2 - LFM..: Motorpume

(siehe Abschnitt U „Zubehör und Optionen").

1.5.5 Rücklaufsperre

Sollte eine Rücklaufsperre vorhanden sein, wird die zulässige Drehrichtung durch einen Pfeil angegeben.

1.6 Angewendete Normen

1.6.1 Spezifikationen für produkte, die nicht der "ATEX"-norm entsprechen

Bei den Getrieben der GSM SpA handelt es sich um Mechanikorgane, die für den industriellen Einsatz und einen Einbau in komplexere Einrichtungen bestimmt sind. Sie werden deshalb weder unter dem Aspekt unabhängiger, für eine bestimmte Anwendung vorgesehener Maschinen im Sinne der 2006/42/CE, noch als Sicherheitsvorrichtungen berück- sichtigt.

1.6 Normative applicate

1.6.2 Specifiche prodotti "ATEX"

Campo applicabilità
La direttiva ATEX (2014/34/UE) si applica a prodotti elettrici e non elettrici destinati a essere introdotti e svolgere la loro funzione in atmosfera potenzialmente esplosiva. Le atmosfere potenzialmente esplosive vengono suddivise in gruppi e zone a seconda della probabilità di formazione. I prodotti GSM sono Conformi alla seguente classificazione:

1.6 Standards applied

1.6.2 Specifications of "ATEX" products

Application field
ATEX set of provisions (2014/34/UE) is referred to electric and non-electric products which are used and run in a potentially explosive environment. The potentially explosive environments are divided into different groups and zones according to the probability of their formation. GSM products are in conformity with following classification:

1.6 Angewendete Normen

1.6.2 Spezifikationen für "ATEX"-produkte

Anwendungsbereich
Die ATEX-Richtlinie (2014/34/UE) wird bei elektrischen und nicht elektrischen Produkten angewendet, die dazu bestimmt sind, in potentiell explosionsfähigen Atmosphären eingesetzt und betrieben zu werden. Die potentiell explosionsfähigen Atmosphären werden in Abhängigkeit der Wahrscheinlichkeit in Gruppen und Zonen unterteilt. Die GSM-Produkte entsprechen der folgenden Klassifizierung:

Type Mark - standard

Designation Type Mark	Material	Symbol Mark	Group	Category	Symbol Protection	Group Dangerous material	Temperature	Protection level EPL	Use limitation
Gb-4	GAS		II	2G	Exh	IIC	T4	Gb	-
Gb-5							T5*		
Gc-4			II	3G	Exh	IIC	T4	Gc	-
Gc-5							T5*		
Db-4	DUST		II	2D	Exh	IIIC	135 °C	Db	-
Db-5							100 °C*		
Dc-4			II	3D	Exh	IIIC	135 °C	Dc	-
Dc-5							100 °C°*		
ACC5	Cooling unit		On request						
ACC6	Lubr. Grease		Lubrification with grease						
ACC7G	Level		On request						
ACC7H	heater								
ACC7I1	Temperature								
ACC7M2	Pressure								

(*) Classe di temperatura ATEX ottenibile a richiesta / *ATEX temperature class on request* / Auf Anfrage erhältliche ATEX-Temperaturklasse

Type Mark - with limitation

Limitation		Material	Designation Type Marrk	Category	Group Dangerous material	Note
Products Versions	Versions with compact motor	—	—	—	—	All versions are excluded from certification
Accessory **Option**	**Ventilation system And/Or Painting type: TYP3 - TYP4 ***	GAS GAS	b_Gb-4 - b_Gb-5 b_Gc-4 - b_Gc-5	Standard	IIB	*For other type painting:Type Mark is Standard On request in available painting type for IIC: TYP3C & TYP4C
	Ventilation system	DUST DUST	b_Db-4-x - b_Db-5-x b_Dc-4-x - b_Dc-5-x		IIIB	with limitation Use x

Nel caso di Classe di temperatura T5 occorre verificare la potenza limite termico declassata;

In tutti gli altri casi vale la potenza riportata a catalogo prevista per i singoli rapporti con fattore di servizio complessivo dell'applicazione pari a 1 e le considerazioni sul limite termico.

I prodotti del gruppo IID (atmosfera polverosa) vengono definiti dalla massima temperatura di superficie effettiva.

La massima temperatura di superficie è determinata in normali condizioni di installazione e ambientali (–20°C e +40°C) e senza depositi di polvere sugli apparecchi.
Qualunque scostamento da queste condizioni di riferimento può influenzare notevolmente lo smaltimento del calore e quindi la temperatura.

In case of T5 Class of temperature the extreme down-graded thermic power should be checked.

In all the other instances, the power indicated on the catalogue for the single ratios with overall application service factor equal to 1 and the considerations on temperature limits apply.
The products of the family IID (dust environment) are defined by the max effective surface temperature.

Max surface temperature is determined in standard installation and environmental conditions (-20°C and +40°C) and in absence of dust on product surface.
Any other condition will modify the heat dissipation and consequently the temperature.

Bei der Temperaturklasse T5 muss die zurückgestufte thermische Grenzleistung überprüft werden.
In den anderen Fällen gilt die im Katalog für die einzelnen Übersetzungsverhältnisse angegebene Leistung mit Betriebsfaktor einschließlich Applikation entsprechend 1 und die Berücksichtigungen im Hinblick auf die thermische Grenzleistung.
Die der Gruppe IID (Atmosphäre mit staubförmiger Belastung) angehörigen Produkte werden ihrer effektiven maximalen Oberflächentemperatur gemäß definiert.
Die maximale Oberflächentemperatur wird in normalen Einbau- und Umgebungsbedingungen (-20°C und +40°C) und ohne auf den Vorrichtungen vorhandenen Staubablagerungen bestimmt.
Jegliche Abweichung von diesen Bezugsbedingungen kann sich erheblich auf die Wärmeableitung bzw. auf die Betriebstemperatur auswirken.

1.6.3. COME SI APPLICA

Al momento di una richiesta di offerta per prodotto conforme a normativa ATEX 2014/34/UE occorre compilare la ***scheda acquisizione dati*** (www.stmspa.com).
Effettuare le verifiche come prima descritto.
I riduttori certificati verranno consegnati con:
-una seconda targhetta contenente i dati ATEX;
-ove previsto un tappo sfiato, tappo sfiato con molla interna;
-se rispondente alla classe di temperatura T4 e T5 verrà allegato un indicatore di temperatura (132 °C nel caso di T4 e 99°C rispettivamente per la T5)
-Indicatore di temperatura : termometro a singolo rilevamento, una volta raggiunta la temperatura indicata si annerisce segnalando il raggiungimento di tale limite.

1.6.3. HOW IS IT APPLIED

*In case of request of offer relating to any product in conformity with the provisions ATEX/2014/34/UE, the **specifications paper** should be filled in (www.stmspa.com).*
Perform the inspections as described above. Certified reducers will be delivered with:
- a second nameplate containing ATEX data;
- a breather valve with internal spring, where a breather is needed;
- if in accordance with classes of temperature T4 and T5, a temperature gauge will be included (132 °C in case of T4 and 99 °C in case of T5).
- Temperature gauge: single-reading thermometer, it blackens once temperature is reached, pointing out the achievement of that limit.





1.6.2. ANWENDUNGSWEISE

Bei einer Angebotsanfrage für der Richtlinie ATEX 2014/34/UE entsprechende Produkte muss das Datenerfassungsformular (www.stmspa.com) ausgefüllt werden.
Dazu die zuvor beschriebenen Kontrollen vornehmen.
Die zertifizierten Getriebe werden wie folgt ausgestattet geliefert:
-mit einem zweiten Typenschild mit ATEX- Daten;
-wo vorgesehen, mit einem Entlüftungs- verschluss, Entlüftungsverschluss mit interner Feder;
-falls der Temperaturklasse T4 und T5 entsprechend, wird eine Temperaturanzeige vorgesehen (132 °C bei T4 und 99°C bei T5)
-Temperaturanzeige: einzelnes Erfassungs-thermometer - bei Erreichen der angegebenen Temperatur wechselt die Farbe zur Anzeige der erreichten Temperatur in Schwarz.

1.6 Normative applicate

1.6.4 UE Direttive- marcatura CE- ISO9001

Direttiva Bassa Tensione 2014/35/UE
I motoriduttori, motorinvii angolari, motovariatori e i motori elettrici GSM sono conformi alle prescrizioni della direttiva Bassa Tensione .

2014/30/UE Compatibilità elettromagnetica
I motoriduttori, motoriviiangolari, motovariatori e i motori elettrici GSM sono conformi alle specifiche della direttiva di Compatibilità Elettromagnetica.

Direttiva Macchine 2006/42/CE
I motoriduttori, motoriviiangolari, motovariatori e i motori elettrici GSM non sono macchine ma organi da installare o assemblare nelle macchine.

Marchio CE, dichiarazione del fabbricante e dichiarazione di conformità.

I motoriduttori, motovariatori e i motori elet- trici hanno il marchio CE.
Questo marchio indica la loro conformità alla direttiva Bassa Tensione e alla direttiva Compatibilità Elettromagnetica.
Su richiesta, GSM può fornire la dichiarazione di conformità dei prodotti e la dichiarazione del fabbricante secondo la direttiva macchine.

ISO 9001
I prodotti GSM sono realizzati all'interno di un sistema di qualità conforme allo standard ISO 9001. A tal fine su richiesta è possibile rilasciare copia del certificato.

1.6.5 Normative riferimento Progettazione e Fabbricazione

Ingranaggi
Gli ingranaggi cilindrici a dentatura elicoidale, sono rettificati sul profilo ad evolvente dopo cementazione, tempra e rinvenimento finale.

Cuscinetti
Tutti i cuscinetti sono del tipo a rulli conici o a rulli orientabili, di elevata qualità e dimensionati per garantire una lunga durata se lubrificati con il tipo di lubrificante previsto a catalogo.

Carcassa
La carcassa è ottenuta per fusione in GJL 250 UNI EN 1561 o in ghisa a grafite sferoidale UNI EN 1563 2004 fino alla grandezza 824-826.
Le grandezze in acciaio sono in S275J2 EN UNI 10025 composto elettrosaldato e disteso. I particolari accorgimenti adottati nel disegno della struttura permettono di ottenere un' elevata rigidezza.

1.6 Standards applied

1.6.4 UE Directives-CE mark-ISO 9001

Directive 2014/35/UE Low VoltageGSM
geared motors, right angle drives with motor, motovariators and electric motors meet the specification of the low voltage directive.

2014/30/UE Electromagnetic Compatibility
GSM geared motors, right angle drives with motor, motovariators and electric motors correspond to the specifications of the EMC directive.

Machinery Directive 2006/42/CE
GSM geared motors, right angle drives with motor, motovariators and electric motors are not standalone machines, they are exclusively for installation into a machine or for assembly on a machine.

CE Mark, Conformity Declarations and Manufacturer's Declaration.
GSM geared motors, right angle drives with motor, motovariators and electric motors carry the CE Mark.
It indicates conformity to the low voltage directive and to electromagnetic compatibility directive.
On request GSM supplies both the conformity declarations and the manufacturer's declaration according to the machine directive.

ISO 9001
GSM products have been designed and manufactured according to ISO 9001 quality system standard.
On request a copy of the certification can be issued.

1.6.5 Standards applied

Gearing
Helical gear sets are first case hardened, hardened and tempered and finally their involute profile is ground.

Bearings
All bearings are high quality taper or self-aligning roller bearings suitably sized to ensure long service life provided the approved lubricants indicated in this catalogue are used.

Casing
Casings up to size 824-826 are cast from GJL 250 UNI EN 1561 cast iron or from Spheroidal cast iron.

Sizes use casings fabricated from electrically welded stress relieved S275J2 steel EN UNI 10025.
Casing design incorporates special arrangements to provide superior rigidity.

1.6 Angewendete Normen

1.6.4 UE-Richtlinien - CE-Zeichen - ISO9001

Niederspannungsrichtlinie. 2014/35/UE
Die Getriebemotoren, Winkelgetriebe, Verstellgetriebe und Elektromotoren der GSM entsprechen den Vorschriften der Niederspannungsrichtlinie.

2014/30/UE Elektromagnetische Verträglichkeit
Die Getriebemotoren, Winkelgetriebe, Verstellgetriebe und Elektromotoren der GSM entsprechen den Vorschriften der Richtlinie zur Elektromagnetischen Verträglichkeit.

Maschinenrichtlinie 2006/42/CE
Die Getriebemotoren, Winkelgetriebe, Verstellgetriebe und Elektromotoren der GSM sind keine Maschinen sondern Organe, die in Maschinen eingebaut oder an diesen montiert werden.

CE-Zeichen, Hersteller- und Konformitäts-erklärung
Die Getriebemotoren, Verstellgetriebe und Elektromotoren tragen das CE-Zeichen.

Dieses Zeichen weist auf ihre Konformität mit der Niederspannungsrichtlinie und der Richtlinie zur Elektromagnetischen Verträglichkeit hin.
Auf Anfrage kann die GSM die Konformitätserklärung und die Herstellererklärung gemäß Maschinenrichtlinie zu den Produkten liefern.

ISO 9001
Die GSM-Produkte werden in einem Qualitätssystem gemäß dem Standard ISO 9001 realisiert. Auf Anfrage kann daher eine Kopie der Zertifizierung geliefert werden.

1.6.5 Bezugsnormen Entwicklung und Produktion

Zahnräder
Das Evolventenprofil der Stirnrädergetriebe mit Schrägverzahnung wird nach dem Einsatzhärten, dem Abschrecken und dem Anlassen entsprechend geschliffen.

Lager
Bei allen Lagern handelt es sich um hochqualitative Kegelrollenlager mit orientierungsfähigen Rollen und in Maßen, die so ausgelegt sind, dass sie bei Einsatz der gemäß Katalogangaben vorgesehenen Schmiermittel eine lange Lebensdauer garantieren.

Gehäuse
Die Gehäuse der Getriebe bis Baugröße 824-826 werden im Gussverfahren aus GJL 250 UNI EN 1561 oder Sphäroguss UNI EN 1563 2004 gewonnen.
Die Baugrößen von Stahl werden aus elektroverschweißtem und entspanntem S275J2 EN UNI 10025 realisiert.
Die besonderen beim Entwurf der Struktur berücksichtigten Vorkehrungen verleihen ihr eine besondere Steifheit.

1.6 Normative applicate

Alberi

RX 700 - Gli alberi lenti sono verificati a flesso-torsione con elevato coefficiente di sicurezza.

Linguette secondo UNI 6604-69, DIN 6885 BI.

RX 800 - Gli alberi lenti sono verificati a flesso-torsione con elevato coefficiente di sicurezza. Le estremità d'albero cilindriche sono secondo UNI 6397-68, DIN 748, NF E 22.051, BS 4506-70, ISO/R 775-69, escluso corrispondenza R-S, con foro filettato in testa secondo DIN 1414. Linguette secondo UNI 6604-69, DIN 6885 BI, 1-68, NF E 27.656 22.175, BS 4235.1-72, ISO/R 773-69 escluso corrispondenza I.

Tutti i prodotti della GSM sono progettati nel rispetto delle seguenti normative:

Calcolo degli ingranaggi e cuscinetti

ISO 6336 - ISO10400 - DIN3991
La capacità di carico é stata calcolata a pressione superficiale e a rottura secondo la normativa ISO 6336 - ISO10400 - DIN3991 (a richiesta sono possibili verifiche secondo le norme AGMA 2001-C95 e AGMA 2003).

BS 721
Calcolo della capacità di carico delle viti e delle corone elicoidali.

ISO 281
Calcolo della durata a fatica dei cuscinetti volventi.

Alberi
DIN 743
Calcolo della durata a fatica degli alberi

Materiali

EN 10084
Acciaio da cementazione per ingranaggi e viti senza fine.

EN 10083
Acciaio da bonifica per alberi.

EN UNI 10025
Acciao - Casse

UNI EN 1982 - UNI 5274
Bronzo per corone elicoidali.

UNI EN 1706
Alluminio e leghe di Alluminio

UNI EN 1561
Fusioni in ghisa grigia.

UNI EN 1563 2004
Getti di ghisa a grafite sferoidale

UNI 3097
Acciaio per cuscinetti per piste rotolamento.

1.6 Standards applied

Shafts

RX 700 - *Output shafts are calculations incorporate a high safety factor and are validated by bending and torsional stress analyses.*
Keys are in accordance with UNI 6604-69, DIN 6885 BI.

RX 800 - *Output shafts are calculations incorporate a high safety factor and are validated by bending and torsional stress analyses. Cylindrical shaft ends are in accordance with UNI 6397-68, DIN 748, NF E 22.051, BS 4506-70, ISO/R 775-69, excluding section R-S, with centre tapped hole at shaft end to DIN 1414. Keys are in accordance with UNI 6604-69, DIN 6885 BI, 1-68, NF E27.656 22.175, BS 4235.1-72, ISO/R 773-69 excluding section I.*

All GSM products are designed following these standards:

Calculation of gearboxes and bearings

ISO 6336 - ISO10400 - DIN3991
The load capacity of gear sets is calculated at contact and root bending stress in accordance with standard ISO 6336 - ISO10400 - DIN3991
- (gears can be rated to AGMA 2001-C95 and AGMA 2003 on request).

BS 721:
Calculation of load capacity for worm gearing.

ISO 281:
Rolling bearings — Dynamic load ratings and rating life

Shafts
DIN743
Shafts — Dynamic load ratings and rating life

Materials

EN 10084
Case hardening steels for gears and worms

EN 10083
Quenched and Tempered Steels for shafts

EN UNI 10025
Steel - Casing

UNI EN 1982 - UNI 5274
Copper for helical worm-gears

UNI EN 1706
Aluminium alloy

UNI EN 1561
Grey iron casting

UNI EN 1563 2004
Spheroidal cast iron

UNI 3097
Ball and roller bearing steel

1.6 Angewendete Normen

Wellen

RX 700 - Die Abtriebswellen werden unter Berücksichtigung eines hohen Sicherheitskoeffizienten auf Biegung-Windung getestet.
Die Federkeile entsprechen UNI 6604-69, DIN 6885 BI.

RX 800 - Die Abtriebswellen werden unter Berücksichtigung eines hohen Sicherheitskoeffizienten auf Biegung-Windung getestet.
Die Enden der zylindrischen Wellen entsprechen den Normen UNI 6397-68, DIN 748, NF E 22.051, BS 4506-70, ISO/R 775-69, ausgenommen Zuordnung R-S, mit Gewindebohrung in der Wellenspitze DIN 1414. Die Federkeile entsprechen UNI 6604-69, DIN 6885 BI, 1-68, NF E 27.656 22.175, BS 4235.1-72, ISO/R 773-69, ausgenommen Zuordnung I.

Alle Produkte der GSM werden unter Einhaltung folgender Normen entwickelt:

Berechnung der Zahnräder und Lager

ISO 6336 - ISO10400 - DIN3991
Die Belastbarkeit wurde auf Oberflächendruck und Bruch der Richtlinie ISO 6336 - ISO10400 - DIN3991 - gemäß berechnet (auf Anfrage können Überprüfungen den Normen AGMA 2001-C95 und AGMA 2003 gemäß vorgenommen werden).

BS 721
Berechnung der Belastungsfähigkeit der Schnecken und Schrägzahnräder.

ISO 281
Berechnung der Belastungsdauer der Wälzlager.

Wellen
DIN743
Berechnung der Belastungsdauer der Wellen.

Material

EN 10084
Einsatzstahl für Zahnräder und Schnecken.

EN 10083
Vergütungsstahl für Wellen.

EN UNI 10025
Stahl - Gehäuse

UNI EN 1982 - UNI 5274
Bronze für Schrägzahnräder

UNI EN 1706
Aluminium und Aluminiumlegierungen

UNI EN 1561
Grauguss-Legierungen

UNI EN 1563 2004
Sphäroguss

UNI 3097
Stahl für Lagergleitbahnen

1.7 Designazione — *1.7 Designation* — 1.7 Bezeichnung

RXP 700 - Series

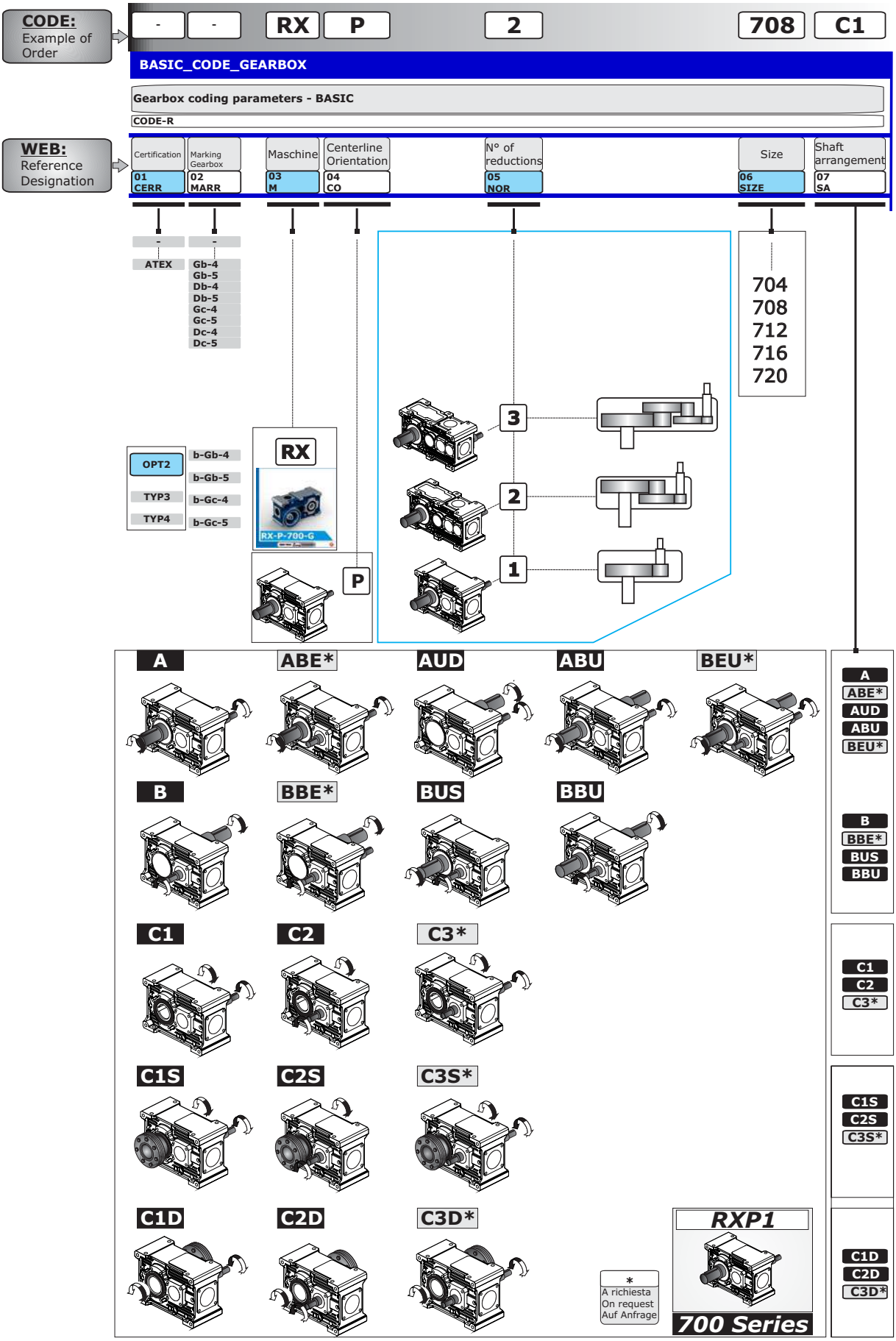

1.7 Designazione | *1.7 Designation* | 1.7 Bezeichnung

RXP 700 - Series

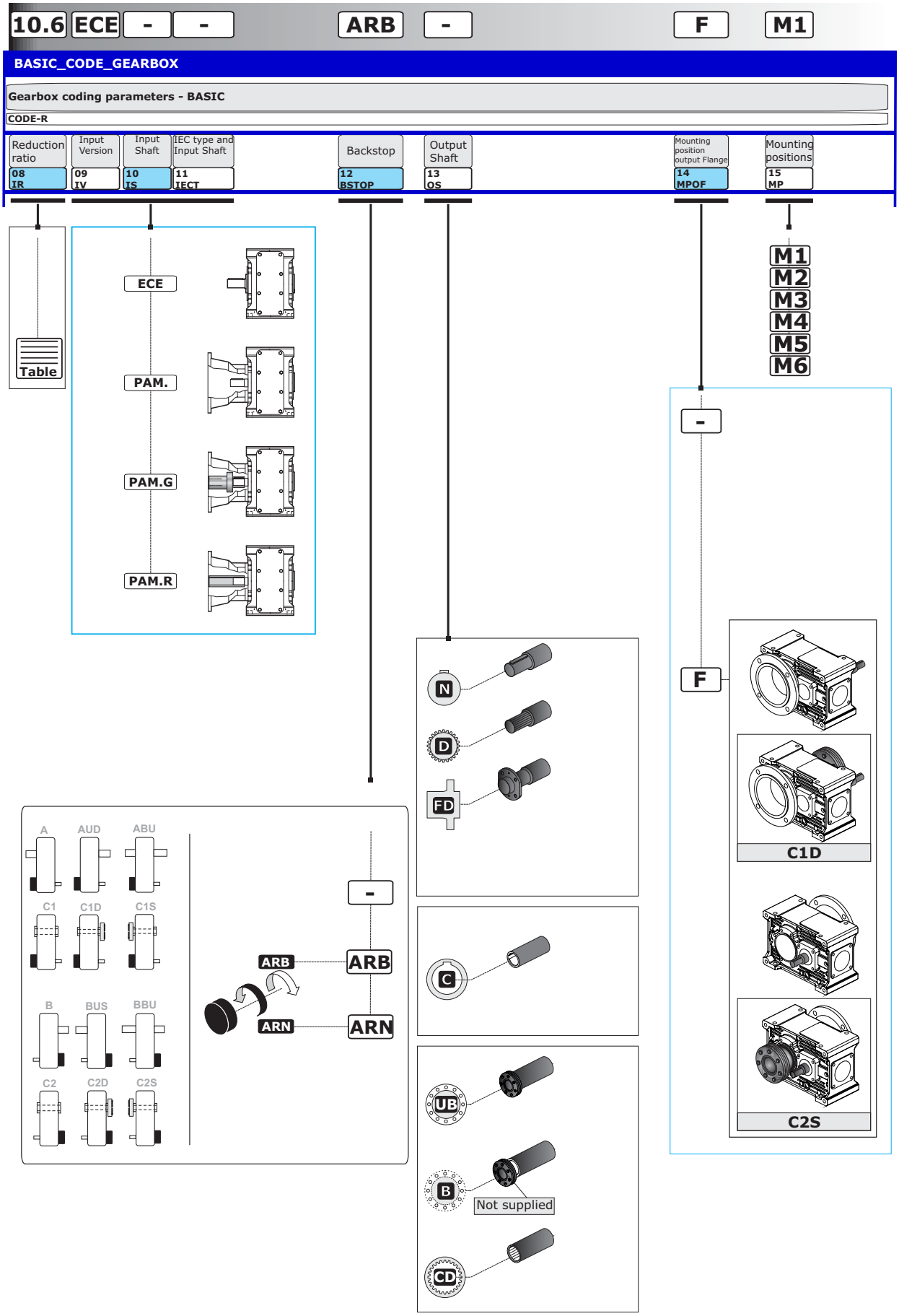

1.7 Designazione — *1.7 Designation* — 1.7 Bezeichnung

RXP 800 - Series

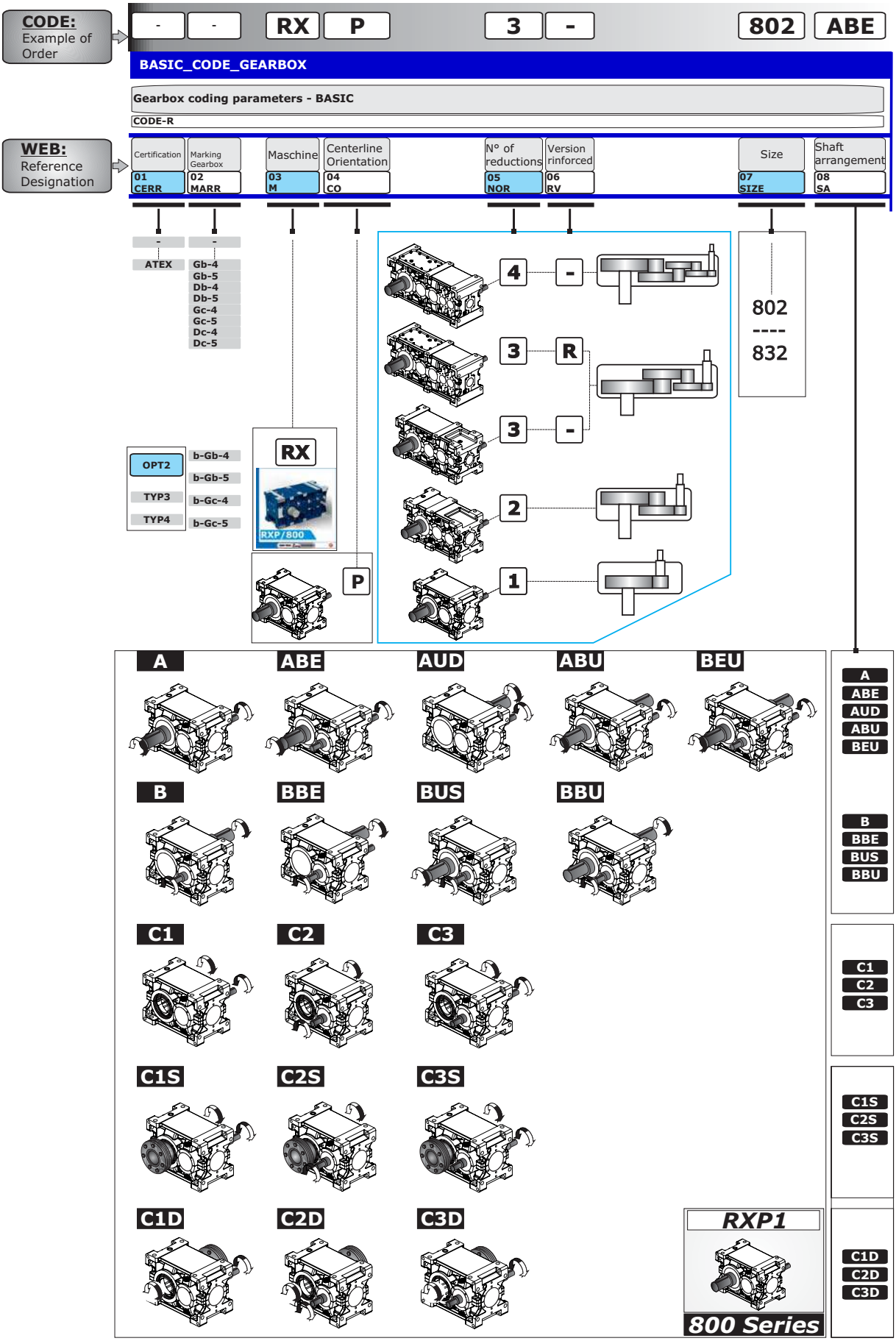

1.7 Designazione — *1.7 Designation* — 1.7 Bezeichnung

RXP 800 - Series

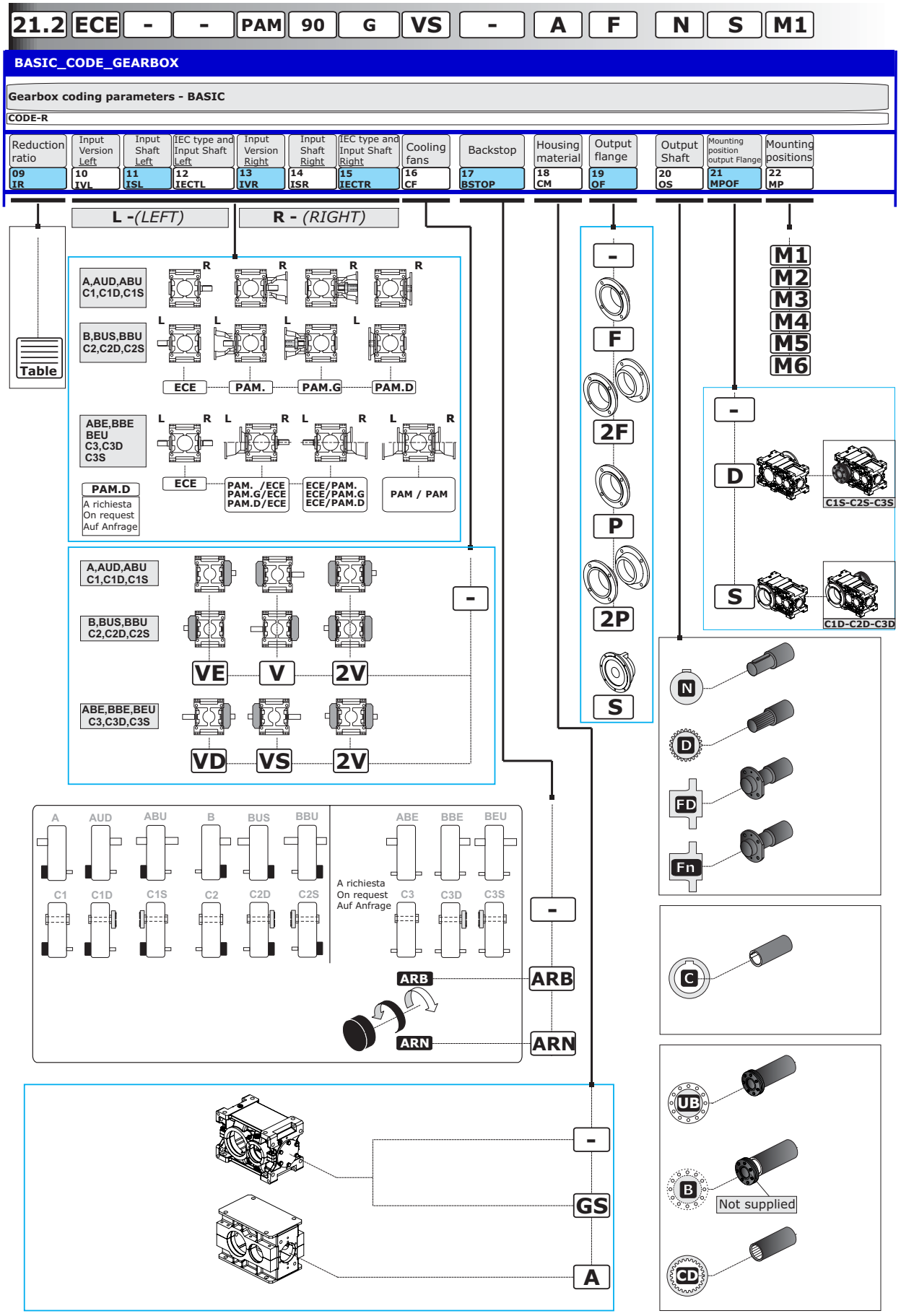

1.7 Designazione — *1.7 Designation* — 1.7 Bezeichnung

M - Macchina — ***M - Maschine*** — **M - Getriebe**

RX

CO - Posizone Assi — ***CO - Centerline Orientation*** — **CO - Bauform getriebestufen**

RX 700 Series

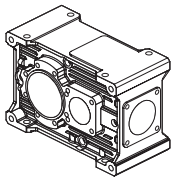

RX 800 Series

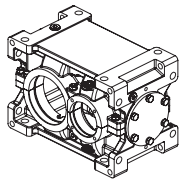

NOR - N° Stadi — ***NOR - N° of reductions*** — **NOR - N° Anzahl der stufen**

RX 700	1	2	3	—
RX 800	1	2	3	4

RV - Versione Rinforzata — ***RV - Version rinforced*** — **RV - Verstärkte Ausführung**

RX 700

RXP1 RXP2 RXP3	—

RX 800

RXP1-RXP2	—	
RXP3	—	
	R	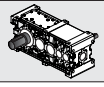
RXP4	—	

SIZE - Grandezza — ***SIZE - Size*** — **SIZE - Größe**

	RX 700 Series					***RX 800Series***														
	704	708	712	716	720	802	804	806	808	810	812	814	816	818	820	822	824	826	828	830	832
RXP1																		—			
RXP2	—																				—
RXP3	—																				
RXP3R	—													—							
RXP4	—																				

SA - Esecuzione grafica — ***SA - Shaft arrangement*** — **SA - Grafische Ausführung**

05 - SA				
A	AUD	ABE*	ABU	BEU*
B	BUS	BBE*	BBU	
C1	C2	C3*		
C1D	C1S	C3S*	C3D*	
C2D	C2S			

* RX 700 - a richiesta / On request / Auf Anfrage

IR - Rapporto di riduzione — ***IR - Reduction ratio*** — **IR - Übersetzungsverhältnis**

(Vedi prestazioni). Tutti i valori dei rapporti sono approssimati. Per applicazioni dove necessita il valore esatto consultare il ns. servizio tecnico.

(See ratings). Ratios are approximate values. If you need exact values for a specific application, please contact our Engineering.

(Siehe "Leistungen"). Bei allen Werten der Übersetzungen handelt es sich um approximative Wertangaben. Bei Applikationen, bei denen die exakte Wertangabe erforderlich ist, muss unser Technischer Kundendienst konsultiert werden.

1.7 Designazione — *1.7 Designation* — 1.7 Bezeichnung

SA - Esecuzione grafica — ***SA - Shaft arrangement*** — **SA - Grafische Ausführung**

RXP 1 700

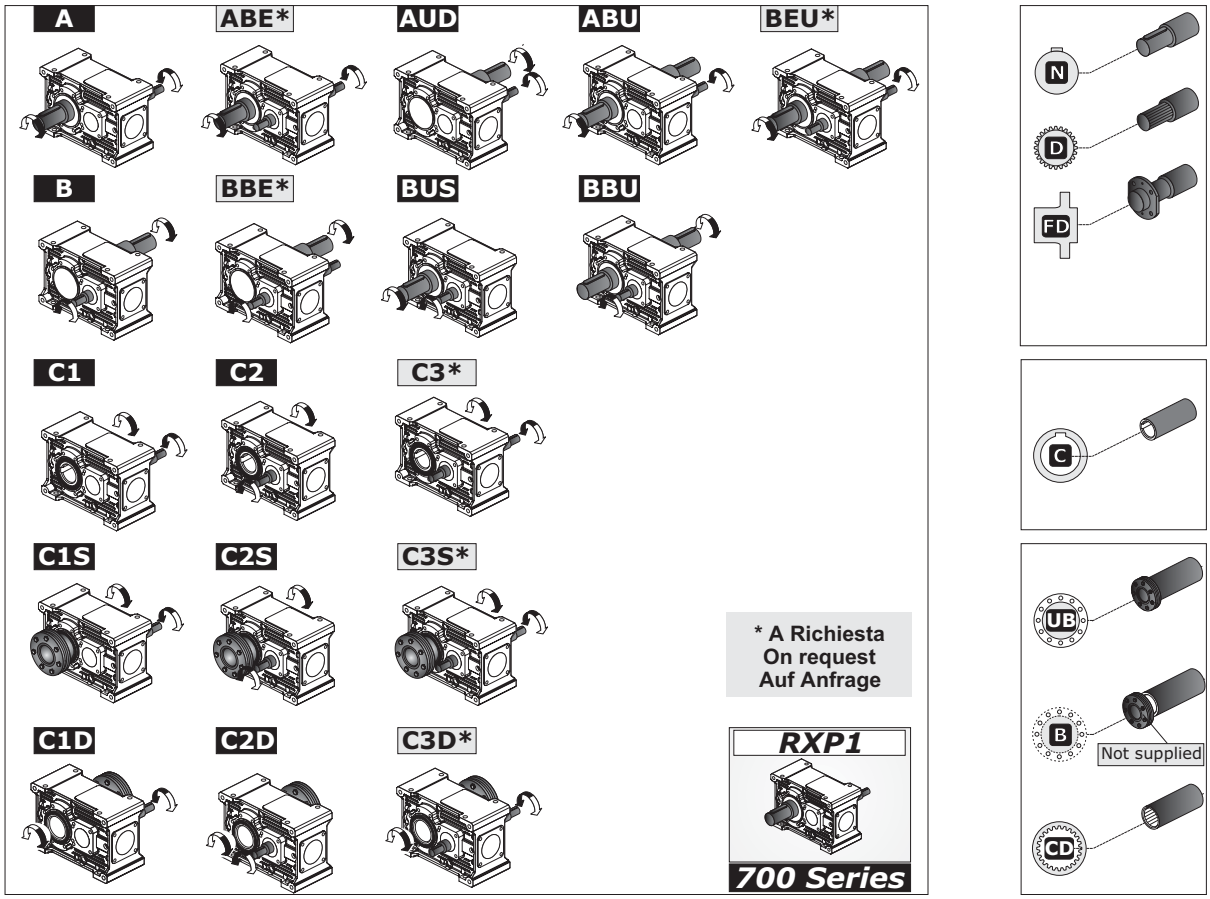

RXP 1 800

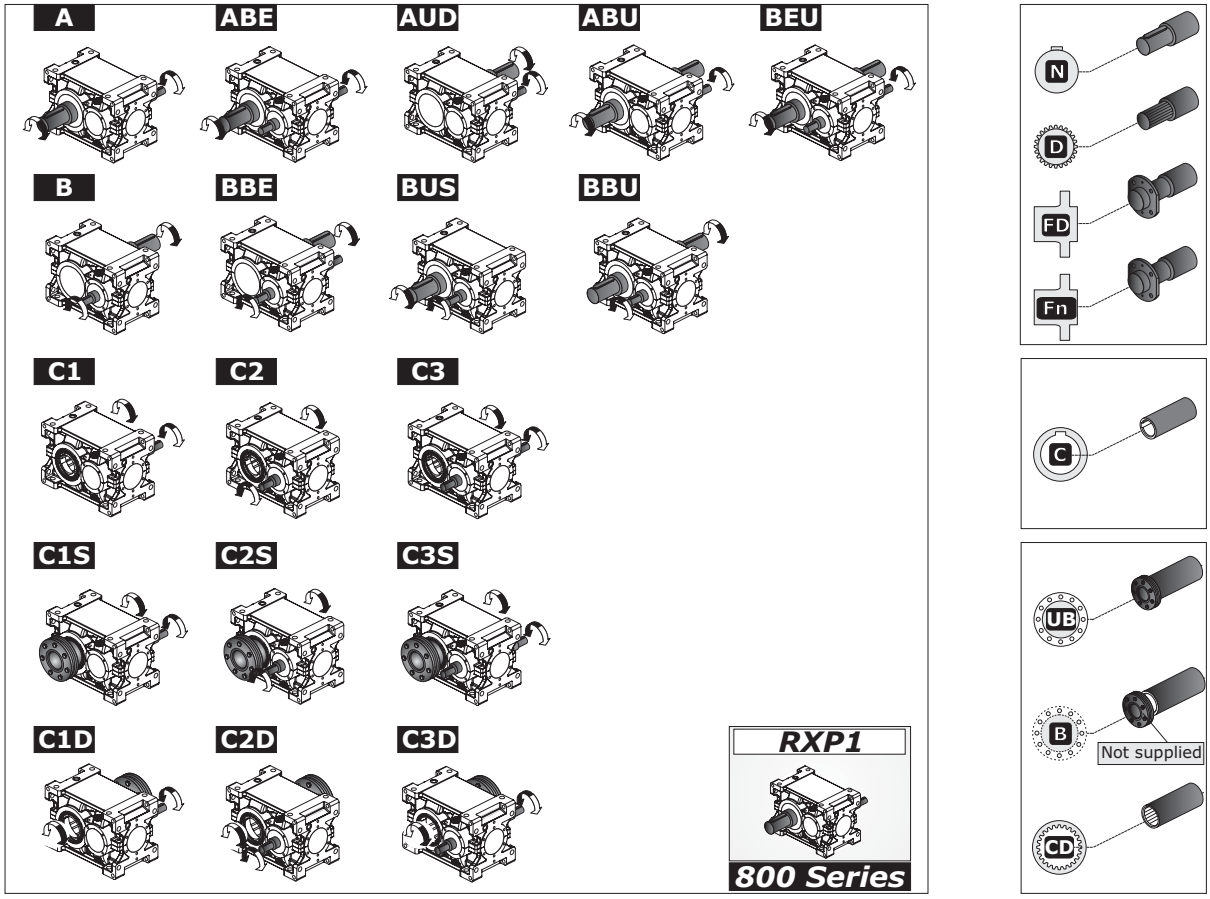

1.7 Designazione — *1.7 Designation* — 1.7 Bezeichnung

SA - Esecuzione grafica — ***SA - Shaft arrangement*** — **SA - Grafische Ausführung**

RXP 2 700

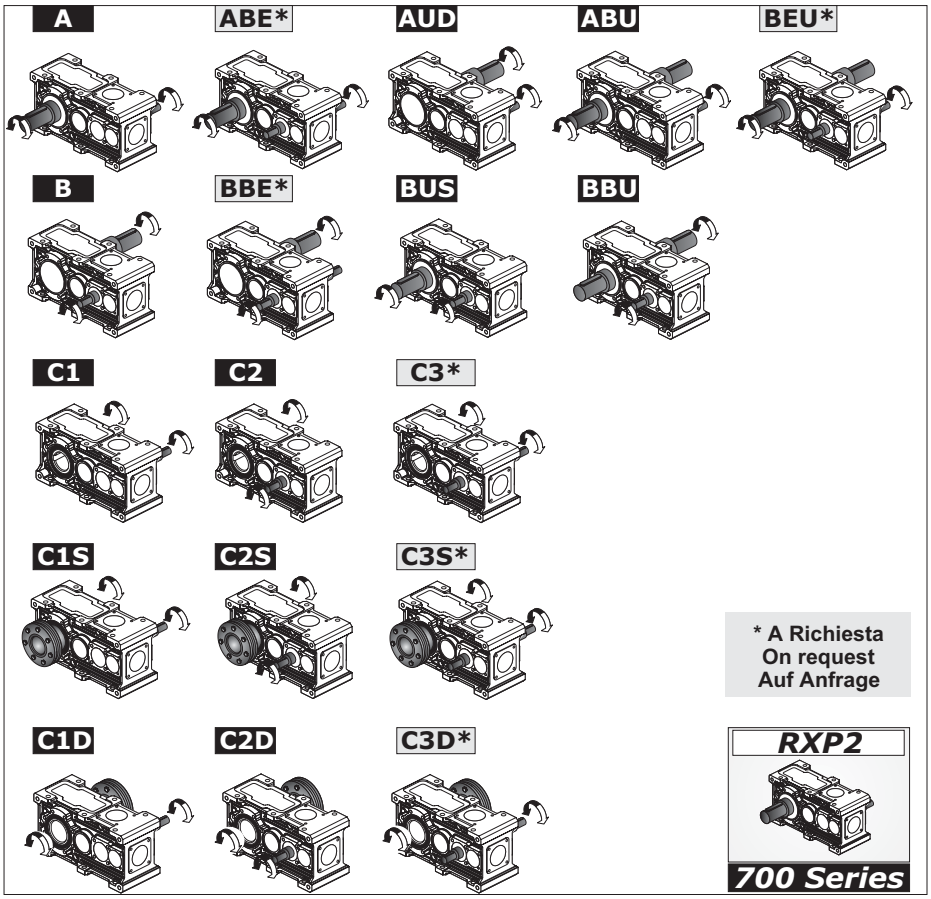

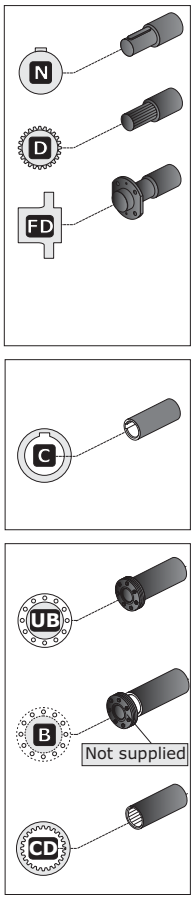

RXP 2 800

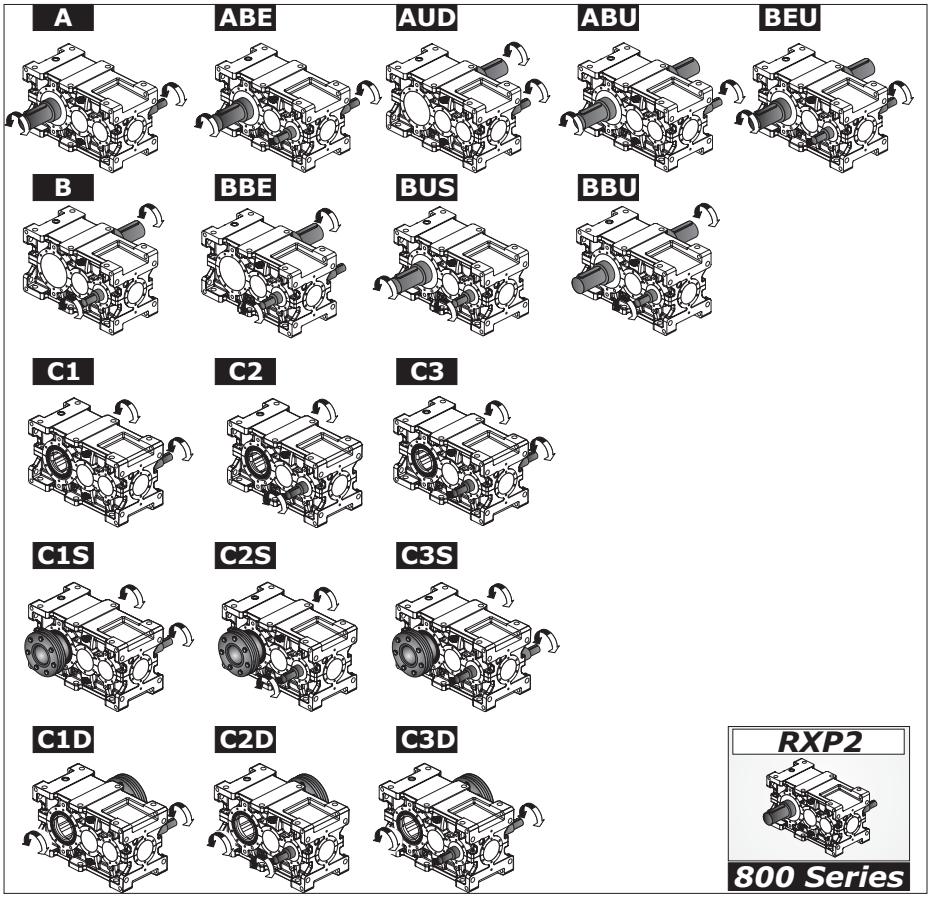

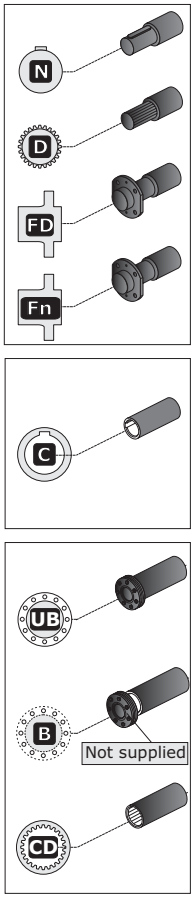

1.7 Designazione — *1.7 Designation* — 1.7 Bezeichnung

SA - Esecuzione grafica — ***SA - Shaft arrangement*** — **SA - Grafische Ausführung**

RXP 3 700

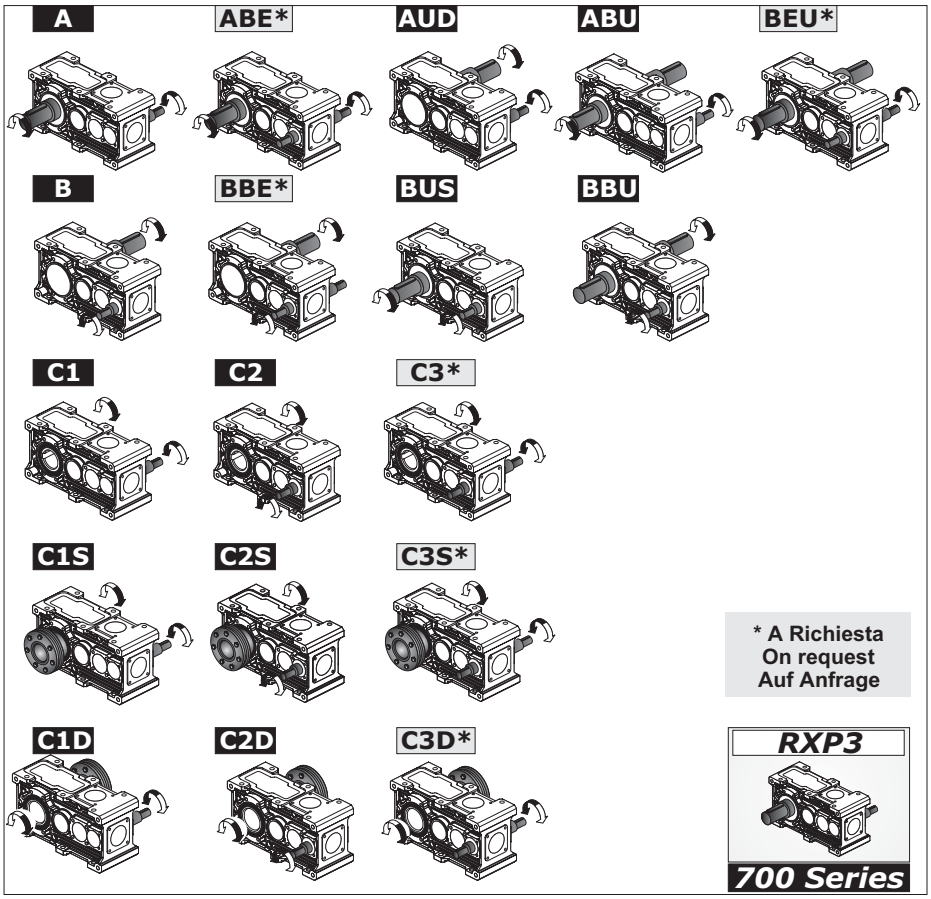

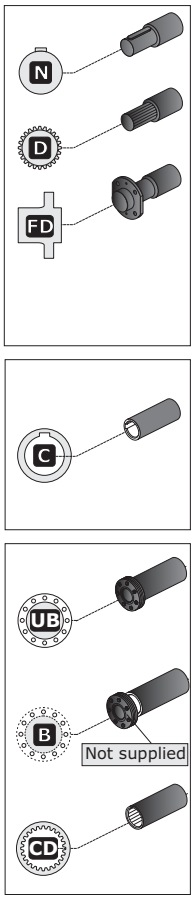

RXP 3 800

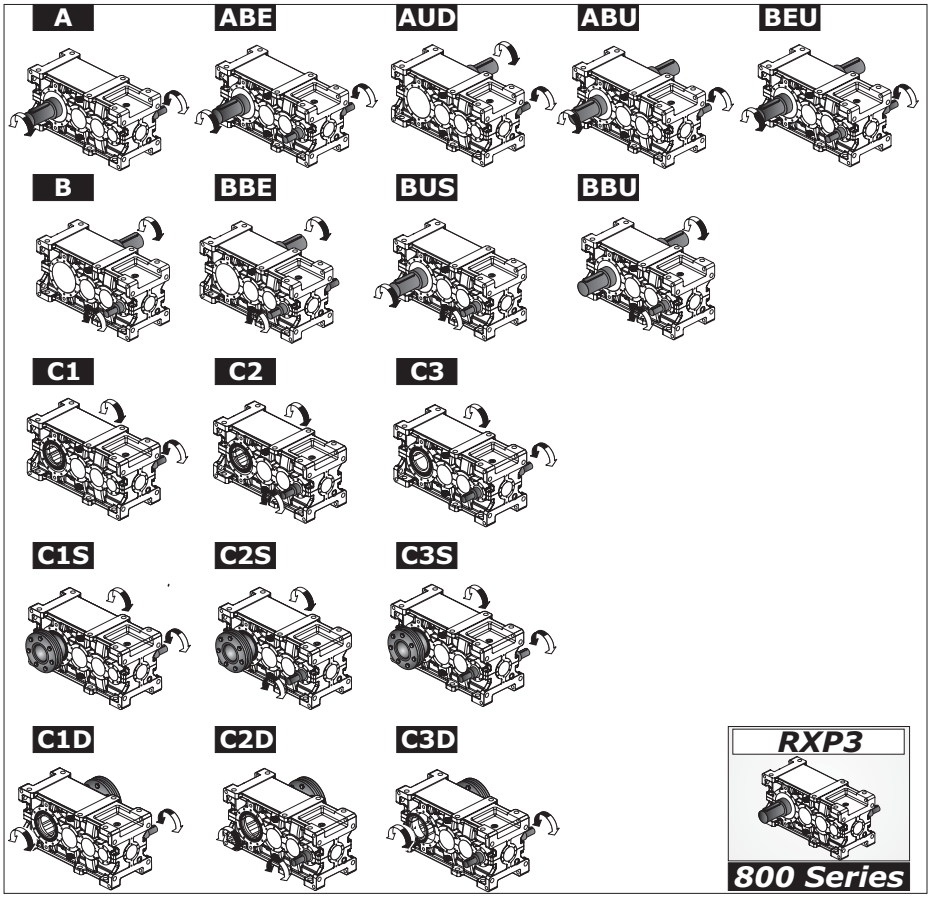

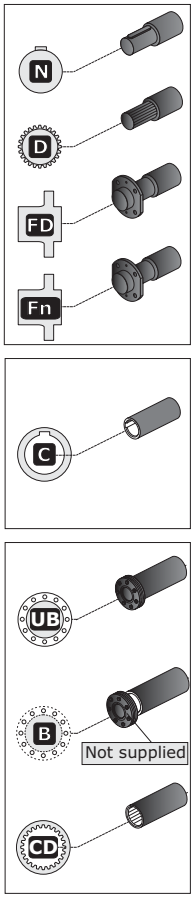

1.7 Designazione — *1.7 Designation* — 1.7 Bezeichnung

SA - Esecuzione grafica — ***SA - Shaft arrangement*** — **SA - Grafische Ausführung**

RXP 3R 800

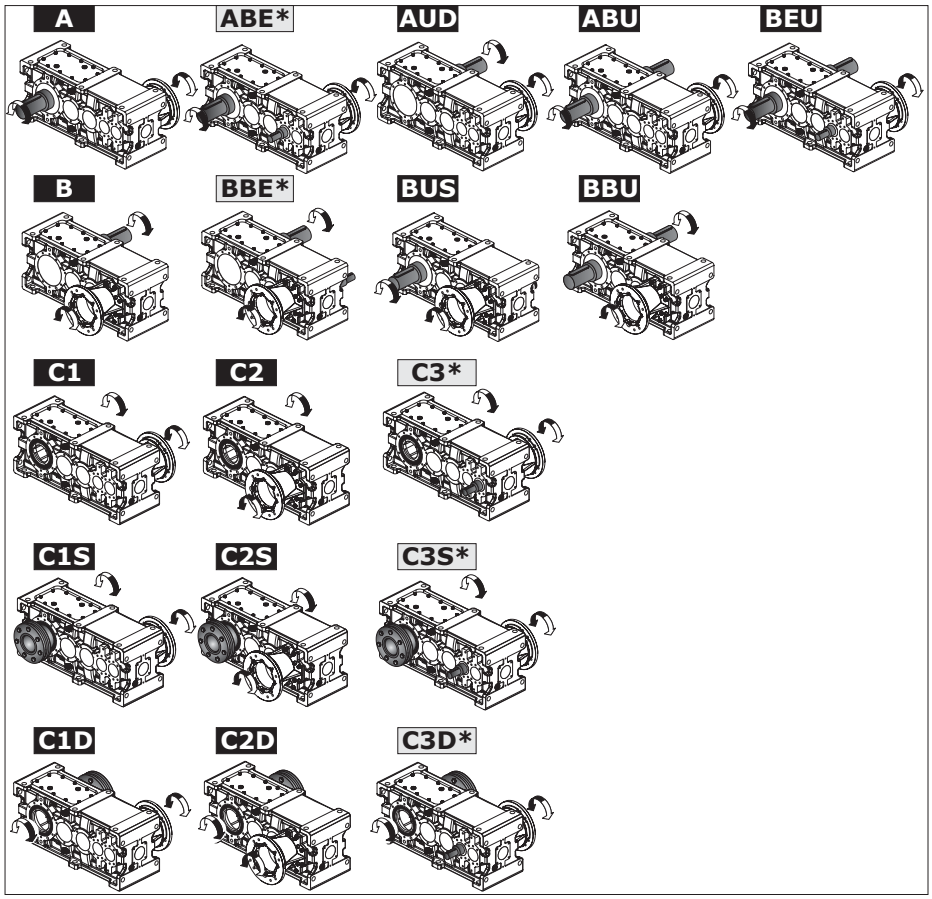

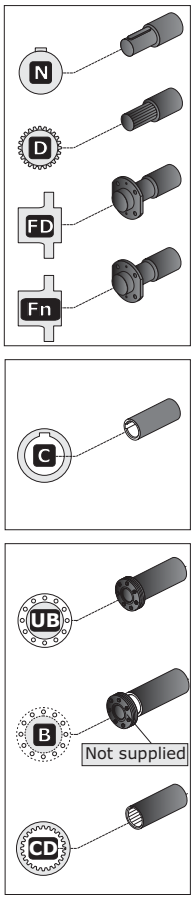

RXP 4 800

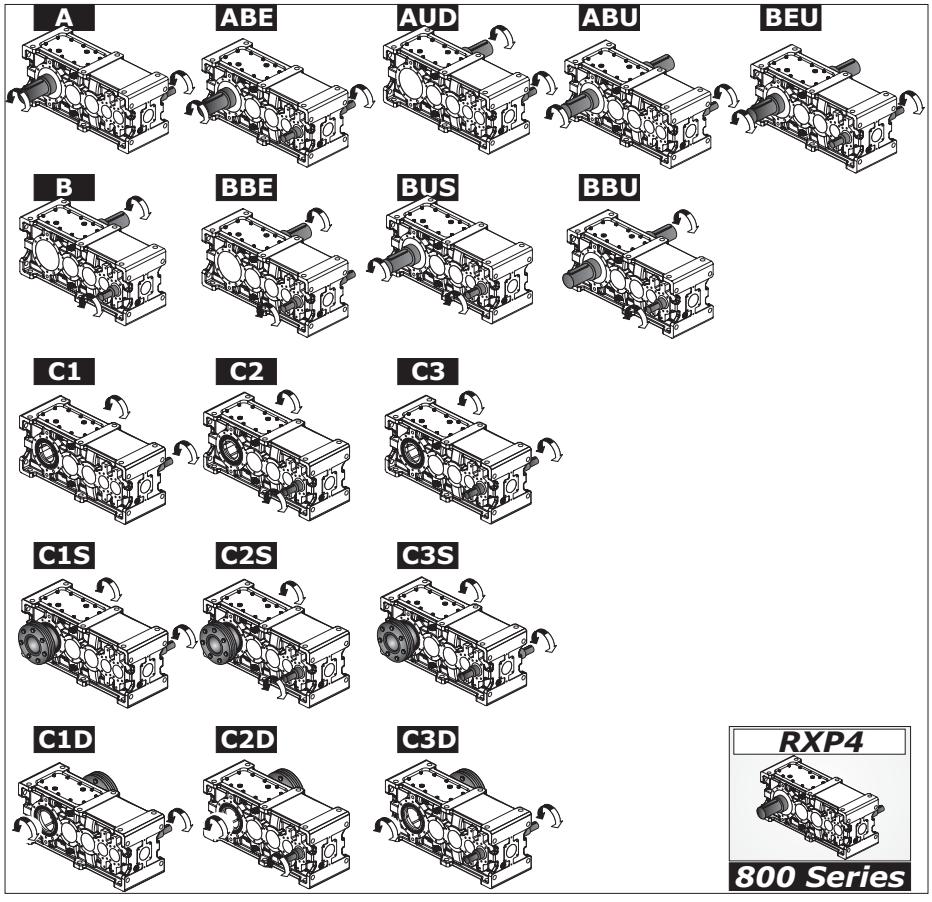

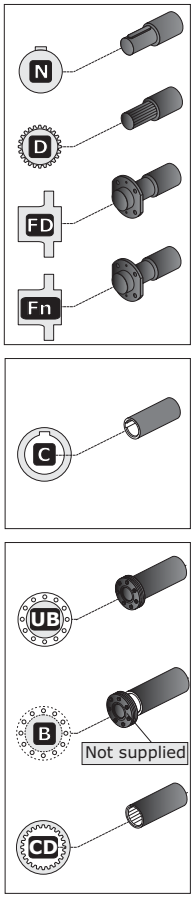

1.7 Designazione — *1.7 Designation* — 1.7 Bezeichnung

RX 700 Series	**IV** Versione Entrata Input Version Antriebausführung	**IS** Albero Entrata Input Shaft Antriebswelle	**IECT** Tipo IEC e Albero Entrata IEC type and Input Shaft IEC Typ und Antriebswelle
ECE	ECE	—	—
PAM..	PAM	80 90 ...	—
PAM..G			G
PAM..R			R

RX 700 Series		**ECE** 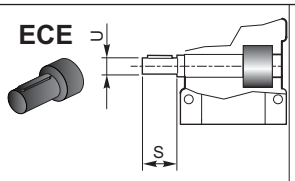 Entrata con albero pieno Solid input shaft Antrieb mit Vollwelle		**PAM...**  IEC - Con campana senza giunto IEC - Motor bell without coupling IEC - mit Glocke ohne Kupplung		**PAM...G**  IEC - Con campana e giunto IEC - Motor bell and coupling IEC - mit Glocke und Kupplung		**PAM...R**  IEC-Con campana e giunto non elastico IEC - Motor bell and coupling not elastic IEC-mit Glocke und Kupplung mit keinem elastischen Teil						
		U	S	**63 B5**	**71 B5**	**80 B5**	**90 B5**	**100 B5**	**112 B5**	**132 B5**	**160 B5**	**180 B5**
RXP1	**704**	19 j6	40	Non disponibile / Not Avaiable / Nicht verfügbar								
	708	24 j6	50									
	712	28 j6	60									
	716	38 k6	80									
	720	48 k6	80									
RXP2	**708**	19 j6	40									
	712	24 j6	50									
	716	28 j6	60									
	720	38 k6	80									
RXP3	**708**	14 j6	30									
	712	19 j6	40									
	716	24 j6	50									
	720	28 j6	60									

N.B: Per ulteriori accoppiamenti non previsti a catalogo consultare il ns. servizio tecnico commerciale.

NOTE: *For coupling with motors not listed in this catalogue, please contact our Sales Engineers.*

HINWEIS: Für weitere, nicht im Katalog enthaltene Passungen, bitten wir Sie sich mit unseren Technischen Kundendienst in Verbindung zu setzen.

Designazione motore elettrico Se è richiesto un motoriduttore completo di motore è necessario riportare la designazione di quest'ultimo. A tale proposito consultare il ns. catalogo dei motori elettrici Electronic Line.	*Electric motor designation* *For applications requiring a gearmotor, motor designation must be specified.To this end, please refer to our Electronic Line electric motor catalogue.*	Bezeichnung des Elektromotors Wird ein Getriebemotor komplett mit Elektromotor angefordert, müssen dessen Daten angegeben werden. Diesbezüglich verweisen wir auf unseren Katalog der Elektromotoren "Electronic Line".

1.7 Designazione — *1.7 Designation* — 1.7 Bezeichnung

RX 800 Series	L (Entrata Sinistra/Left Input /Linksantrieb)				R (Entrata Destra/Right Input/Rechtsantrieb)			
	IVL Versione Entrata Input Version Antriebausführung		**ISL** Albero Entrata Input Shaft Antriebswelle	**IECTL** Tipo IEC e Albero Entrata IEC type and Input Shaft IEC Typ und Antriebswelle	**IVR** Versione Entrata Input Version Antriebausführung		**ISR** Albero Entrata Input Shaft Antriebswelle	**IECTR** Tipo IEC e Albero Entrata IEC type and Input Shaft IEC Typ und Antriebswelle
	B - BUS - BBU - C2 - C2D - C2S				**A - AUD - ABU - C1 - C1D - C1S**			
ECE		ECE	—	—		ECE	—	—
PAM..		PAM	80 90 ...	—		PAM	80 90 ...	—
PAM..G				G				G
PAM..D				D				D
	ABE - BBE - BEU - C3 - C3D - C3S							
ECE	ECE		—	—	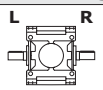	ECE	—	—
PAM../ECE	PAM		80 90 ...	—	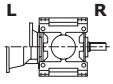	ECE	—	—
PAM..G/ECE				G				
PAM..D/ECE				D				
ECE/PAM..	ECE		—	—	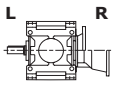	PAM	80 90 ...	—
ECE/PAM..								G
ECE/PAM..D								D
PAM../PAM..	PAM		80 90 ...	— G D	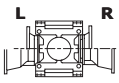	PAM	80 90 ...	— G D

Designazione motore elettrico Se è richiesto un motoriduttore completo di motore è necessario riportare la designazione di quest'ultimo. A tale proposito consultare il ns. catalogo dei motori elettrici Electronic Line.	*Electric motor designation* *For applications requiring a gearmotor, motor designation must be specified.To this end, please refer to our Electronic Line electric motor catalogue.*	Bezeichnung des Elektromotors Wird ein Getriebemotor komplett mit Elektromotor angefordert, müssen dessen Daten angegeben werden. Diesbezüglich verweisen wir auf unseren Katalog der Elektromotoren "Electronic Line".

RX 800 Series

ECE

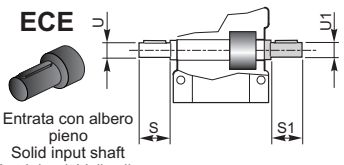

Entrata con albero pieno
Solid input shaft
Antrieb mit Vollwelle

	U	S	ir	U1	S1
802	45 k6	112	≥ 4.6	35 k6	63
804	50 k6	112	≥ 4.4	40 k6	70
806	55 m6	125	≥ 4.8	45 k6	80
808	60 m6	140	≥ 5.3	50 k6	90
810	65 m6	140	≥ 5.3	55 m6	100
812	70 m6	160	≥ 5.4	60 m6	112
814	80 m6	180	≥ 5.5	70 m6	125
816	90 m6	180	≥ 5.3	80 m6	140
818	100 m6	200	≥ 5.9	90 m6	160
820	110 m6	200	all	110 m6	200
822	125 m6	225		125 m6	225
824	140 m6	250		140 m6	250

RXP1

PAM...



IEC - Con campana senza giunto
IEC - Motor bell without coupling
IEC - mit Glocke ohne Kupplung

PAM...G



IEC - Con campana e giunto
IEC - Motor bell and coupling
IEC - mit Glocke und Kupplung

PAM...D

D



IEC - Accoppiamento diretto
IEC - Direct coupling
IEC - Direkte Passung

A richiesta
On request-Auf Anfrage

63 B5	71 B5	80 B5	90 B5	100 B5	112 B5	132 B5	160 B5	180 B5	200 B5	225 B5	250 B5	280 B5	315 B5	355 B5

Non Disponibile / *Not Available* / Nicht verfügbar

1.7 Designazione — *1.7 Designation* — 1.7 Bezeichnung

RX 800 Series

ECE

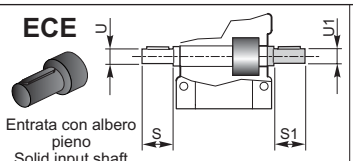

Entrata con albero pieno
Solid input shaft
Antrieb mit Vollwelle

PAM...



IEC - Con campana senza giunto
IEC - Motor bell without coupling
IEC - mit Glocke ohne Kupplung

PAM...G



IEC - Con campana e giunto
IEC - Motor bell and coupling
IEC - mit Glocke und Kupplung

PAM...D

D



IEC - Accoppiamento diretto
IEC - Direct coupling
IEC - Direkte Passung

A richiesta-On request
Auf Anfrage

		U	S	ir	U1	S1	63 B5	71 B5	80 B5	90 B5	100 B5	112 B5	132 B5	160 B5	180 B5	200 B5	225 B5	250 B5	280 B5	315 B5	355 B5
RXP2	802	32 k6	80	≥21.0	28 k6	50							D			*					
	804	35 k6	80	≥20.9	32 k6	56								D		*	*				
	806	45 k6	112	≥18.2	35 k6	63								D	D		*				
	808	50 k6	112	≥17.7	40 k6	70									D	D		*	*		
	810	55 m6	125	≥19.7	45 k6	80										D	D		*		
	812	60 m6	140	≥20.6	50 k6	90											D	D		*	
	814	65 m6	140	≥20.9	55 k6	100												D	D		*
	816	70 m6	160	≥20.9	60 m6	112													D		*
	818	80 m6	180	≥21.9	70 m6	125													D	D	*
	820	90 m6	180	≥21.3	80 m6	140														D	*
	822	100 m6	200		100 m6	200	A richiesta / *On request* / Auf Anfrage														
	824	110 m6	200		110 m6	200															
	826	125 m6	225	all	125 m6	225															
	828	140 m6	250		140 m6	250															
	830	160 m6	280		160 m6	280															
RXP3	802	24 j6	63	all	same U and S				D	D	D	D	D	*	*	*					
	804	28 j6	63							D	D	D	D	D*	*	*	*				
	806	32 k6	80								D	D	D	D	*	*	*				
	808	35 k6	80								D	D	D	D	D	*	*	*	*		
	810	45 k6	112								D	D	D	D	D		*	*	*	*	
	812	50 k6	112								D	D	D	D	D	D	D	*	*	*	
	814	55 m6	125										D	D	D	D	D	*	*	*	
	816	60 m6	140										D	D	D	D	D	D	*	*	*
	818	65 m6	140											D	D	D	D	D	D	*	*
	820	70 m6	160											D	D	D	D	D	D	*	*
	822	80 m6	180				A richiesta / *On request* / Auf Anfrage														
	824	90 m6	180																		
	826	100 m6	200																		
	828	110 m6	200																		
	830	125 m6	225																		
	832	140 m6	250																		
RXP3R	802	24 j6	63	all	same U and S																
	804	28 j6	63																		
	806	32 k6	80																		
	808	35 k6	80																		
	810	45 k6	112																		
	812	50 k6	112																		
	814	55 m6	125																		
	816	60 m6	140																		

* Vedere paragrafo 1.4 "Verifiche" / * *Please read 1.4* / * Weitere Informationen finden Sie 1.4

RX 800 Series

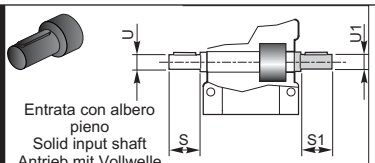

Entrata con albero pieno
Solid input shaft
Antrieb mit Vollwelle

PAM...



IEC - Con campana senza giunto
IEC - Motor bell without coupling
IEC - mit Glocke ohne Kupplung

PAM...G



IEC - Con campana e giunto
IEC - Motor bell and coupling
IEC - mit Glocke und Kupplung

		ECE U U1	ECE S S1	ECR ir	ECR U U1	ECR S S1	63 B5	71 B5	80 B5	90 B5	100 B5	112 B5	132 B5	160 B5	180 B5	200 B5	225 B5	250 B5	280 B5	315 B5	355 B5
RXP4	802	19 j6	51	<122	24 j6	63															
	804	19 j6	51	<113	28 j6	63															
	806	24 j6	66	<124	32 k6	80															
	808	24 j6	66	<123	35 k6	80															
	810	28 j6	90	<126	45 k6	112															
	812	28 j6	90	<125	50 k6	112															
	814	32 k6	100	<132	55 m6	125															
	816	32 k6	100	<123	60 m6	140															
	818	45 k6	112	—	—	—															
	820	50 k6	112	—	—	—															
	822	55 m6	125	—	—	—	A richiesta / *On request* / Auf Anfrage														
	824	60 m6	140	—	—	—															
	826	65 m6	140	—	—	—															
	828	70 m6	160	—	—	—															
	830	80 m6	180	—	—	—															
	832	90 m6	180	—	—	—															

1.7 Designazione — *1.7 Designation* — 1.7 Bezeichnung

CF - Ventole di raffreddamento — ***CF - Cooling fans*** — **CF - Kühllüfterräder**

RX 700 Series	Non disponibile Not available Nicht verfügbar

RX 800 Series

—		VE	V	2V		VD	VS	2V
Senza Ventola Without Coolings Fan Ohne Kühllüfterräder	**A - AUD - ABU C1 - C1D - C1S**		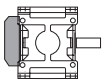	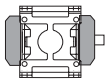	**ABE - BBE - BEU C3 - C3D - C3S**	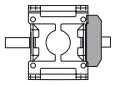	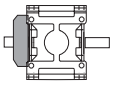	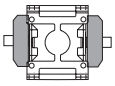
	B - BUS - BBU C2 - C2D - C2S		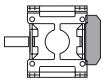	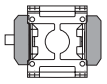				

Applicabilità *Application* Applikationsmöglichkeiten					
	VE	**VD**	**VS**	**V**	**2V**
RXP 1	**802-804-806-808-810-812-814-816-818-820**			—	—
RXP 2	**806-808-810-812-814-816-818-820**				
RXP 3	**810-812-814-816-818-820**				
RXP 4	—	—	—	—	—

BSTOP - Antiretro

Hanno adeguata capacità di carico rapportata alle prestazioni del riduttore. Sono montati direttamente sugli alberi pignoni. La lubrificazione è fornita dall'olio del riduttore salvo forme costruttive particolari. L'inversione del senso libero avviene molto semplicemente dall'esterno ruotando le ruote libere di 180°.

Indicare nella richiesta il senso di rotazione libero necessario riferendosi all'albero lento (freccia nera e bianca, vedere esecuzioni grafiche nelle pagine dimensionali).

BSTOP - Backstop

Backstops are supplied with appropriate load capacity for gear unit rating. They are fitted directly on the pinion shafts. Lubrication is provided by gear unit oil (except for some special gear unit configurations). Free rotation is easily reversed by rotating the free wheels through 180° with no need to disassemble the unit.

Specify the required direction of free rotation as viewed from output shaft end (black and white arrow, see shaft arrangements in dimension pages).

BSTOP - Rücklaufsperre

Sie verfügen über eine den Getriebeleistungen angemessene Belastungskapazität. Sie werden direkt auf die Ritzelwellen montiert. Die Schmierung wird, mit Ausnahme besonderer Bauformen, durch das Getriebeöl gegeben. Die Inversion der freien Drehrichtung erfolgt einfach von außen her, indem die Freiläufe um 180° gedreht werden.

In der Anfrage muss unter Bezugnahme auf die Antriebswelle die erforderliche Richtung der freien Drehung angegeben werden (schwarzer und weißer Pfeil, siehe grafische Ausführungen auf den Seiten mit Maßangaben).

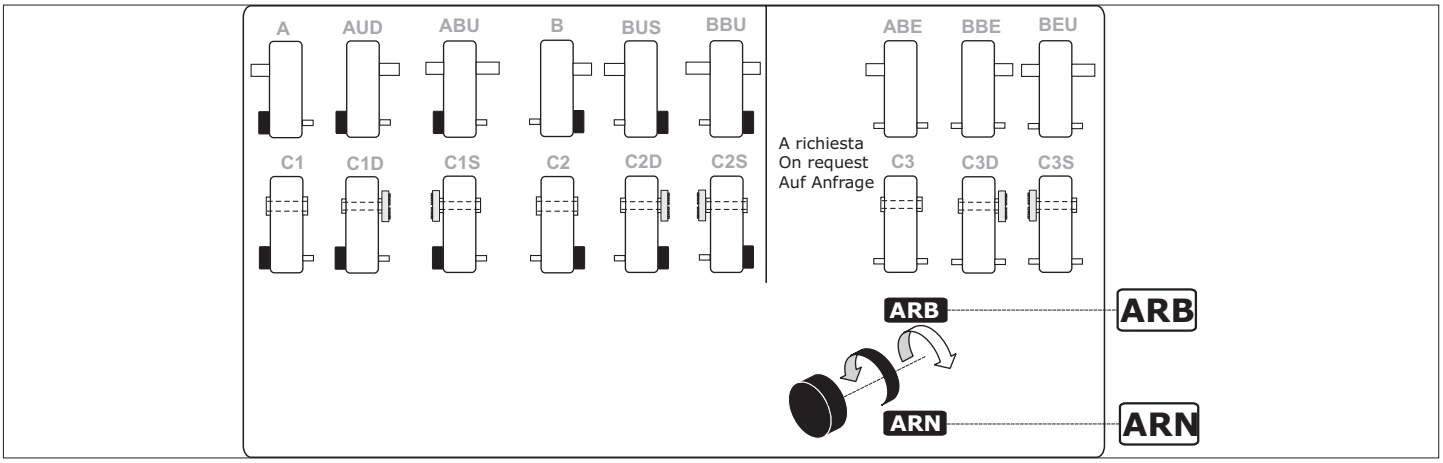

—	Senza Antiretro Without Backstop Ohne Rücklaufsperre
ARB	Rotazione libera freccia bianca (B) *Free rotation - white arrow (B)* Freie Drehung - weißer Pfeil (B)
ARN	Rotazione libera freccia nera (N) *Free rotation - black arrow (N)* Freie Drehung - schwarzer Pfeil (N)

Applicabilità
Application
Applikationsmöglichkeiten

	RX 700 Series					RX 800 Series													
	704	708	712	716	720	802	804	806	808	810	812	814	816	818	820	822	824	826	828	830	832
RXP 1															"On request"			—	—	—	—
RXP 2	—																		"On request"		—
RXP 3	—															"On request"					
RXP 4	—					"On request"															

1.7 Designazione — *1.7 Designation* — 1.7 Bezeichnung

CM - Materiale carcassa — ***CM - Housing material*** — **CM - Gehäusematerial**

RX 700 - Series

RXP1 - RXP2 - RXP3						
Materiale carcassa / *Housing material* Gehäusematerial		704	708	712	716	720
Ghisa meccanica / *Engineering cast iron* Maschinenguss	G	RXP1				
		—	RXP2-RXP3			

RX 800 - Series

RXP 1

Materiale carcassa / *Housing material* Gehäusematerial		802	804	806	808	810	812	814	816	818	820	822	824	826	828	830	832
Ghisa meccanica / *Engineering cast iron* Maschinenguss	G	"Standard"											—				
Ghisa sferoidale / *Spheroidal cast iron* Sphäroguss	GS	"On request"											"Std"	—			
Acciaio / *Steel* / Stahl	A	"On request"												—			

RXP 2

Materiale carcassa / *Housing material* Gehäusematerial		802	804	806	808	810	812	814	816	818	820	822	824	826	828	830	832
Ghisa meccanica / *Engineering cast iron* Maschinenguss	G	"Standard"												—			
Ghisa sferoidale / *Spheroidal cast iron* Sphäroguss	GS	"On request"												"Std"	—		
Acciaio / *Steel* / Stahl	A	"On request"													"Std"	—	

RXP 3

Materiale carcassa / *Housing material* Gehäusematerial		802	804	806	808	810	812	814	816	818	820	822	824	826	828	830	832
Ghisa meccanica / *Engineering cast iron* Maschinenguss	G	"Standard"												—			
Ghisa sferoidale / *Spheroidal cast iron* Sphäroguss	GS	"On request"												"Std"	—		
Acciaio / *Steel* / Stahl	A	"On request"													"Std"		

RXP 3R

Materiale carcassa / *Housing material* Gehäusematerial		802	804	806	808	810	812	814	816	818	820	822	824	826	828	830	832
Ghisa meccanica / *Engineering cast iron* Maschinenguss	G	"Standard"								—							
Ghisa sferoidale / *Spheroidal cast iron* Sphäroguss	GS	"On request"								—							
Acciaio / *Steel* / Stahl	A	"On request"								—							

RXP 4

Materiale carcassa / *Housing material* Gehäusematerial		802	804	806	808	810	812	814	816	818	820	822	824	826	828	830	832
Ghisa meccanica / *Engineering cast iron* Maschinenguss	G	"Standard"												—			
Ghisa sferoidale / *Spheroidal cast iron* Sphäroguss	GS	"On request"												"Std"	—		
Acciaio / *Steel* / Stahl	A	"On request"													"Std"		

1.7 Designazione

OF - Flangia Uscita

Sono previste flange da impiegare qualora si desideri il fissaggio diretto del riduttore alla macchina.
F - P La soluzione è molto compatta, la battuta dell'albero lento non è modificata rispetto allo standard.

S - La soluzione prevede un allungamento della distanza tra i cuscinetti e della battuta dell'albero lento per fornire maggiore stabilità all'intera struttura.

1.7 Designation

OF - Output Flange

Output flanges are available for flange-mount configuration. This provides a compact design;
***F - P** standard output shaft shoulder dimensions are unchanged.*

S - The solution provides a lengthening of the distance between the bearings and the outputshaft to provide greater stability to the whole structure.

1.7 Bezeichnung

OF - Flansche am Abtrieb

Es sind Flanschen vorgesehen, die dann einzusetzen sind, wenn eine direkte Befestigung des Getriebes an der Maschine gewünscht wird.
F - P Bei dieser Lösung handelt es sich um eine sehr kompakte Form, der Abtriebswellenansatz ist dem standardmäßigen Ansatz gleich.
S - Die Lösung bietet eine Verlängerung der Abstand zwischen den Lagern und der Abtriebwelle, um eine größeren Stabilität der gesamten Struktur bereitzustellen.

RX 700 Series	Per ulteriori informazioni vedere **- 18 - MPOF** For more details, please read **- 18 - MPOF** Sie können Weitere Informationen siehe **- 18 - MPOF**

RX 800 Series

—	F P	S	2F 2P
Senza Flangia *Without Flange* *Ohne Flansche*	Flangia Uscita *Output Flange* Flansche am Abtrieb	Supportazione flangiata in uscita *Flange bearing on the right at output end* Geflanschte Lagerung am Abtrieb	Doppia flangia in uscita *Double output flange* *Doppelter Flansch am Abtrieb*
	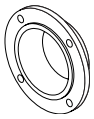	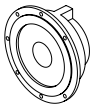	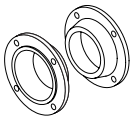

Applicabilità *Application* Applikationsmöglichkeiten	Materiale carcassa / *Housing material* /Gehäusematerial Ghisa / Cast iron / Guss									
	802	**804**	**806**	**808**	**810**	**812**	**814**	**816**	**818**	**820**
RXP1	—									
RXP2										
RXP3										
RXP4										

Applicabilità *Application* Applikationsmöglichkeite	Materiale carcassa / *Housing material* /Gehäusematerial Acciaio / *Steel* / Stahl									
	802	**804**	**806**	**808**	**810**	**812**	**814**	**816**	**818**	**820**
RXP1	—									
RXP2								—		
RXP3								—		
RXP3R									—	
RXP4									—	

1.7 Designazione

OS - Estremità uscita

- Nessuna indicazione = diametro standard;

  diametro opzionale = (vedi tabella).

1.7 Designation

OS - Output shaft

- No indications = standard diameter;

  optional diameter = *(see table).*

1.7 Bezeichnung

OS - Wellenende - Abtrieb

- Keine Angabe = Standard-durchmesser

  Optionaler durchmesser = (siehe Tabelle).

RX 700	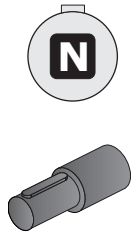	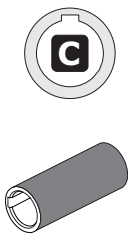		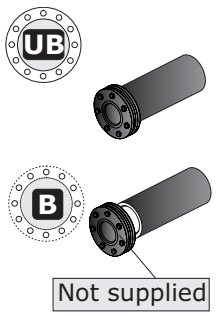		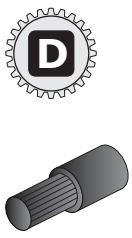	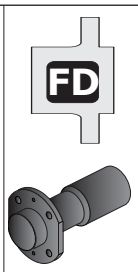
	Standard **— (N)**	**Standard** **— (C)**	**Optional** **C...**	**Standard** **— (UB)** **B**	**Standard** **CD**	**Standard** **D**	**Standard** **FD**
704	— (**N -** ∅ 24xL50)	— (**C -** ∅ 24)	**C28** (∅ 28)	— (**UB -** ∅ 25) **B** (∅ 25)	(28 x 25 DIN5482)	(35 x 31 DIN5482)	(35 x 31 DIN5482)
708	— (**N -** ∅ 32xL60)	— (**C -**∅ 32)	**C30** (∅ 30) **C35** (∅ 35)	— (**UB** – ∅ 35) **B** (∅ 35)	(35 x 31 DIN5482)	(40 x 36 DIN5482)	(40 x 36 DIN5482)
712	— (**N -** ∅ 42xL80)	— (**C -** ∅ 42)	**C40** (∅ 40) **C45** (∅ 45)	— (**UB** – ∅ 45) **B** (∅ 45)	(40 x 36 DIN5482)	(58 x 53 DIN5482)	(58 x 53 DIN5482)
716	— (**N -** ∅ 55xL100)	— (**C -** ∅ 55)	**C50** (∅ 50)	— (**UB** – ∅ 55) **B** (∅ 55)	(50 x 45 DIN5482)	(FIAT 60)	(FIAT 60)
720	— (**N -** ∅ 70xL125)	— (**C -** ∅ 70)	**C60** (∅ 60)	— (**UB** – ∅ 70) **B** (∅ 70)	(70 x 64 DIN5482)	(FIAT 70)	(FIAT 70)

RXP 2 - RXP 3		**712**
	**RXP 2**	58.1
	RXP 3	396.8

Nei rapporti contrassegnati non è disponibile la versione uscita con albero cavo - "C45" / Hollow output shaft "C45" not available for ratios / Bei den gekennzeichneten Übersetzungsverhältnissen ist die Version „Abtrieb mit Hohlwelle "C45“ nicht verfügbar

N	Sporgente Integrale / *Output shaft* / Vollwelle
C	Albero Cavo / *Hollow Shaft* / Holwelle
UB - B	Albero cavo con unità di bloccaggio / *Hollow output shaft with shrink disc* / Hohlwelle mit Schrumpfscheibe
CD	Albero lento cavo scanalato / *Splined hollow shaft* / Verzahnte Hohlwelle
D	Estremità albero lento scanalato senza flangia brocciata / *Splined output shaft without broached flange /Abtriebswelle mit Keilende ohne geräumtem Flansch*
FD	Estremità scanalata albero lento flangia brocciata / *Splined output shaft and broached flange* / Abtriebswelle mit Keilende und geräumtem Flansch
F1...F9	Estremità scanalata albero lento con giunto dentato flangiato/ *Splined output shaft with flanged splined coupling*/Abtriebswelle mit Keilende mit geflanschter Klauen kupplung
F101...F108	Estremità scanalata albero lento con giunto flangiato a rulli bombati / *Splined output shaft with flanged barrel rollers coupling* / Abtriebswelle mit Keilende mit geflanschter Tonnenrollen kupplung

1.7 Designazione — *1.7 Designation* — 1.7 Bezeichnung

OS - Estremità uscita — ***OS - Output shaft*** — **OS - Wellenende - Abtrieb**

RX 800	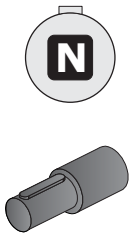	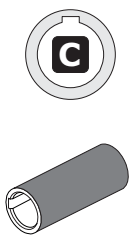	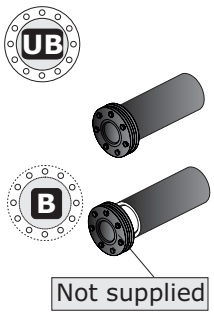	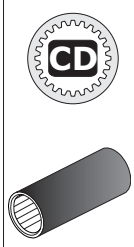		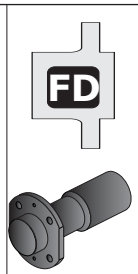		
	Standard **N**	Standard **C**	Standard **UB B**	Standard **CD**	Standard **D**	Standard **FD**	Standard **F...**	Standard **F1..**
802	(∅ 60xL112)	(∅ 60)	(∅ 60)	(60 x 55 DIN5482)	(FIAT 60)	(FIAT 60)	—	
804	(∅ 70xL125)	(∅ 70)	(∅ 70)	(70 x 64 DIN5482)	(FIAT 70)	(FIAT 70)		
806	(∅ 80xL140)	(∅ 80)	(∅ 80)	(80 x 74 DIN5482)	(FIAT 80)	(FIAT 80)		
808	(∅ 90xL160)	(∅ 90)	(∅ 90)	(90 x 84 DIN5482)	(FIAT 95)	(FIAT 95)	F1	F101
810	(∅ 100xL180)	(∅ 100)	(∅ 100)	(100 x 94 DIN5482)	(D. 105 DIN 5480)	(D. 105 DIN 5480)	F1 F2	F101 F102
812	(∅ 110xL200)	(∅ 110)	(∅ 110)	(110 x 3 x 35 DIN5480)	(D. 110 DIN 5480)	(D. 110 DIN 5480)	F2 F3	F102 F103
814	(∅ 125xL225)	(∅ 125)	(∅ 125)	(120 x 5 x 22 DIN5480)	(D. 130 DIN 5480)	(D. 130 DIN 5480)	F3 F4	F103 F104
816	(∅ 140xL250)	(∅ 140)	(∅ 140)	(140 x 5 x 26 DIN5480)	(D. 140 DIN 5480)	(D. 140 DIN 5480)	F4 F5	F104 F105
818	(∅ 160xL280)	(∅ 160)	(∅ 160)	(160 x 5 x 30 DIN5480)	(D. 160 DIN 5480)	(D. 160 DIN 5480)	F5 F6	F105 F106
820	(∅ 180xL315)	(∅ 180)	(∅ 180)	(180 x 8 x 21 DIN5480)	(D. 180 DIN 5480)	(D. 180 DIN 5480)	F6 F7	F106 F107
822	(∅ 200xL355)	(∅ 200)	(∅ 200)	—	(D. 200 DIN 5480)	(D. 200 DIN 5480)	F7 F8	F107 F108
824	(∅ 220xL400)	(∅ 220)	(∅ 220)	—	(D. 220 DIN 5480)		F8 F9	F108 F108
826	(∅ 250xL450)	(∅ 250)	(∅ 250)	—	(D. 250 DIN 5480)	—	F9 On request	F108 *On request*
828	(∅ 280xL500)	(∅ 280)	(∅ 280)	—	—		—	
830	(∅ 320xL500)	(∅ 320)	(∅ 320)	—	—			
832	(∅ 360xL560)	(∅ 360)	(∅ 360)	—	—			

Per ulteriori informazioni vedere **SEZIONE T /** For more details, please read **SECTION T /** Sie können Weitere Informationen siehe **ABSCHNITT T**

RXP 2	**802**	**804**	**806**	**808**	**810**	**812**	**814**	**816**	**818**	**820**	**822**	**824**	**826**	**828**	**830**	**832**
C UB B CD	21.0 23.2	20.9 23.1	24.3	Ok ! all	21.7 24.1	20.6 22.8	21.0 23.2	20.9 23.1	21.9 24.3	21.3 23.6	24.1	22.8 25.5	23.2 25.9	20.9 23.1 25.8	on reque st	—

Nei rapporti contrassegnati non è disponibile la versione uscita con albero cavo -C"-"UB"-"B"-"CD" / Hollow output shaft "C"-"UB"-"B"-"CD" not available for ratios / Bei den gekennzeichneten Übersetzungsverhältnissen ist die Version „Abtrieb mit Hohlwelle "C"-"UB"-"B"-"CD" nicht verfügbar

RXP 3	**802**	**804**	**806**	**808**	**810**	**812**	**814**	**816**	**818**	**820**	**822**	**824**	**826**	**828**	**830**	**832**
C UB B CD	124 137	123 135	130 142	Ok ! All	121 134	122 135	124 137	123 135	130 142	128 140	134	122 133	137	123 137	Ok ! All	Ok ! All

Nei rapporti contrassegnati non è disponibile la versione uscita con albero cavo - "C"-"UB"-"B"-"CD" / Hollow output shaft "C"-"UB"-"B"-"CD" not available for ratios / Bei den gekennzeichneten Übersetzungsverhältnissen ist die Version „Abtrieb mit Hohlwelle "C"-"UB"-"B"-"CD" nicht verfügbar

1.7 Designazione — *1.7 Designation* — 1.7 Bezeichnung

MPOF - Lato Flangia Uscita — ***MPOF - Mounting Position Output Flange*** — **MPOF - Montageseite Abtiebsflansch**

RX 700 Series			
—	Senza Flangia *Without Flange* *Ohne Flansch*		
F	A-ABE-AUD-ABU-C1	Flangia in uscita: Fornita SEMPRE opposta a configurazione presente in entrata *Output flange: ALWAYS supplied in opposite configuration than input side* Ausgangsflansch: wird IMMER entgegengesetzt der vorhandenen Eingangskonfiguration geliefert	C1D
	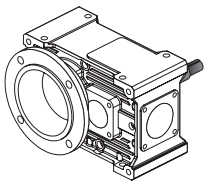		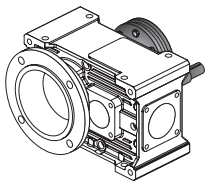
	B-BBE-BUS-BBU-C2		C2S
	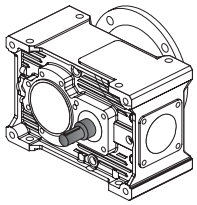		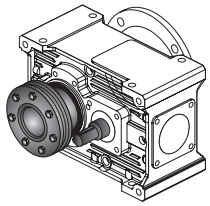

RX 800 Series			
D	B-BBE-AUD-ABU-BBU-BEU-C1-C2-C3	Flangia in uscita a destra Output flange on right side Flansch am Abtriebe rechts	C1S - C2S - C3S
	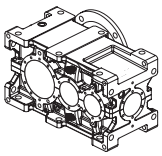		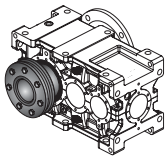
S	A-ABE-BUS-ABU-BBU-BEU-C1-C2-C3	Flangia in uscita a sinistra Output flange on left side Flansch am Abtrieb links	C1D -C2D-C3D
	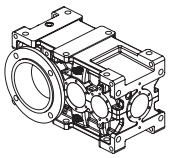		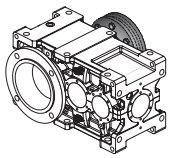

MP - Posizioni di montaggio — ***MP - Mounting positions*** — **MP - Einbaulagen**

RX 700 Series ***RX 800 Series***	Per ulteriori informazioni vedere **1.8** For more details, please read **1.8** Sie können Weitere Informationen siehe **1.8**

1.7 Designazione — *1.7 Designation* — 1.7 Bezeichnung

OPT-ACC. - Opzioni — *OPT-ACC - Options* — OPT-ACC. - Optionen

RX 700 RX 800	**ACC.**	**Code**	
		PROT.	Per ulteriori informazioni vedere **SEZIONE U** For more details, please read **SECTION U** Sie können Weitere Informationen siehe **ABSCHNITT U**.
	OPT	**VT.**	
		SL.	

ASE - Estremità Supplementare — *ASE - Additional Shaft Extension* — ASE - Zusätzliches Wellende

RX 700 RX 800	Per ulteriori informazioni vedere **SEZIONE U** For more details, please read **SECTION U** Sie können Weitere Informationen siehe **ABSCHNITT U**

PMT - Posizioni della Morsettiera — *PMT - Position Terminal Box* — PMT - Montagposition Klemmenkasten

[2, 3, 4] Posizione della morsettiera del motore se diversa da quella standard (1).

[2, 3, 4] *Position of the motor terminal box if different from the standard one (1).*

Montageposition Klemmenkasten **[2, 3, 4],** wenn abweichend von Standardposition [1] (für Motorgetriebe).

RX 700 Series

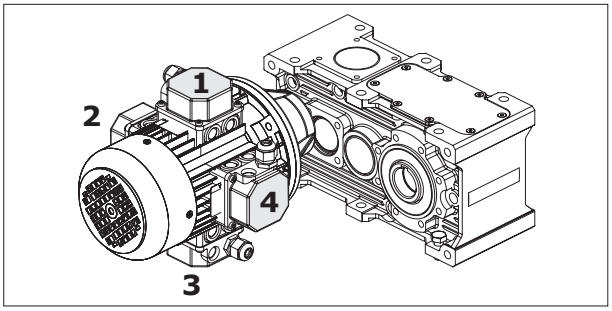

RX 800 Series

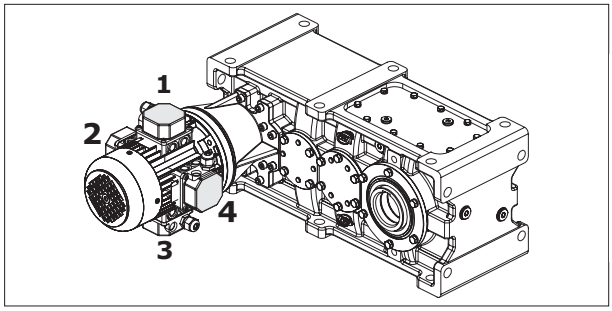

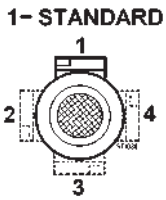

N.B.: Schema rappresentativo per Esecuzione Grafica **A-AUD-ABU-C1-C1D-C1S**:
*NOTE: Diagram applies to Shaft arrangement **A-AUD-ABU-C1-C1D-C1S**:*
HINWEIS: Schema für Grafische Ausführung **A-AUD-ABU-C1-C1D-C1S** gültig.

1.8 Lubrificazione

Gli oli disponibili appartengono generalmente a tre grandi famiglie:
1) Oli minerali
2) Oli sintetici Poli-Alfa-Olefine
3) Oli sintetici Poli-Glicole

La scelta più appropriata è generalmente legata alle condizioni di impiego. riduttori non particolarmente caricati e con un ciclo di impiego discontinuo. senza escursioni termiche importanti, possono certamente essere lubrificati con olio minerale.
Nei casi di impiego gravoso, quando i riduttori saranno prevedibilmente caricati molto ed in modo continuativo, con conseguente prevedibile innalzamento della temperatura, è bene utilizzare lubrificanti sintetici tipo polialfaolefine (PAO).

Gli oli di tipo poliglicole (PG) sono da utilizzare strettamente nel caso di applicazioni con forti strisciamenti fra i contatti, ad esempio nelle viti senza fine. Debbono essere impiegati con grande attenzione poiché non sono compatibili con gli altri oli e sono invece completamente miscibili con l'acqua. Questo fenomeno è particolarmente pericoloso poiché non si nota, ma deprime velocemente le caratteristiche lubrificanti dell'olio.

Oltre a questi già menzionati, ricordiamo che esistono gli oli per l'industria alimentare. Questi trovano specifico impiego nell'industria alimentare in quanto sono prodotti speciali non nocivi alla salute. Vari produttori forniscono oli appartenenti a tutte le famiglie con caratteristiche molto simili. Più avanti proponiamo una tabella comparativa.

1.8 Lubrication

Available oils are typically grouped into three major classes:
1) Mineral oils
2) Poly-Alpha-Olefin synthetic oils
3) Polyglycol synthetic oils

Oil is normally selected in accordance with environmental and operating conditions. Mineral oil is the appropriate choice for moderate load, non-continuous duty applications free from temperature extremes.
In severe applications, where gear units are to operate under heavy loads in continuous duty and high temperatures are expected, synthetic Poly-Alpha-Olefin oils (PAO) are the preferred choice.

Polyglycol oils (PG) should only be used in applications involving high sliding friction, as is the case with worm shafts. These particular oils should be used with great care, as they are not compatible with other oils, but are totally mixable with water. The oil mixed with water cannot be told from uncontamined oil, but will degrade very rapidly.

In addition to the oils mentioned above, there are food-grade oils. These are special oils harmless to human health for use in the food industry. Oils with similar characteristics are available from a number of manufacturers. A comparative overview table is provided at the next pages.

1.8 Schmierung

Die verfügbaren Öle gehören im Allgemeinen drei großen Familien an:
1) Mineralöle
2) Polyalphaolefine-Synthetiköle
3) Polyglykol-Synthetiköle

Die angemessene Wahl ist im Allgemeinen an die Einsatzbedingungen gebunden. Getriebe, die keinen besonders schweren Belastungen ausgesetzt sind und einem unregelmäßigen Einsatzzyklus unterliegen, ohne starke thermische Ausschläge, können problemlos mit Mineralöl geschmiert werden.
Bei einem Einsatz unter harten Bedingungen, d.h. wenn die Getriebe stark und andauernd belastet werden, woraus sich ein sicherer Temperaturanstieg ergibt, sollten Synthetiköle, Typ Polyalphaolefine (PAO), verwendet werden.
Die Öle, Typ Polyglykole (PG), sind ausschließlich für einen Einsatz ausgelegt, bei denen es zu starken Reibungen zwischen den in Kontakt stehenden Elementen kommt, z.B. bei Schnecken. Bei ihrem Einsatz in besondere Aufmerksamkeit erforderlich, da sie nicht mit anderen Ölen kompatibel sind, sich jedoch vollständig mit Wasser vermischen lassen. Diese Tatsache erweist sich daher als besonders gefährlich, da sie sich nicht feststellen lässt, jedoch die Schmiereigenschaften des Öls bereits nach kurzer Zeit unterdrückt.
Über die bereits genannten Öle hinaus, gibt es auch Öle, die speziell für die Lebensmittelindustrie ausgelegt sind. Diese finden demzufolge dort ihren Einsatz, da es sich dabei um spezielle Produkte handelt, die für die Gesundheit unschädlich sind. Die den jeweiligen Familien angehörigen Ölsorten werden von verschiedenen Herstellern angeboten; sie weisen jeweils sehr ähnliche Eigenschaften auf. Auf der folgenden Seite finden Sie eine entsprechende Vergleichstabelle.

Input speed n_1 (min $^{-1}$)	Absorbed power (kW)	Lubrication system	Viscosity ISO VG at 40° (cSt)	
			i ≤ 10	i > 10
2000 < n_1 ≤ 5000	P < 7.5	Forced or Oil splash	68	68
	7.5 ≤ P ≤ 22		68	150
	P > 22		150	220
1000 < n_1 ≤ 2000	P < 7.5	Forced or Oil splash	68	150
	7.5 ≤ P ≤ 37		150	220
	P > 37		220	320
300 < n_1 ≤ 1000	P < 15	Forced	68	150
		Oil splash	150	220
	15 ≤ P ≤ 55	Forced	150	220
		Oil splash	220	320
	P > 55	Forced	220	320
		Oil splash	320	460
50 < n_1 ≤ 300	P < 22	Forced	150	220
		Oil splash	220	320
	22 ≤ P ≤ 75	Forced	220	320
		Oil splash	320	460
	P > 75	Forced	320	460
		Oil splash	460	680

1.8 Lubrificazione

Nel caso di lubrificazione forzata con pompa, qualora siano richieste ISO VG > 220 e/o temperature < 10°C, consultarci.

La tabella è valida per velocità periferiche normali; in caso di velocità > 13m/s, consultarci.

Se la temperatura ambiente T < 0°C ridurre di una gradazione la viscosità prevista in tabella, viceversa aumentarla di una se T > 40°C.

Le temperature ammissibili per gli oli minerali sono:
(-10 = T = 90)°C (fino a 100°C per periodi limitati).

Le temperature ammissibili per gli oli sintetici sono:
(-20 = T= 110)°C (fino a 120°C per periodi limitati).
Per temperature dell'olio esterne a quelle ammissibili per il minerale e per aumentare l'intervallo di sostituzione del lubrificante adottare olio sintetico a base di polialfaolefine.

1.8 Lubrication

In case of forced lubrication by pump, when ISO VG > 220 and/or temperatures < 10°C, are requested, it is advisable to contact us.

The table is valid for normal peripheral speeds; in case of speed > 13 m/s, contact us.

If the environment temperature T < 0°C, decrease viscosity class by one, vice versa increase by one if T > 40°C.

Permissible temperatures for mineral oil are:

(-10 =T = 90)°C, up to 100°C for a short time.

Permissible temperatures for synthetic oil are:
(-20 = T = 110)°C, up to 120°C for a short time.

If the oil temperature is not permissible for mineral oil and for decreasing frequency of oil change, use synthetic oil with polyalphaolefins (PAOs).

1.8 Schmierung

Im Fall einer Zwangsschmierung über eine Pumpe, falls die ISO VG > 220 und/oder Temperaturen < 10°C gefordert werden, setzen Sie sich bitte mit uns in Verbindung.

Die Tabelle ist für normale Umfangsgeschwindigkeiten gültig. Bei Geschwindigkeiten > 13m/s, setzen Sie sich bitte mit uns in Verbindung.

Bei einer Umgebungstemperatur T < 0°C den von der Tabelle vorgesehenen Viskositätsgrad um eine Gradation mindern und, im entgegengesetzten Fall, bei einer Temperatur T > 40°C, um eine anheben.
Für Mineralöle zulässige Temperaturen:

(-10 = T = 90) °C (bis 100°C über begrenzte Zeiträume).
Für Synthetiköle zulässige Temperaturen:
(-20 = T = 110) °C (bis 120°C über begrenzte Zeiträume).

Bei Temperaturen, die diese für Mineralöle zulässigen Werte überschreiten und um die Auswechselzeiten verlängern zu können, sollte Synthetiköl auf Basis von Polyalphaolefinen verwendet werden.

Produttore *Manufacturer* Hersteller	Oli Minerali *Mineral oils* Mineralöle			Oli Sintetici Polialfaolefine (PAO) *Poly-Alpha-Olefin synthetic oils (PAO)* Polyalphaolefine- Synthetiköle (PAO)			Oli Sintetici Poliglicoli (PG) *Polyglycol synthetic oils(PG)* Polyglykol-Synthetiköle (PG)		
	ISO VG	**ISO VG**	**ISO VG**	**ISO VG**	**ISO VG**	**ISO VG**	**ISO VG**	**ISO VG**	**ISO VG**
	150	**220**	**320**	**150**	**220**	**320**	**150**	**220**	**320**
AGIP	Blasia 150	Blasia 220	Blasia 320	-	Blasia SX 220	Blasia SX 320	Blasia S 150	Blasia S 220	Blasia S 320
ARAL	Degol BG 150 Plus	Degol BG 220 Plus	Degol BG 320 Plus	Degol PAS 150	Degol PAS 220	Degol PAS 320	Degol GS 150	Degol GS 220	Degol GS 320
BP	Energol GR-XP 150	Energol GR-XP 220	Energol GR-XP 320	Enersyn EPX 150	Enersyn EPX 220	Enersyn EPX 320	Enersyn SG 150	Enersyn SG-XP 220	Enersyn SG-XP 320
CASTROL	Alpha SP 150	Alpha SP 220	AlphaSP 320	Alphasyn EP 150	Alphasyn EP 220	Alphasyn EP 320	Alphasyn PG 150	Alphasyn PG 220	Alphasyn PG 320
CHEVRON	Ultra Gear 150	Ultra Gear 220	Ultra Gear 320	Tegra Synthetic Gear 150	Tegra Synthetic Gear 220	Tegra Synthetic Gear 320	HiPerSYN 150	HiPerSYN 220	HiPerSYN 320
ESSO	Spartan EP 150	Spartan EP 220	Spartan EP 320	Spartan S EP 150	Spartan S EP 220	Spartan S EP 320	Glycolube 150	Glycolube 220	Glycolube 320
KLÜBER	Klüberoil GEM 1-150	Klüberoil GEM 1-220	Klüberoil GEM 1-320	Klübersynth EG 4-150	Klübersynth EG 4-220	Klübersynth EG 4-320	Klübersynth GH 6-150	Klübersynth GH 6-220	Klübersynth GH 6-320
MOBIL	Mobilgear XMP 150	Mobilgear XMP 220	Mobilgear XMP 320	Mobilgear SHC XMP 150	Mobilgear SHC XMP 220	Mobilgear SHC XMP 320	Glygoyle 22	Glygoyle 30	Glygoyle HE320
MOLIKOTE	L-0115	L-0122	L-0132	L-1115	L-1122	L-1132	-	-	-
OPTIMOL	Optigear BM 150	Optigear BM 220	Optigear BM 320	Optigear Synthetic A 150	Optigear Synthetic A 220	Optigear Synthetic A 320	Optiflex A 150	Optiflex A 220	Optiflex A 320
Q8	Goya 150	Goya 220	Goya 320	El Greco 150	El Greco 220	El Greco 320	Gade 150	Gade 220	Gade 320
SHELL	OMALA S2 GX 150	OMALA S2 GX 220	OMALA S2 GX 320	Omala S4 GXV 150	Omala S4 GXV 220	Omala S4 GXV 320	OMALA S4 WE 150	OMALA S4 WE 220	OMALA S4 WE 320
TEXACO	Meropa 150	Meropa 220	Meropa 320	Pinnacle EP 150	Pinnacle EP 220	Pinnacle EP 320	-	Synlube CLP 220	Synlube CLP 320
TOTAL	Carter EP 150	Carter EP 220	Carter EP 320	Carter SH 150	Carter SH 220	Carter SH 320	Carter SY 150	Carter SY 220	Carter SY 320
TRIBOL	1100/150	1100/220	1100/320	1510/150	1510/220	1510/320	800\150	800\220	800\320

Lubrificanti sintetici per uso alimentare / *Food-grade synthetic lubricants* / Schmiermittel Synthetik für Lebensmittelbereich

AGIP				Rocol Foodlube Hi-Torque 150	—	Rocol Foodlube Hi-Torque 320			
ESSO				—	Gear Oil FM 220	—			
KLÜBER				Klüberoil 4 UH1 N 150	Klüberoil 4 UH1 N 220	Klüberoil 4 UH1 N 320			
MOBIL				DTE FM 150	DTE FM 220	DTE FM 320			
FUCHS				Cassida Fluid GL 150	Cassida Fluid GL 220	Cassida Fluid GL 320			

1.8 Lubrificazione

Posizioni di montaggio

1.8 Lubrication

Mounting positions

1.8 Schmierung

Einbaulagen

RX 700 - Series

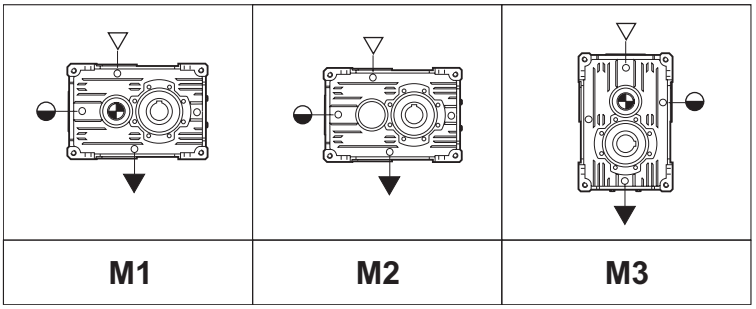

M1	M2	M3

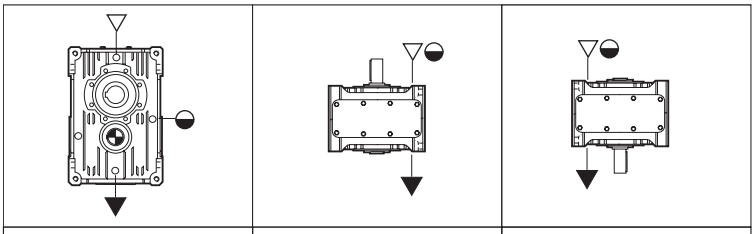

M4	M5	M6

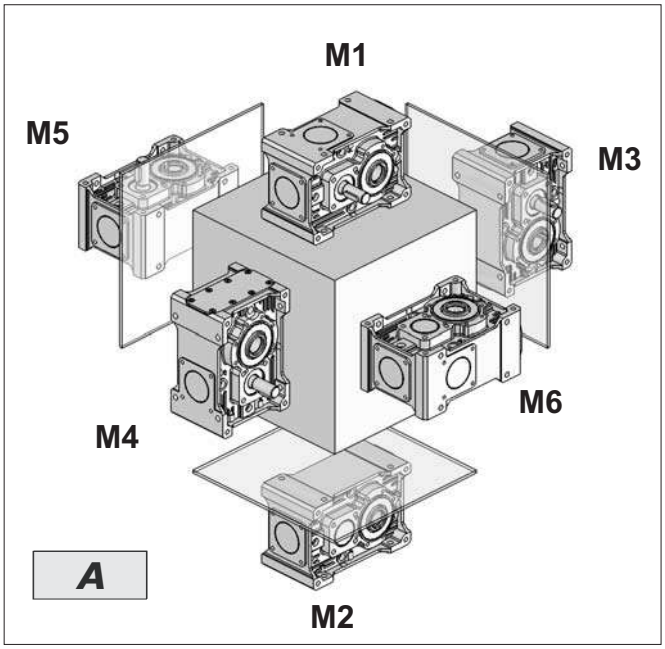

N.B. schema rappresentativo anche per 2 e 3 stadi
NOTE: Diagram applies to double and triple reduction units as well
HINWEIS: Schema auch für 2 und 3 Stufen gültig

▽ Carico / *Filler plug*/ Einfüllschraube
▼ Scarico / *Drain plug* / Ablassschraube
◒ Livello / *Level plug* / Schauglas

L'esecuzione grafica rappresentata è la A.
Per le altre esecuzioni grafiche vedere sezione POSIZIONI MONTAGGIO.

The noted version is A.
To see further alternatives please refer to section MOUNTING POSITIONS.

Die dargestellte Version ist A.
Für die anderen Versionen siehe MONTAGEPOSITIONEN.

1.8 Lubrificazione

1.8 Lubrication

1.8 Schmierung

Quantità di lubrificante / Lubricant quantity / Schmiermittelmenge [Kg]										
RX 700 Series		Posizione di montaggio *Mounting position* Einbaulage						Stato di fornitura *State of supply* Lieferzustand	N° tappi *No. of plugs* Anzahl Betriebschraubei	Posizione di montaggio *Mounting position* Montageposition
		M1	**M2**	**M3**	**M4**	**M5**	**M6**			
RXP1	**704**	0.700						**INOIL_STD**	8	**Non necessaria** ***Not necessary*** **Nicht erforderlich**
	708	1.00	1.00	1.40	1.20	1.30	1.30	**OUTOIL**	8	**Necessaria** ***Necessary*** **Erforderlich**
	712	2.10	2.10	2.50	2.50	2.60	2.60			
	716	4.00	4.00	4.40	4.40	4.50	4.50			
	720	9.00	9.00	10.0	10.3	13.3	13.3			
RXP2	**708**	1.10	1.10	1.40	1.40	1.20	1.20			
	712	2.20	2.20	2.50	2.50	2.60	2.60			
	716	4.00	4.00	5.50	5.50	4.80	4.80			
	720	8.70	8.70	12.2	12.4	13.3	13.3			
RXP3	**708**	1.10	1.10	1.40	1.40	1.20	1.20			
	712	2.15	2.15	2.50	2.50	2.60	2.60			
	716	4.00	4.00	5.50	5.50	4.80	4.80			
	720	8.70	8.70	12.2	12.4	13.3	13.3			

Le quantità di olio sono approssimative; per una corretta lubrificazione occorre fare riferimento al livello segnato sul riduttore.

Oil quantities listed in the table are approximate; to ensure correct lubrication, please refer to the level mark on the gear unit.

Bei den Ölmengenangaben handelt es sich um approximative Werte; für den Erhalt einer korrekten Schmierung muss Bezug auf den am Getriebe gekennzeichneten Füllstand genommen werden.

ATTENZIONE

Il tappo di sfiato è allegato solo nei riduttori che hanno più di un tappo olio.

Eventuali forniture con predisposizioni tappi diverse da quella indicata in tabella, dovranno essere concordate.

Nei riduttori dove è necessario specificare la posizione di montaggio, la posizione richiesta è indicata nella targhetta del riduttore.

WARNING

A breather plug is supplied only with gearboxes that have more than one oil plug.

The supply of gearboxes with different plug pre-arrangements has to be agreed with the manufacturer.

The gearboxes that need a specific assembling position have the indication of it on the label of the gearbox.

ACHTUNG

Der Entlüftungsstopfen ist lediglich bei den Getrieben vorhanden, die über mehr als einen Ölfüllstopfen verfügen.

Lieferungen, die eine Auslegung hinsichtlich der Stopfen aufweisen, die von den Angaben in der Tabelle abweichen, müssen vorab vereinbart werden.

In den Getrieben in dem man die Montage Position angeben soll, findet man die angefragte Position auf dem Typenschild des Getriebes.

1.8 Lubrificazione
Posizioni di montaggio

1.8 Lubrication
Mounting positions

1.8 Schmierung
Einbaulagen

RX 800 - Series

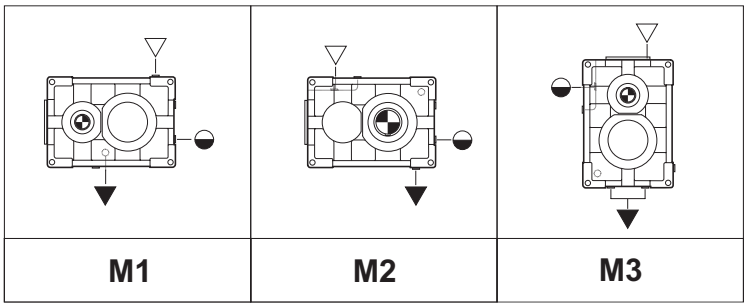

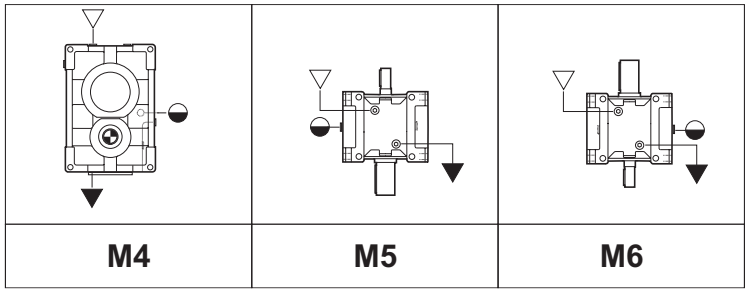

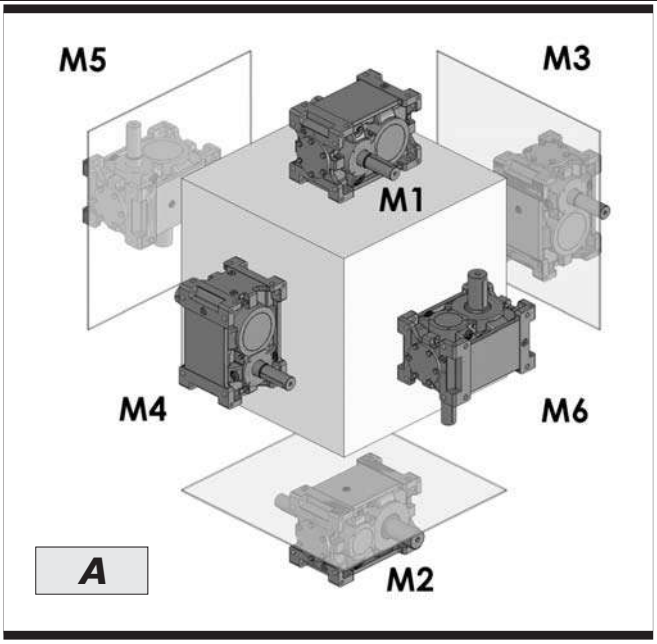

N.B. schema rappresentativo anche per 2, 3 e 4 stadi
NOTE Diagram applies to 2, 3 and 4 reduction units as well
HINWEIS: Schema auch für 2, 3 und 4 Stufen gültig

▽ Carico / *Filler plug*/ Einfüllschraube
▼ Scarico / *Drain plug* / Ablassschraube
◒ Livello / *Level plug* / Schauglas

L'esecuzione grafica rappresentata è la A.
Per le altre esecuzioni grafiche vedere sezione POSIZIONI MONTAGGIO.

The noted version is A.
To see further alternatives please refer to section MOUNTING POSITIONS.

Die dargestellte Version ist A.
Für die anderen Versionen siehe MONTAGEPOSITIONEN.

1.8 Lubrificazione — *1.8 Lubrication* — 1.8 Schmierung

RX 800 Series		Quantità di lubrificante / *Lubricant Quantity* / Schmiermittelmenge (l)															
		802	804	806	808	810	812	814	816	818	820	822	824	826	828	830	832
RXP1	M1 - M2	2,5	3,5	4,9	6,9	9,6	13,0	19,0	26,0	37,0	52,0	72,0	100,0	—	—	—	—
	M3	3,8	5,3	7,5	11,0	15,0	21,0	30,0	42,0	61,0	85,0	115,0	156,0	—	—	—	—
	M4	3,5	4,9	7,0	9,8	14,0	22,0	28,0	40,0	56,0	78,0	111,0	152,0	—	—	—	—
	M5 - M6	3,6	5,0	7,1	10,0	14,0	20,0	29,0	40,0	57,0	79,0	110,0	151,0	—	—	—	—
RXP2	M1 - M2	3,3	4,7	6,5	9,0	13,0	18,0	25,0	35,0	49,0	69,0	113,0	158,0	221,0	265,0	370,0	—
	M3	6,1	8,6	12,0	17,0	24,0	34,0	48,0	68,0	95,0	133,0	201,0	285,0	400,0	a richiesta		—
	M4	5,1	7,2	10,0	15,0	20,0	29,0	40,0	56,0	80,0	114,0	156,0	218,0	306,0			—
	M5 - M6	4,6	6,5	9,4	13,0	18,0	25,0	35,0	50,0	70,0	99,0	139,0	196,0	275,0			—
RXP3	M1 - M2	3,9	5,5	7,6	11,0	15,0	21,0	29,0	41,0	58,0	81,0	113,0	158,0	221,0	310,0	433,0	605,0
	M3	8,1	11,0	15,0	22,0	32,0	44,0	62,0	87,0	125,0	175,0	246,0	345,0	485,0	a richiesta		
	M4	6,6	9,2	13,0	18,0	26,0	36,0	50,0	71,0	102,0	144,0	201,0	285,0	400,0			
	M5 - M6	5,1	7,3	10,0	14,0	20,0	28,0	40,0	56,0	79,0	111,0	156,0	218,0	306,0			
RXP4	M1	4,9	6,4	9,5	12,8	18,8	24,4	36,3	47,6	58,0	81,0	113,0	158,0	221,0	310,0	433,0	605,0
	M2									a richiesta							
	M3	10,1	12,8	18,8	25,5	40,0	51,0	77,5	100,9	125,0	175,0	246,0	345,0	485,0	a richiesta		
	M4	8,3	10,7	16,3	20,9	32,5	41,8	62,5	82,4	102,0	144,0	201,0	285,0	400,0			
	M5-M6	7,1	9,5	14,0	18,2	28,0	36,4	56,0	72,8	79,0	111,0	156,0	218,0	306,0			

Le quantità di olio sono approssimative; per una corretta lubrificazione occorre fare riferimento al livello segnato sul riduttore.

ATTENZIONE
Eventuali forniture con predisposizioni tappi diverse da quella indicata in tabella, dovranno essere concordate.

Oil quantities listed in the table are approximate; to ensure correct lubrication, please refer to the level mark on the gear unit.

WARNING
Any plug arrangements other than that indicated in the table must be agreed upon.

Bei den Ölmengenangaben handelt es sich um approximative Werte; für den Erhalt einer korrekten Schmierung muss Bezug auf den am Getriebe gekennzeichneten Füllstand genommen werden.
ACHTUNG
Eventuelle Lieferungen mit einer von den Tabellenangaben abweichenden Anordnung der Stopfen müssen zuvor abgestimmt werden.

Lubrificazione cuscinetti superiori

La lubrificazione forzata dei cuscinetti superiori viene associata alla lubrificazione forzata degli ingranaggi nel caso quest'ultima sia necessaria.

Upper bearing lubrication

Forced lubrication for upper bearings is normally associated with forced lubrication for the gears, where necessary.

Schmierung der obenliegenden Lager

Die Zwangsschmierung der obenliegenden Lager wird mit der Zwangschmierung der Zahnräder, für die erforderlich sind, assoziiert.

Pos. Mont. M5 - M6 — *Mntg. Pos. M5 - M6* — Einbaulage M5 - M6

	n_1 [min^{-1}]	Grandezza / Size / Baugröße											
		802-810	812	814	816	818	820	822	824	826	828	830	832
RXP3	1751 - n_{1max}	G		LFM2		LFM2			LFM3			LFM4	
	1000 - 1750	G											
	0 - 999	G						LFM2					
RXP2	1751 - n_{1max}	G		LFM2		LFM2			LFM3				
	1000 - 1750												
	0 - 999	G											
RXP1	1751 - n_{1max}	G	LFM2										
	1000 - 1750	G		LFM2									
	0 - 999	G			LFM2								

I valori di n_1 max sono riportati nel paragrafo Verifiche, punto 4).

n_1 max values are listed at paragraph Verification, point 4).

Die Werte von n_1 max werden im Paragraph "Kontrollen", Punkt 4, angegeben.

	l/min	Motor	P (kW)	A
LFM1	0.5	71A4	0.25	172
LFM2	5			
LFM2				
LFM3	10	80A4	0.55	197
LFM4	20	80B4	0.75	
LFM5	30	90S4	1.1	214

LFM..: Motopompa
(vedi sezione U accessori e opzioni).

LFM..: Motor pump
(see Section U Accessories and Options).

LFM..: Motorpume
(siehe Abschnitt U „Zubehör und Optionen“).

1.9 Prestazioni riduttori RXP — *1.9 RXP gear unit ratings* — 1.9 Leistungen der RXP-Getriebe

RX 700	kg 12	704					kg 18	708				
n_1 min^{-1}	ir	n_2 min^{-1}	P_N kW	T_N Nm	Fr_1 N	Fr_2 N	ir	n_2 min^{-1}	P_N kW	T_N Nm	Fr_1 N	Fr_2 N
2850	3.3	859.5	16.8	183.2	150	2300	5.1	559.8	21.9	366.3	500	4000
1450		437.3	9.3	200.0	500	2800		284.8	12.2	400.0	800	4500
1000		301.6	6.5	203.0	650	2900		196.4	8.5	406.0	1000	4500
500		150.8	3.4	210.0	650	2900		98.2	4.3	406.0	1000	4500
2850	5.3	537.0	10.5	183.2	200	2600	5.8	491.4	18.3	348.0	600	4250
1450		273.2	5.8	200.0	550	2900		250.0	10.2	380.0	900	4500
1000		188.4	4.1	203.0	650	2900		172.4	7.1	385.7	1000	4500
500		154.9	2.1	210.0	650	2900		86.2	3.6	385.7	1000	4500
2850	6.5	441.5	8.6	183.2	250	2700	7.4	382.8	13.5	329.7	700	4500
1450		224.6	4.8	200.0	600	2900		194.8	7.5	360.0	1000	4500
1000		154.9	3.4	203.0	650	2900		134.3	5.2	365.4	1000	4500
500		77.5	1.7	210.0	650	2900		67.2	2.6	365.4	1000	4500
Potenze termiche / *Thermal power* / Termische Grenzleistung P_{tN} [kW] (senza raffreddamento / *Without cooling* / ohne Kühlung)												
		16						24				

RX 700	kg 31	712					kg 52	716				
n_1 min^{-1}	ir	n_2 min^{-1}	P_N kW	T_N Nm	Fr_1 N	Fr_2 N	ir	n_2 min^{-1}	P_N kW	T_N Nm	Fr_1 N	Fr_2 N
2850	5.1	559.8	43.8	732.6	1300	6450	5.1	559.8	82.2	1373.7	2000	6450
1450		284.8	24.3	800.0	1600	7150		284.8	45.6	1500.0	2500	10150
1000		196.4	17.0	812.0	1600	7150		196.4	32.0	1522.5	2500	10150
500		98.2	8.5	812.0	1600	7150		98.2	17.0	1624.0	2500	10150
2850	5.9	483.1	37.8	732.6	1400	6800	5.9	483.1	68.5	1327.9	1900	6800
1450		245.8	21.0	800.0	1600	7150		245.8	38.1	1450.0	2500	10700
1000		169.5	14.7	812.0	1600	7150		169.5	26.7	1471.8	2500	10700
500		84.7	7.4	812.0	1600	7150		84.7	13.8	1522.5	2500	10700
2850	7.4	382.8	30.0	732.6	1500	7150	7.7	371.7	50.9	1282.1	1800	7150
1450		194.8	16.6	800.0	160	7150		189.1	28.3	1400.0	2500	11250
1000		134.3	11.7	812.0	1600	7150		130.4	19.8	1421.0	2500	11250
500		67.2	5.8	812.0	1600	7150		65.2	10.6	1522.5	2500	11250
Potenze termiche / *Thermal power* / Termische Grenzleistung P_{tN} [kW] (senza raffreddamento / *Without cooling* / ohne Kühlung)												
		36						55				

RX 700	kg 107	720				
n_1 min^{-1}	ir	n_2 min^{-1}	P_N kW	T_N Nm	Fr_1 N	Fr_2 N
2850	4.8	588.1	184.1	2930.5	2000	17500
1450		299.2	102.3	3200.0	4000	20000
1000		206.3	71.6	3248.0	4000	20000
500		103.2	35.8	3250.0	4000	20000
2850	5.9	482.3	141.6	2747.4	2000	20000
1450		245.4	78.7	3000.0	4000	22500
1000		169.2	55.1	3045.0	4000	22500
500		84.6	27.6	3050.0	4000	22500
2850	7.4	382.8	112.4	2747.4	2000	22500
1450		194.8	62.4	3000.0	4000	25000
1000		134.3	43.7	3045.0	4000	25000
500		67.2	21.9	3050.0	4000	25000
Potenze termiche / *Thermal power* / Termische Grenzleistung P_{tN} [kW] (senza raffreddamento / *Without cooling* / ohne Kühlung)						
		82.0				

1.9 Prestazioni riduttori RXP — *1.9 RXP gear unit ratings* — 1.9 Leistungen der RXP-Getriebe

RX 800	71 kg	802				103 kg	804				143 kg	806			
n_{1_1} min	ir	n_2 min^{-1}	P_N kW	T_N kNm	Fr_2 / Fr_1 kN	ir	n_2 min^{-1}	P_N kW	T_N kNm	Fr_2 / Fr_1 kN	ir	n_2 min^{-1}	P_N kW	T_N kNm	Fr_2 / Fr_1 kN
1450	**1.14**	**1277**	191	1.4	10.1 —	**1.11**	**1305**	279	2.0	13.3 —	**1.11**	**1305**	363	2.6	16.5 —
1000		881	141	1.5			900	212	2.2			900	279	2.9	
500		440	71	1.5			450	106	2.2			450	149	3.1	
1450	**1.26**	**1153**	185	1.5	9.6 —	**1.24**	**1174**	263	2.1	12.9 —	**1.24**	**1174**	351	2.8	16.1 —
1000		795	136	1.6			810	199	2.3			810	268	3.1	
500		398	68	1.6			405	99	2.3			405	143	3.3	
1450	**1.39**	**1040**	178	1.6	9.4 —	**1.38**	**1055**	248	2.2	12.6 —	**1.38**	**1055**	327	2.9	15.7 —
1000		717	123	1.6			727	187	2.4			727	249	3.2	
500		359	61	1.6			364	93	2.4			364	136	3.5	
1450	**1.55**	**936**	160	1.6	9.3 —	**1.53**	**946**	232	2.3	12.5 —	**1.53**	**946**	303	3.0	15.6 —
1000		646	117	1.7			652	174	2.5			652	237	3.4	
500		323	59	1.7			326	87	2.5			326	125	3.6	
1450	**1.82**	**796**	145	1.7	8.7 —	**1.81**	**799**	205	2.4	11.7 —	**1.71**	**846**	289	3.2	14.7 —
1000		549	106	1.8			551	153	2.6			583	218	3.5	
500		275	53	1.8			276	77	2.6			292	118	3.8	
1450	**2.16**	**671**	129	1.8	8.5 —	**2.04**	**711**	190	2.5	11.5 —	**2.04**	**711**	258	3.4	14.4 —
1000		463	94	1.9			490	141	2.7			490	199	3.8	
500		231	47	1.9			245	71	2.7			245	105	4.0	
1450	**2.29**	**633**	128	1.9	8 —	**2.30**	**629**	175	2.6	10.9 —	**2.30**	**629**	235	3.5	13.7 —
1000		436	93	2.0			434	134	2.9			434	181	3.9	
500		218	47	2.0			217	67	2.9			217	97	4.2	
1450	**2.59**	**560**	114	1.9	7 —	**2.45**	**591**	170	2.7	9.6 —	**2.45**	**591**	227	3.6	12.1 —
1000		386	82	2.0			407	126	2.9			407	174	4.0	
500		193	41	2.0			204	63	2.9			204	91	4.2	
1450	**2.95**	**492**	105	2.0	7 —	**2.80**	**518**	155	2.8	9.6 —	**2.80**	**518**	205	3.7	12.1 —
1000		339	76	2.1			357	114	3.0			357	156	4.1	
500		169	38	2.1			179	57	3.0			179	84	4.4	
1450	**3.16**	**459**	98	2.0	7 —	**3.00**	**483**	145	2.8	9.6 —	**3.00**	**483**	196	3.8	12.1 —
1000		317	71	2.1			333	110	3.1			333	150	4.2	
500		158	36	2.1			167	55	3.1			167	80	4.5	
1450	**3.65**	**398**	89	2.1	7 —	**3.47**	**418**	129	2.9	9.6 —	**3.47**	**418**	174	3.9	12.1 —
1000		274	64	2.2			288	99	3.2			288	135	4.4	
500		137	32	2.2			144	49	3.2			144	71	4.6	
1450	**3.94**	**368**	83	2.1	5.7 —	**4.07**	**357**	114	3.0	8.2 —	**4.07**	**357**	152	4.0	10.7 —
1000		254	60	2.2			246	81	3.1			246	118	4.5	
500		127	30	2.2			123	42	3.2			123	60	4.6	
1450	**4.64**	**312**	67	2.0	7 —	**4.43**	**327**	98	2.8	9.6 —	**4.43**	**327**	143	4.1	12.1 —
1000		215	46	2.0			226	70	2.9			226	101	4.2	
500		108	24	2.1			113	36	3.0			113	52	4.3	
1450	**5.08**	**286**	55	1.8	8 —	**4.85**	**299**	83	2.6	10.8 —	**4.85**	**299**	121	3.8	13.5 —
1000		197	38	1.8			206	57	2.6			206	86	3.9	
500		98	20	1.9			103	30	2.7			103	44	4.0	
1450	**5.58**	**260**	47	1.7	8.9 —	**5.33**	**272**	70	2.4	12 —	**5.33**	**272**	102	3.5	15 —
1000		179	33	1.7			188	50	2.5			188	72	3.6	
500		90	17	1.8			94	25	2.5			94	37	3.7	
1450	**6.18**	**235**	38	1.5	9.7 —	**5.91**	**245**	58	2.2	12.9 —	**5.91**	**245**	84	3.2	16.1 —
1000		162	26	1.5			169	42	2.3			169	60	3.3	
500		81	14	1.6			85	21	2.3			85	31	3.4	
Potenze termiche / *Thermal power* / Thermische Grenzleistung PtN [kW] (senza raffreddamento / *Without cooling* / ohne Kühlung)															
		49					62					82			

1.9 Prestazioni riduttori RXP — *1.9 RXP gear unit ratings* — 1.9 Leistungen der RXP-Getriebe

RX 800	200 kg	808				281 kg	810				376 kg	812			
$n_{1_{-1}}$ min	ir	n_2 min^{-1}	P_N kW	T_N kNm	kN	ir	n_2 min^{-1}	P_N kW	T_N kNm	kN	ir	n_2 min^{-1}	P_N kW	T_N kNm	Fr_2 / Fr_1 kN
1450	**1.17**	***1238***	489	3.7	22.4 —	**1.17**	**1238**	595	4.5	28.4 —	**1.20**	**1208**	1007	7.8	35.0 —
1000		854	374	4.1			854	456	5.0			833	775	8.7	
500		427	210	4.6			427	283	6.2			417	401	9.0	
1450	**1.30**	**1113**	464	3.9	21.4 —	**1.30**	**1113**	559	4.7	27.7 —	**1.33**	**1088**	953	8.2	34.4 —
1000		767	353	4.3			767	435	5.3			750	729	9.1	
500		384	197	4.8			384	267	6.5			375	377	9.4	
1450	**1.45**	**999**	427	4.0	20.7 —	**1.45**	**999**	523	4.9	26.8 —	**1.48**	**977**	898	8.6	34 —
1000		689	331	4.5			689	405	5.5			674	691	9.6	
500		344	184	5.0			344	250	6.8			337	356	9.9	
1450	**1.62**	**895**	402	4.2	19.9 —	**1.62**	**895**	488	5.1	26.5 —	**1.66**	**876**	833	8.9	33.3 —
1000		617	310	4.7			617	382	5.8			604	646	10.0	
500		309	175	5.3			309	234	7.1			302	332	10.3	
1450	**1.81**	**799**	376	4.4	19.4 —	**1.81**	**799**	461	5.4	26.1 —	**1.85**	**783**	778	9.3	32.6 —
1000		551	288	4.9			551	353	6.0			540	600	10.4	
500		276	162	5.5			276	218	7.4			270	309	10.7	
1450	**2.04**	**711**	349	4.6	18.8 —	**2.04**	**711**	425	5.6	25.4 —	**2.08**	**697**	723	9.7	32.1 —
1000		490	267	5.1			490	330	6.3			481	555	10.8	
500		245	149	5.7			245	202	7.7			240	288	11.2	
1450	**2.30**	**629**	323	4.8	18.2 —	**2.30**	**629**	390	5.8	24.8 —	**2.35**	**618**	666	10.1	31.4 —
1000		434	246	5.3			434	301	6.5			426	514	11.3	
500		217	137	5.9			217	185	8.0			213	264	11.6	
1450	**2.62**	**554**	296	5.0	16.8 —	**2.62**	**554**	355	6.0	24.1 —	**2.67**	**544**	604	10.4	29.8 —
1000		382	224	5.5			382	277	6.8			375	469	11.7	
500		191	126	6.2			191	169	8.3			188	240	12.0	
1450	**3.00**	**483**	263	5.1	16.8 —	**3.00**	**483**	325	6.3	24.1 —	**2.85**	**509**	576	10.6	29.8 —
1000		333	203	5.7			333	249	7.0			351	446	11.9	
500		167	114	6.4			167	153	8.6			175	229	12.2	
1450	**3.22**	**450**	250	5.2	16.8 —	**3.22**	**450**	308	6.4	24.1 —	**3.28**	**442**	520	11.0	29.8 —
1000		310	192	5.8			310	235	7.1			305	401	12.3	
500		155	108	6.5			155	146	8.8			153	207	12.7	
1450	**3.75**	**387**	223	5.4	16.8 —	**3.47**	**418**	290	6.5	24.1 —	**3.53**	**411**	492	11.2	29.8 —
1000		267	171	6.0			288	225	7.3			283	378	12.5	
500		133	95	6.7			144	137	8.9			142	195	12.9	
1450	**4.07**	**357**	210	5.5	15.1 —	**4.07**	**357**	255	6.7	19.6 —	**4.13**	**351**	435	11.6	28.7 —
1000		246	160	6.1			246	197	7.5			242	326	12.6	
500		123	87	6.6			123	120	9.1			121	168	13.0	
1450	**4.43**	**327**	196	5.6	17 —	**4.43**	**327**	238	6.8	21.8 —	**4.50**	**322**	396	11.5	24.9 —
1000		226	142	5.9			226	183	7.6			222	278	11.7	
500		113	75	6.2			113	101	8.4			111	144	12.1	
1450	**4.85**	**299**	173	5.4	19.1 —	**4.85**	**299**	221	6.9	24 —	**4.92**	**295**	334	10.6	28.7 —
1000		206	121	5.5			206	165	7.5			203	234	10.8	
500		103	63	5.7			103	86	7.8			102	122	11.2	
1450	**5.33**	**272**	145	5.0	20.8 —	**5.33**	**272**	195	6.7	25.9 —	**5.42**	**268**	277	9.7	31.2 —
1000		188	102	5.1			188	140	7.0			185	195	9.9	
500		94	53	5.3			94	73	7.3			92	102	10.3	
1450	**5.91**	**245**	121	4.6	22 —	**5.91**	**245**	165	6.3	27.4 —	**6.00**	**242**	227	8.8	33.2 —
1000		169	85	4.7			169	116	6.4			167	160	9.0	
500		85	44	4.9			85	61	6.7			83	83	9.3	

Potenze termiche / *Thermal power* / Thermische Grenzleistung PtN [kW]
(senza raffreddamento / *Without cooling* / ohne Kühlung)

	104	127	160

1.9 Prestazioni riduttori RXP — *1.9 RXP gear unit ratings* — 1.9 Leistungen der RXP-Getriebe

RX 800	550 kg	814				771 kg	816				1079 kg	818			
n_{1_1} min	ir	n_2 min^{-1}	P_N kW	T_N kNm	Fr_2 Fr_1 kN	ir	n_2 min^{-1}	P_N kW	T_N kNm	Fr_2 Fr_1 kN	ir	n_2 min^{-1}	P_N kW	T_N kNm	Fr_2 Fr_1 kN
1450	**1.14**	**1277**	1174	8.6	41.2 —	**1.11**	**1305**	2217	15.9	54.9 —	**1.11**	**1305**	3514	25.2	68.6 —
1000		881	904	9.6			900	1654	17.2			900	2424	25.2	
500		440	555	11.8			450	827	17.2			450	1212	25.2	
1450	**1.26**	**1153**	1109	9.0	39.9 —	**1.24**	**1174**	2095	16.7	54.2 —	**1.24**	**1174**	3311	26.4	66.6 —
1000		795	858	10.1			810	1566	18.1			810	2284	26.4	
500		398	527	12.4			405	783	18.1			405	1142	26.4	
1450	**1.39**	**1040**	1045	9.4	39.5 —	**1.38**	**1055**	1972	17.5	53.4 —	**1.38**	**1055**	3121	27.7	64.3 —
1000		717	805	10.5			727	1469	18.9			727	2153	27.7	
500		359	498	13.0			364	734	18.9			364	1076	27.7	
1450	**1.63**	**888**	949	10.0	38.4 —	**1.53**	**946**	1849	18.3	52.3 —	**1.53**	**946**	2920	28.9	61.7 —
1000		612	733	11.2			652	1380	19.8			652	2014	28.9	
500		306	451	13.8			326	690	19.8			326	1007	28.9	
1450	**1.82**	**796**	893	10.5	37.6 —	**1.81**	**799**	1665	19.5	51.5 —	**1.81**	**846**	2730	30.2	60.3 —
1000		549	686	11.7			551	1242	21.1			583	1882	30.2	
500		275	422	14.4			276	621	21.1			292	941	30.2	
1450	**2.04**	**711**	828	10.9	36.8 —	**2.04**	**711**	1542	20.3	50.6 —	**2.04**	**711**	2438	32.1	57.2 —
1000		491	639	12.2			490	1147	21.9			490	1681	32.1	
500		245	393	15.0			245	574	21.9			245	841	32.1	
1450	**2.29**	**633**	764	11.3	35.8 —	**2.30**	**629**	1419	21.1	49.6 —	**2.30**	**629**	2246	33.4	54.3 —
1000		436	587	12.6			434	1057	22.8			434	1549	33.4	
500		218	364	15.6			217	529	22.8			217	774	33.4	
1450	**2.59**	**560**	700	11.7	32.4 —	**2.45**	**591**	1357	21.5	44.6 —	**2.62**	**554**	2047	34.6	52.8 —
1000		386	540	13.1			407	1010	23.2			382	1412	34.6	
500		193	332	16.1			204	505	23.2			191	706	34.6	
1450	**2.95**	**492**	635	12.1	32.4 —	**2.80**	**518**	1239	22.4	44.6 —	**2.80**	**518**	1948	35.2	52.8 —
1000		339	493	13.6			357	920	24.1			357	1343	35.2	
500		169	302	16.7			179	460	24.1			179	672	35.2	
1450	**3.16**	**459**	603	12.3	32.4 —	**3.22**	**450**	1111	23.1	44.6 —	**3.00**	**483**	1854	35.9	52.8 —
1000		317	467	13.8			310	829	25.0			333	1279	35.9	
500		158	288	17.0			155	415	25.0			167	639	35.9	
1450	**3.65**	**398**	544	12.8	32.4 —	**3.75**	**387**	987	23.9	44.6 —	**3.47**	**418**	1656	37.1	52.8 —
1000		274	419	14.3			267	721	25.3			288	1142	37.1	
500		137	258	17.6			133	368	25.8			144	571	37.1	
1450	**3.94**	**368**	512	13.0	31.4 —	**4.07**	**357**	918	24.1	42 —	**4.07**	**357**	1341	35.2	42.7 —
1000		254	393	14.5			246	644	24.5			246	943	35.9	
500		127	242	17.8			123	334	25.4			123	487	37.1	
1450	**4.64**	**312**	447	13.4	27.9 —	**4.43**	**327**	784	22.4	37.8 —	**4.43**	**327**	1148	32.8	47.9 —
1000		215	345	15.0			226	550	22.8			226	806	33.4	
500		108	191	16.6			113	285	23.6			113	417	34.6	
1450	**5.08**	**286**	415	13.6	31.9 —	**4.85**	**299**	662	20.7	43.8 —	**4.85**	**299**	969	30.3	53.9 —
1000		197	311	14.8			206	465	21.1			206	681	30.9	
500		98	161	15.3			103	240	21.8			103	353	32.0	
1450	**5.58**	**260**	369	13.3	35.8 —	**5.33**	**272**	500	17.2	48.2 —	**5.33**	**272**	820	28.2	59.9 —
1000		179	260	13.6			188	387	19.3			188	579	28.8	
500		90	134	14.0			94	203	20.3			94	300	29.8	
1450	**6.18**	**235**	303	12.1	38.6 —	**5.91**	**245**	459	17.5	51.5 —	**5.91**	**245**	679	25.9	64.3 —
1000		162	213	12.3			169	325	18.0			169	477	26.4	
500		81	110	12.7			85	169	18.7			85	247	27.3	
Potenze termiche / *Thermal power* / Thermische Grenzleistung PtN [kW] (senza raffreddamento / *Without cooling* / ohne Kühlung)															
	195					240					304				

1.9 Prestazioni riduttori RXP — *1.9 RXP gear unit ratings* — 1.9 Leistungen der RXP-Getriebe

RX 800	1511 kg	820				2115 kg	822				2960 kg	824				
$n_{1_{-1}}$ min	ir	n_2 min^{-1}	P_N kW	T_N kNm	Fr_2 Fr_1 kN	ir	n_2 min^{-1}	P_N kW	T_N kNm	Fr_2 Fr_1 kN	ir	n_2 min^{-1}	P_N kW	T_N kNm	Fr_2 Fr_1 kN	
1450		**1238**	4828	36.5			**1238**	6653	50.3			**1208**	9297	72.0		
1000	**1.17**	854	3330	36.5	93 —	**1.17**	854	4588	50.3	119 —	**1.20**	833	6411	72.0		
500		427	1665	36.5			427	2294	50.3			417	3206	72.0		
1450		**1113**	4542	38.2			**1113**	6278	52.8			**1088**	8762	75.4		
1000	**1.30**	767	3133	38.2	89.8 —	**1.30**	767	4330	52.8	117.4 —	**1.33**	750	6043	75.4		
500		384	1566	38.2			384	2165	52.8			375	3021	75.4		
1450		**999**	4270	40.0			**999**	5898	55.2			**977**	8228	78.8		
1000	**1.45**	689	2944	40.0	87.4 —	**1.45**	689	4068	55.2	115.4 —	**1.48**	674	5675	78.8		
500		344	1472	40.0			344	2031	55.2			337	2837	78.8		
1450		**895**	3996	41.8			**895**	5516	57.7			**876**	7704	82.3		
1000	**1.62**	617	2756	41.8	86 —	**1.62**	617	3804	57.7	113.8 —	**1.66**	604	5313	82.3		
500		309	1378	41.8			309	1902	57.7			302	2657	82.3		
1450		**799**	3722	43.6			**799**	5140	60.2			**783**	7170	85.7		
1000	**1.81**	551	2567	43.6	84.2 —	**1.81**	551	3545	60.2	112.3 —	**1.85**	540	4945	85.7		
500		276	1284	43.6			276	1772	60.2			270	2473	85.7		
1450		**711**	3441	45.3			**711**	4755	62.6			**697**	6637	89.1		
1000	**2.04**	490	2373	45.3	82.4 —	**2.04**	490	3279	62.6	110.6 —	**2.08**	481	4577	89.1		
500		245	1186	45.3			245	1640	62.6			240	2289	89.1		
1450		**629**	3167	47.1			**629**	4377	65.1			**618**	6104	92.5		
1000	**2.30**	434	2184	47.1	80.8 —	**2.30**	434	3019	65.1	108.9 —	**2.35**	426	4210	92.5		
500		217	1092	47.1			217	1509	65.1			213	2105	92.5		
1450		**554**	2893	48.9			**554**	3993	67.5			**544**	5578	96.0		
1000	**2.62**	382	1995	48.9	72.1 —	**2.62**	382	2754	67.5	101 —	**2.67**	375	3847	96.0		
500		191	998	48.9			191	1377	67.5			188	1923	96.0		
1450		**483**	2619	50.7			**483**	3615	70.0			**509**	5578	96.0		
1000	**3.00**	333	1806	50.7	72.1 —	**3.00**	333	2493	70.0	101 —	**2.85**	351	3847	96.0		
500		167	903	50.7			167	1247	70.0			175	1923	96.0		
1450		**450**	2481	51.6			**450**	3424	71.2			**442**	4779	101		
1000	**3.22**	310	1711	51.6	72.1 —	**3.22**	310	2361	71.2	101 —	**3.28**	305	3296	101		
500		155	856	51.6			155	1181	71.2			153	1648	101		
1450		**387**	2120	51.3			**418**	3232	72.4			**411**	4513	103		
1000	**3.75**	267	1490	52.3	72.1 —	**3.47**	288	2229	72.4	101 —	**3.53**	283	3112	103		
500		133	759	53.3			144	1115	72.4			142	1556	103		
1450		**357**	1894	49.7			**357**	2621	68.8			**351**	3704	98.8		
1000	**4.07**	246	1332	50.7	65.4 —	**4.07**	246	1839	70.0	95.3 —	**4.13**	242	2585	100		
500		123	688	52.4			123	953	72.5			121	1344	104		
1450		**327**	1620	46.3			**327**	2239	64.0			**322**	3140	91.2		
1000	**4.43**	226	1139	47.2	68.2 —	**4.43**	226	1573	65.2	88.8 —	**4.50**	222	2223	93.6		
500		113	589	48.8			113	814	67.5			111	1152	97.0		
1450		**299**	1368	42.8			**299**	1892	59.2			**295**	2672	84.9		
1000	**4.85**	206	961	43.6	76.6 —	**4.85**	206	1328	60.3	97.6 —	**4.92**	203	1878	86.5		
500		103	497	45.1			103	687	62.4			102	972	89.6		
1450		**272**	1159	39.9			**272**	1601	55.1			**268**	2263	79.1		
1000	**5.33**	188	813	40.6	83.3 —	**5.33**	188	1126	56.2	104.9 —	**5.42**	185	1590	80.6		
500		94	421	42.0			94	582	58.1			92	823	83.4		
1450		**245**	960	36.6			**245**	1322	50.5			**242**	1872	72.5		
1000	**5.91**	169	673	37.2	88.2 —	**5.91**	169	930	51.5	111.2 —	**6.00**	167	1314	73.8		
500		85	349	38.6			85	484	53.3			83	680	76.4		

A richiesta / On request / Auf Anfrage

Potenze termiche / *Thermal power* / Thermische Grenzleistung PtN [kW]
(senza raffreddamento / *Without cooling* / ohne Kühlung)

373	445	553

1.9 Prestazioni riduttori RXP — *1.9 RXP gear unit ratings* — 1.9 Leistungen der RXP-Getriebe

RX 700		ECE-18 PAM-21	708					ECE-34 PAM-39	712				
n_{1} min^{-1}	ir	n_2 min^{-1}	P_N kW	T_N Nm	Fr_1 N	Fr_2 N	ir	n_2 min^{-1}	P_N kW	T_N Nm	Fr_1 N	Fr_2 N
2850	10.6	268.7	13.4	457.9	440	4750	10.7	265.9	25.0	860.8	900	7500
1450		136.7	7.5	500.0	880	5600		135.3	13.9	940.0	1450	9000
1000		94.3	5.2	507.5	880	6300		93.3	9.7	954.1	1450	10000
500		47.1	2.6	507.5	880	7500		46.7	4.9	954.1	1450	11800
2850	12.1	235.9	11.8	457.9	440	5300	12.4	229.4	22.0	879.2	900	8000
1450		120.0	6.5	500.0	880	6000		116.7	12.2	960.0	1450	9500
1000		82.8	4.6	507.5	880	6700		80.5	8.6	974.4	1450	10600
500		41.4	2.3	507.5	880	7500		40.3	4.3	974.4	1450	11800
2850	15.5	183.8	9.2	457.9	440	5300	15.7	181.8	17.8	897.5	900	8500
1450		93.5	5.1	500.0	880	6300		92.5	9.9	980.0	1450	10000
1000		64.5	3.6	507.5	880	7500		63.8	6.9	994.7	1450	11200
500		32.2	1.8	507.5	880	7500		31.9	3.5	994.7	1450	11800
2850	18.5	154.4	8.3	494.5	440	5600	21.1	134.8	13.5	915.8	900	9000
1450		78.6	4.6	540.0	880	6700		68.6	7.5	1000.0	1450	10600
1000		54.2	3.2	548.1	880	7500		47.3	5.2	1015.0	1450	11800
500		27.1	1.6	548.1	880	7500		23.6	2.6	1015.0	1450	11800
2850	21.0	135.6	7.6	512.8	440	5600	25.9	110.0	11.5	961.6	900	9500
1450		69.0	4.2	560.0	880	6700		55.9	6.4	1050.0	1450	11200
1000		47.6	2.9	568.4	880	7500		38.6	4.5	1065.8	1450	11800
500		23.8	1.5	568.4	880	7500		19.3	2.2	1065.8	1450	11800
2850	23.9	119.3	6.9	531.2	440	6000	30.9	92.2	10.1	1007.4	900	10000
1450		60.7	3.8	580.0	880	7500		46.9	5.6	1100.0	1450	11800
1000		41.9	2.7	588.7	880	7500		32.3	3.9	1116.5	1450	11800
500		20.9	1.3	588.7	880	7500		16.2	2.0	1116.5	1450	11800
2850	27.2	104.7	5.9	512.8	440	6300	37.9	75.2	8.3	1007.4	900	10600
1450		53.3	3.3	560.0	880	7500		38.3	4.6	1100.0	1450	11800
1000		36.7	2.3	568.4	880	7500		26.4	3.2	1116.5	1450	11800
500		18.4	1.1	568.4	880	7500		13.2	1.6	1116.5	1450	11800
2850	34.9	81.6	4.2	476.2	440	6700	43.2	66.0	7.6	1053.2	900	10600
1450		41.5	2.4	520.0	880	7500		33.6	4.2	1150.0	1450	11800
1000		28.6	1.6	527.8	880	7500		23.2	2.9	1167.3	1450	11800
500		14.3	0.8	527.8	880	7500		11.6	1.5	1167.3	1450	11800
2850	44.1	64.6	3.2	457.9	440	7500	58.1*	49.1	5.4	1007.4	900	10600
1450		32.9	1.8	500.0	880	7500		25.0	3.0	1100.0	1450	11800
1000		22.7	1.3	507.5	880	7500		17.2	2.1	1116.5	1450	11800
500		11.3	0.6	507.5	880	7500		8.8	1.0	1116.5	1450	11800
2850	50.9	56.0	2.8	457.9	440	7500						
1450		28.5	1.6	500.0	880	7500						
1000		19.7	1.1	507.5	880	7500						
500		9.8	0.5	507.5	880	7500						
2850	58.8	48.5	2.4	457.9	440	7500						
1450		24.7	1.3	500.0	880	7500						
1000		17.0	0.9	507.5	880	7500						
500		8.5	0.5	507.5	880	7500						
Potenze termiche / *Thermal power* / Termische Grenzleistung P_{tN} [kW] (senza raffreddamento / *Without cooling* / ohne Kühlung)												
	21						32					

* Nei rapporti contrassegnati non è disponibile la versione uscita con albero cavo ø 45.

** Hollow output shaft ø 45 not available for ratios marked with this symbol.*

* Bei den gekennzeichneten Übersetzungsverhältnissen ist die Version „Abtrieb mit Hohlwelle ø 45“ nicht verfügbar.

1.9 Prestazioni riduttori RXP — *1.9 RXP gear unit ratings* — 1.9 Leistungen der RXP-Getriebe

RX 700		ECE-62 PAM-72	716					ECE-118 PAM-131	720				
$n_{1_{-1}}$ min	ir	n_2 min^{-1}	P_N kW	T_N Nm	Fr_1 N	Fr_2 N		ir	n2 min-1	P_N kW	T_N Nm	Fr_1 N	Fr_2 N
2850	8,7	329,3	59,2	1648,4	1100	11500		10.5	270.5	108.1	3663.2	2500	16000
1450		167,6	32,9	1800,0	2200	13500			137.6	60.0	4000.0	4000	20000
1000		115,6	23,0	1827,0	2200	15500			94.9	42.0	4060.0	4000	24000
500		57,8	11,5	1827,0	2200	18000			47.5	21.0	4060.0	4000	30000
2850	10,4	273,7	50,6	1694,2	1100	12000		12.6	227.0	93.0	3754.7	2500	18000
1450		139,2	28,1	1850,0	2200	15000			115.5	51.6	4100.0	4000	22000
1000		96,0	19,7	1877,8	2200	16000			79.6	36.2	4161.5	4000	26000
500		48,0	9,8	1877,8	2200	19000			39.8	18.1	4161.5	4000	32000
2850	12,1	236,2	46,0	1785,8	1100	12500		15.3	186.2	78.1	3846.3	2500	20000
1450		120,2	25,6	1950,0	2200	15500			94.7	43.4	4200.0	4000	24000
1000		82,9	17,9	1979,3	2200	17000			65.3	30.4	4263.0	4000	28000
500		41,4	8,9	1979,3	2200	19000			32.7	15.2	4263.0	4000	34000
2850	15,7	181,7	35,4	1785,8	1100	13200		19.1	149.4	67.1	4121.1	2500	22000
1450		92,5	19,7	1950,0	2200	16000			76.0	37.3	4500.0	4000	26000
1000		63,8	13,8	1979,3	2200	18000			52.4	26.1	4567.5	4000	30000
500		31,9	6,9	1979,3	2200	19000			26.2	13.1	4567.5	4000	35000
2850	21,5	132,3	27,8	1923,2	1100	15000		23.3	122.5	55.1	4121.1	2500	24000
1450		67,3	15,4	2100,0	2200	18000			62.3	30.6	4500.0	4000	28000
1000		46,4	10,8	2131,5	2200	19000			43.0	21.4	4567.5	4000	32000
500		23,2	5,4	2131,5	2200	19000			21.5	10.7	4567.5	4000	35000
2850	25,9	110,0	23,6	1968,9	1100	15500		30.0	95.1	45.6	4395.8	2500	26000
1450		55,9	13,1	2150,0	2200	19000			48.4	25.3	4800.0	4000	30000
1000		38,6	9,2	2182,3	2200	19000			33.4	17.7	4872.0	4000	34000
500		19,3	4,6	2182,3	2200	19000			16.7	8.9	4872.0	4000	35000
2850	30,0	94,9	21,3	2060,5	1100	16000		36.5	78.0	37.4	4395.8	2500	28000
1450		48,3	11,8	2250,0	2200	19000			39.7	20.8	4800.0	4000	32000
1000		33,3	8,3	2283,8	2200	19000			27.4	14.5	4872.0	4000	35000
500		16,6	4,1	2283,8	2200	19000			13.7	7.3	4872.0	4000	35000
2850	34,8	81,9	18,0	2014,7	1100	17000		46.0	61.9	26.0	3846.3	2500	30000
1450		41,7	10,0	2200,0	2200	19000			31.5	14.4	4200.0	4000	34000
1000		28,7	7,0	2233,0	2200	19000			21.7	10.1	4263.0	4000	35000
500		14,4	3,5	2233,0	2200	19000			10.9	5.1	4263.0	4000	35000
2850	39,0	73,0	15,7	1968,9	1100	17000		57.9	49.2	20.7	3846.3	2500	32000
1450		37,2	8,7	2150,0	2200	19000			25.0	11.5	4200.0	4000	35000
1000		25,6	6,1	2182,3	2200	19000			17.3	8.0	4263.0	4000	35000
500		12,8	3,0	2182,3	2200	19000			8.6	4.0	4263.0	4000	35000
2850	45,2	63,0	13,2	1923,2	1100	18000							
1450		32,1	7,3	2100,0	2200	19000							
1000		22,1	5,1	2131,5	2200	19000							
500		11,1	2,6	2131,5	2200	19000							
2850	57.1	49.9	10.5	1923.2	1100	18000							
1450		25.4	5.8	2100.0	2200	19000							
1000		17.5	4.1	2131.5	2200	19000							
500		8.8	2.0	2131.5	2200	19000							
	Potenze termiche / *Thermal power* / Termische Grenzleistung P_{tN} [kW] (senza raffreddamento / *Without cooling* / ohne Kühlung)												
	45							61					

1.9 Prestazioni riduttori RXP — *1.9 RXP gear unit ratings* — 1.9 Leistungen der RXP-Getriebe

RX 800	87 kg	802				120 kg	804				172 kg	806			
n_{1_1} min	ir	n_2 min^{-1}	P_N kW	T_N kNm	Fr_2 / Fr_1 kN	ir	n_2 min^{-1}	P_N kW	T_N kNm	Fr_2 / Fr_1 kN	ir	n_2 min^{-1}	P_N kW	T_N kNm	Fr_2 / Fr_1 kN
1450	**4.60**	**315**	100	2.9	15 / 3	**4.63**	**313**	144	4.2	20 / 5.7	**4.46**	**325**	206	5.8	26.2 / 6.6
1000		217	73	3.1			216	99	4.2			224	142	5.8	
500		109	37	3.1			108	49	4.2			112	71	5.8	
1450	**5.12**	**283**	93	3.0	15 / 3	**5.14**	**282**	132	4.3	20 / 5.7	**4.94**	**294**	192	6.0	26.2 / 6.6
1000		195	66	3.1			194	93	4.4			202	133	6.0	
500		98	34	3.2			97	47	4.4			101	66	6.0	
1450	**5.70**	**254**	83	3.0	15 / 3.2	**5.72**	**253**	119	4.3	20 / 6	**5.48**	**265**	182	6.3	26.2 / 6.8
1000		175	59	3.1			175	84	4.4			183	125	6.3	
500		88	31	3.2			87	44	4.6			91	63	6.3	
1450	**6.37**	**228**	77	3.1	15 / 3.2	**6.38**	**227**	109	4.4	20 / 6	**6.08**	**238**	172	6.6	26.2 / 6.8
1000		157	53	3.1			157	75	4.4			164	118	6.6	
500		79	27	3.2			78	39	4.6			82	59	6.6	
1450	**7.13**	**203**	69	3.1	15 / 3.3	**7.14**	**203**	97	4.4	20 / 6.2	**7.16**	**203**	146	6.6	26.2 / 7.2
1000		140	47	3.1			140	69	4.5			140	102	6.7	
500		70	24	3.2			70	35	4.6			70	53	7.0	
1450	**8.01**	**181**	61	3.1	14 / 3.3	**8.02**	**181**	87	4.4	18.9 / 6.2	**8.49**	**171**	125	6.7	24.3 / 7.2
1000		125	42	3.1			125	61	4.5			118	87	6.8	
500		62	22	3.3			62	31	4.6			59	45	7.0	
1450	**9.05**	**160**	54	3.1	14 / 3.5	**9.06**	**160**	77	4.4	18.9 / 6.5	**9.00**	**161**	118	6.7	24.3 / 7.6
1000		110	39	3.2			110	54	4.5			111	82	6.8	
500		55	19.9	3.3			55	28	4.7			56	43	7.1	
1450	**10.3**	**141**	48	3.1	14 / 3.5	**10.3**	**141**	69	4.5	18.9 / 6.5	**10.2**	**142**	104	6.7	24.3 / 7.6
1000		97	34	3.2			97	48	4.5			98	74	6.9	
500		49	17.5	3.3			49	25	4.7			49	38	7.1	
1450	**11.8**	**123**	43	3.2	13 / 3.6	**11.0**	**132**	65	4.5	17.7 / 6.8	**11.6**	**125**	93	6.8	22.4 / 7.8
1000		85	30	3.2			91	46	4.6			86	65	6.9	
500		42	15.3	3.3			45	23	4.7			43	34	7.2	
1450	**12.7**	**115**	40	3.2	13 / 3.6	**12.6**	**115**	56	4.5	17.7 / 6.8	**12.4**	**117**	87	6.8	22.4 / 7.8
1000		79	28	3.2			79	40	4.6			81	61	6.9	
500		39	14.2	3.3			40	21	4.8			40	32	7.2	
1450	**13.6**	**106**	37	3.2	13 / 3.8	**13.6**	**107**	52	4.5	17.7 / 7	**14.3**	**101**	76	6.9	22.4 / 8
1000		73	26	3.2			73	37	4.6			70	53	7.0	
500		37	13.2	3.3			37	19.2	4.8			35	27	7.2	
1450	**16.00**	**91**	32	3.2	13 / 3.8	**15.9**	**91**	46	4.6	17.7 / 7	**15.5**	**94**	71	6.9	22.4 / 8
1000		63	23	3.3			63	31	4.6			65	49	7.0	
500		31	11.6	3.4			31	16.4	4.8			32	26	7.3	
1450	**17.4**	**83**	29	3.2	12 / 4	**17.4**	**84**	42	4.6	16 / 7.3	**18.2**	**79**	60	6.9	21 / 8.3
1000		57	21	3.3			58	30	4.7			55	42	7.1	
500		29	10.7	3.4			29	15.1	4.8			27	22	7.3	
1450	**19.0**	**76**	27	3.2	12 / 4	**19.0**	**76**	38	4.6	16 / 7.3	**19.9**	**73**	56	7.0	21 / 8.3
1000		53	18.9	3.3			53	27	4.7			50	39	7.1	
500		26	9.7	3.4			26	14.1	4.9			25	20	7.3	
1450	**21.0***	**69**	24	3.2	12 / 4	**20.9***	**69**	35	4.6	16 / 7.3	**21.9**	**66**	50	7.0	21 / 8.3
1000		48	17.2	3.3			48	25	4.7			46	35	7.1	
500		24	8.9	3.4			24	12.8	4.9			23	18.4	7.4	
1450	**23.2***	**62**	22	3.3	4	**23.1***	**63**	31	4.6	16 / 7.3	**24.3***	**60**	46	7.0	21 / 8.3
1000		43	15.5	3.3			43	22	4.7			41	32	7.2	
500		22	8.0	3.4			22	11.5	4.9			21	16.6	7.4	
Potenze termiche / *Thermal power* / Thermische Grenzleistung P_{tN} [kW] (senza raffreddamento / *Without cooling* / ohne Kühlung)															
	30					39					51				

* Nei rapporti contrassegnati non è disponibile la versione uscita con albero cavo **"C"-"UB"-"B"-"CD".**

** Hollow output shaft **"C"-"UB"-"B"-"CD"** not available for ratios marked with this symbol.*

* Bei den gekennzeichneten Übersetzungsverhältnissen ist die Version "Abtrieb mit Hohlwelle" **"C"-"UB"-"B"-"CD"**nicht verfügbar.

1.9 Prestazioni riduttori RXP — *1.9 RXP gear unit ratings* — 1.9 Leistungen der RXP-Getriebe

RX 800	236	808				341	810				466	812			
$n_{1_{-1}}$ min	ir	n_2 min^{-1}	P_N kW	T_N kNm	Fr_2 Fr_1 kN	ir	n_2 min^{-1}	P_N kW	T_N kNm	Fr_2 Fr_1 kN	ir	n_2 min^{-1}	P_N kW	T_N kNm	Fr_2 Fr_1 kN
1450	**4.44**	**326**	285	8.0	47.5 9.1	**4.52**	**321**	385	11.0	60 11.4	**4.53**	**320**	471	13.5	66.2 14.9
1000		225	206	8.4			221	297	12.3			221	364	15.1	
500		113	103	8.4			111	152	12.6			110	210	17.4	
1450	**4.94**	**293**	285	8.9	47.5 9.1	**5.03**	**288**	374	11.9	60 11.4	**5.04**	**288**	474	15.1	66.2 14.9
1000		202	196	8.9			199	280	12.9			198	366	16.9	
500		101	98	8.9			99	143	13.2			99	198	18.3	
1450	**5.50**	**264**	267	9.3	47.5 9.5	**5.60**	**259**	356	12.6	60 11.7	**5.61**	**258**	468	16.6	66.2 15.2
1000		182	184	9.3			179	253	13.0			178	363	18.7	
500		91	92	9.3			89	132	13.5			89	186	19.1	
1450	**6.13**	**236**	242	9.4	47.5 9.5	**6.24**	**232**	324	12.8	60 11.7	**6.27**	**231**	439	17.4	66.2 15.2
1000		163	169	9.5			160	229	13.1			160	338	19.4	
500		82	86	9.7			80	118	13.5			80	174	20.0	
1450	**7.26**	**200**	207	9.5	47.5 9.8	**6.98**	**208**	292	12.9	60 12	**7.02**	**207**	412	18.3	66.2 15.6
1000		138	144	9.6			143	206	13.2			143	303	19.5	
500		69	75	10.0			72	106	13.6			71	157	20.2	
1450	**8.16**	**178**	184	9.5	43.8 9.8	**8.31**	**175**	248	13.0	55.9 12	**7.89**	**184**	381	19.0	62 15.6
1000		123	130	9.7			120	175	13.3			127	271	19.6	
500		61	67	10.0			60	90	13.7			63	140	20.3	
1450	**9.22**	**157**	165	9.6	43.8 10.3	**9.38**	**155**	221	13.1	55.9 12.8	**8.91**	**163**	344	19.4	62 16.3
1000		108	115	9.7			107	156	13.4			112	242	19.8	
500		54	60	10.1			53	80	13.8			56	125	20.5	
1450	**9.82**	**148**	155	9.6	43.8 10.3	**9.99**	**145**	209	13.2	55.9 12.8	**10.1**	**143**	305	19.5	62 16.3
1000		102	109	9.8			100	146	13.4			99	214	19.9	
500		51	56	10.1			50	76	13.9			49	111	20.6	
1450	**11.2**	**129**	137	9.7	40.1 10.5	**11.4**	**127**	183	13.2	52 13	**11.6**	**125**	269	19.7	57.9 18.5
1000		89	95	9.8			88	129	13.5			86	188	20.0	
500		45	50	10.2			44	67	14.0			43	97	20.7	
1450	**12.0**	**121**	128	9.7	40.1 10.5	**12.2**	**119**	172	13.3	52 13	**12.5**	**116**	250	19.7	57.9 18.5
1000		83	90	9.9			82	121	13.5			80	176	20.1	
500		42	46	10.2			41	63	14.0			40	91	20.8	
1450	**13.9**	**104**	112	9.8	40.1 10.8	**14.1**	**103**	150	13.4	52 13.3	**14.5**	**100**	217	19.9	57.9 18.8
1000		72	78	9.9			71	105	13.6			69	152	20.2	
500		36	40	10.3			35	54	14.1			34	79	21.0	
1450	**16.3**	**89**	95	9.8	40.1 10.8	**16.6**	**88**	129	13.5	52 13.3	**15.7**	**92**	201	20.0	57.9 16.8
1000		61	67	10.0			60	90	13.7			64	141	20.3	
500		31	35	10.4			30	47	14.2			32	73	21.0	
1450	**17.7**	**82**	88	9.9	38 11.2	**18.0**	**80**	118	13.5	48 13.5	**17.1**	**85**	185	20.0	53 16.8
1000		56	62	10.1			55	83	13.8			58	130	20.4	
500		28	32	10.4			28	43	14.3			29	67	21.1	
1450	**19.4**	**75**	81	9.9	38 11.2	**19.7**	**73**	109	13.6	48 13.5	**18.7**	**77**	170	20.1	53 17.2
1000		52	57	10.1			51	77	13.9			53	119	20.5	
500		26	30	10.5			25	40	14.3			27	62	21.2	
1450	**21.3**	**68**	74	10.0	38 11.2	**21.7***	**67**	100	13.7	48 13.5	**20.6***	**70**	155	20.2	53 17.2
1000		47	52	10.2			46	70	13.9			48	109	20.6	
500		23	27	10.5			23	36	14.4			24	56	21.3	
1450	**23.6**	**61**	67	10.0	38 11.2	**24.1***	**60**	90	13.7	48 13.5	**22.8***	**63**	141	20.3	53 17.2
1000		42	47	10.2			42	63	14.0			44	99	20.7	
500		21	24	10.6			21	33	14.5			22	51	21.4	
Potenze termiche / *Thermal power* / Thermische Grenzleistung P_{tN} [kW] (senza raffreddamento / *Without cooling* / ohne Kühlung)															
	66					82					104				

* Nei rapporti contrassegnati non è disponibile la versione uscita con albero cavo **"C"-"UB"-"B"-"CD".**

** Hollow output shaft **"C"-"UB"-"B"-"CD"** not available for ratios marked with this symbol.*

* Bei den gekennzeichneten Übersetzungsverhältnissen ist die Version "Abtrieb mit Hohlwelle" **"C"-"UB"-"B"-"CD"**nicht verfügbar.

1.9 Prestazioni riduttori RXP — *1.9 RXP gear unit ratings* — 1.9 Leistungen der RXP-Getriebe

RX 800	648 **814**					906 **816**					1270 **818**					1778 **820**				
$n_{1_{-1}}$ min	ir	n_2 min^{-1}	P_N kW	T_N kNm	Fr_2 / Fr_1 kN	ir	n_2 min^{-1}	P_N kW	T_N kNm	Fr_2 / Fr_1 kN	ir	n_2 min^{-1}	P_N kW	T_N kNm	Fr_2 / Fr_1 kN	ir	n_2 min^{-1}	P_N kW	T_N kNm	Fr_2 / Fr_1 kN
1450	**4.60**	**315**	653	19.0	78.7 / 17.5	**4.63**	**313**	888	26.0	93.7 / 20.3	**4.46**	**325**	1284	36.2	110 / 27.7	**4.44**	**326**	2402	67.5	187.5 / 36.5
1000		217	505	21.3			216	686	29.1			224	991	40.5			225	1657	67.5	
500		109	288	24.3			108	402	34.1			112	564	46.1			113	828	67.5	
1450	**5.12**	**283**	652	21.1	78.7 / 17.5	**5.14**	**282**	883	28.7	93.7 / 20.3	**4.94**	**294**	1265	39.5	110 / 27.7	**4.94**	**293**	2266	70.8	187.5 / 36.5
1000		195	503	23.6			194	681	32.1			202	974	44.1			202	1563	70.8	
500		98	271	25.4			97	379	35.7			101	533	48.3			101	781	70.8	
1450	**5.70**	**254**	624	22.5	78.7 / 17.8	**5.72**	**253**	862	31.2	93.7 / 20.6	**5.48**	**265**	1233	42.7	110 / 28.5	**5.50**	**264**	2134	74.2	187.5 / 37.4
1000		175	490	25.6			175	667	35.0			183	952	47.8			182	1472	74.2	
500		88	254	26.6			87	355	37.3			91	503	50.5			91	736	74.2	
1450	**6.37**	**228**	584	23.5	78.7 / 17.8	**6.38**	**227**	805	32.5	93.7 / 20.6	**6.42**	**226**	1158	47.0	110 / 28.5	**6.13**	**236**	1942	75.3	187.5 / 37.4
1000		157	454	26.5			157	634	37.1			156	845	49.7			163	1364	76.7	
500		79	235	27.4			78	332	38.9			78	457	53.8			82	690	77.6	
1450	**7.13**	**203**	543	24.5	78.7 / 18.2	**7.14**	**203**	751	33.9	93.7 / 21	**7.16**	**203**	1099	49.7	110 / 29.2	**7.26**	**200**	1656	76.0	187.5 / 38.2
1000		140	408	26.7			140	583	38.2			140	854	56.0			138	1163	77.4	
500		70	211	27.6			70	302	39.5			70	427	56.0			69	602	80.1	
1450	**8.01**	**181**	501	25.4	73 / 18.2	**8.02**	**181**	692	35.1	87.6 / 21	**8.01**	**181**	1013	51.3	101 / 29.2	**8.16**	**178**	1481	76.4	176.4 / 38.2
1000		125	365	26.8			125	522	38.4			125	772	56.7			123	1040	77.8	
500		62	189	27.8			62	271	39.8			62	396	58.2			61	539	80.6	
1450	**9.05**	**160**	459	26.3	73 / 18.5	**9.06**	**160**	634	36.3	87.6 / 21.5	**9.00**	**161**	928	52.8	101 / 30	**9.22**	**157**	1320	76.9	176.4 / 39
1000		110	325	27.0			110	466	38.7			111	691	57.0			108	927	78.3	
500		55	168	27.9			55	241	40.0			56	357	59.0			54	480	81.1	
1450	**10.3**	**141**	410	26.7	73 / 18.5	**10.3**	**141**	577	37.5	87.6 / 21.5	**10.2**	**142**	845	54.4	101 / 30	**9.82**	**148**	1242	77.1	176.4 / 39
1000		97	288	27.2			97	413	38.9			98	615	57.4			102	873	78.6	
500		49	149	28.1			49	214	40.3			49	318	59.4			51	452	81.3	
1450	**11.8**	**123**	360	26.8	68.5 / 19	**11.0**	**132**	551	38.3	82.7 / 22	**11.6**	**125**	763	55.9	94.5 / 31	**11.2**	**129**	1096	77.6	167.8 / 40
1000		85	253	27.3			91	387	39.0			86	543	57.7			89	770	79.1	
500		42	131	28.3			45	200	40.4			43	281	59.8			45	399	81.9	
1450	**12.7**	**115**	336	26.9	68.5 / 19	**12.6**	**115**	483	38.6	82.7 / 22	**12.4**	**117**	725	56.9	94.5 / 31	**12.9**	**113**	960	78.2	167.8 / 40
1000		79	236	27.4			79	339	39.3			81	509	57.9			78	674	79.6	
500		39	122	28.4			40	176	40.7			40	264	60.0			39	349	82.5	
1450	**13.6**	**106**	313	27.0	68.5 / 19.5	**13.6**	**107**	450	38.7	82.7 / 22.5	**14.3**	**101**	633	57.3	94.5 / 32	**15.0**	**97**	831	78.8	167.8 / 41
1000		73	220	27.5			73	316	39.5			70	445	58.4			67	584	80.3	
500		37	114	28.5			37	163	40.8			35	230	60.4			33	302	83.1	
1450	**16.0**	**91**	269	27.2	68.5 / 19.5	**15.9**	**91**	387	39.0	82.7 / 22.5	**15.5**	**94**	588	57.5	94.5 / 32	**16.3**	**89**	769	79.1	167.8 / 41
1000		63	190	27.8			63	272	39.8			65	413	58.6			61	540	80.6	
500		31	98	28.7			31	141	41.2			32	214	60.6			31	280	83.4	
1450	**17.4**	**83**	249	27.4	63 / 20	**17.4**	**84**	357	39.2	75 / 23	**18.2**	**79**	503	58.0	88 / 33	**17.7**	**82**	709	79.4	150 / 42
1000		57	175	27.9			58	251	39.9			55	353	59.1			56	498	80.9	
500		29	91	28.9			29	130	41.3			27	183	61.1			28	258	83.8	
1450	**19.0**	**76**	228	27.5	63 / 20	**19.0**	**76**	328	39.4	75 / 23	**19.9**	**73**	462	58.2	88 / 33	**19.4**	**75**	651	79.8	150 / 42
1000		53	160	28.0			53	230	40.1			50	324	59.3			52	457	81.3	
500		26	83	29.0			26	119	41.5			25	168	61.4			26	237	84.2	
1450	**21.0***	**69**	208	27.6	63 / 20	**20.9***	**69**	300	39.6	75 / 23	**21.9***	**66**	422	58.5	88 / 33	**21.3***	**68**	595	80.2	150 / 42
1000		48	146	28.1			48	210	40.3			46	296	59.6			47	418	81.7	
500		24	76	29.1			24	109	41.7			23	153	61.7			23	216	84.6	
1450	**23.2***	**62**	189	27.8	63 / 20	**23.1***	**63**	272	39.8	75 / 23	**24.3***	**60**	383	58.8	88 / 33	**23.6***	**61**	539	80.6	150 / 42
1000		43	133	28.3			43	191	40.5			41	269	59.9			42	379	82.1	
500		22	69	29.3			22	99	41.9			21	139	62.0			21	196	85.0	

Potenze termiche / *Thermal power* / Thermische Grenzleistung P_{tN} [kW]
(senza raffreddamento / *Without cooling* / ohne Kühlung)

127	160	195	252

* Nei rapporti contrassegnati non è disponibile la versione uscita con albero cavo **"C"-"UB"-"B"-"CD".**

** Hollow output shaft **"C"-"UB"-"B"-"CD"** not available for ratios marked with this symbol.*

* Bei den gekennzeichneten Übersetzungsverhältnissen ist die Version "Abtrieb mit Hohlwelle" **"C"-"UB"-"B"-"CD"**nicht verfügbar.

1.9 Prestazioni riduttori RXP — *1.9 RXP gear unit ratings* — 1.9 Leistungen der RXP-Getriebe

RX 800	G-2700 A-2488 822					G-3700 A-2961 824					G-4650 A-3900 826					6200 828				
n_{1} min^{-1}	ir	n_2 min^{-1}	P_N kW	T_N kNm	Fr_2 / Fr_1 kN	ir	n_2 min^{-1}	P_N kW	T_N kNm	Fr_2 / Fr_1 kN	ir	n_2 min^{-1}	P_N kW	T_N kNm	Fr_2 / Fr_1 kN	ir	n_2 min^{-1}	P_N kW	T_N kNm	Fr_2 / Fr_1 kN
1450		**321**	3510	100	235 / 40.9		**320**	4822	138	262.5 / 52.9		**315**	6667	194	312.5 / 58.2		**313**	9308	272	350 / 68.4
1000	**4.52**	221	2421	100		**4.53**	221	3326	138		**4.60**	217	4598	194		**4.63**	216	6419	272	
500		111	1210	100			110	1663	138			109	2299	194			108	3210	272		
1450		**288**	3204	102	235 / 40.9		**288**	4545	145	262.5 / 52.9		**283**	6287	204	312.5 / 58.2		**282**	8777	285	350 / 68.4
1000	**5.03**	199	2251	104		**5.04**	198	3135	145		**5.12**	195	4336	204		**5.14**	194	6053	285	
500		99	1143	105			99	1567	145			98	2168	204			97	3027	285		
1450		**259**	2896	103	235 / 42.2		**258**	4272	152	262.55 / 4.2		**254**	5785	209	312.5 / 60.8		**253**	8188	296	350 / 70.8
1000	**5.60**	179	2034	104		**5.61**	178	2946	152		**5.70**	175	4064	213		**5.72**	175	5685	298	
500		89	1053	108			89	1473	152			88	2032	213			87	2842	298		
1450		**232**	2609	103	235 / 42.2		**231**	3887	154	262.5 / 54.2		**228**	5209	210	312.5 / 60.8		**227**	7380	298	350 / 70.8
1000	**6.24**	160	1833	105		**6.27**	160	2731	157		**6.37**	157	3661	214		**6.38**	157	5185	304	
500		80	949	109			80	1378	158			79	1895	221			78	2659	311		
1450		**208**	2348	104	235 / 43.5		**207**	3491	155	262.5 / 55.6		**203**	4678	211	312.5 / 63.4		**203**	6634	300	350 / 73.2
1000	**7.39**	143	1649	106		**7.02**	143	2453	158		**7.13**	140	3288	215		**7.14**	140	4661	305	
500		72	854	109			71	1270	163			70	1702	223			70	2413	316		
1450		**175**	1990	105	221 / 43.6		**184**	3124	156	249 / 55.6		**181**	4188	212	292 / 63.4		**181**	5942	301	334 / 73.2
1000	**8.31**	120	1399	107		**7.89**	127	2194	159		**8.01**	125	2941	216		**8.02**	125	4174	307	
500		60	724	110			63	1136	164			62	1523	224			62	2160	318		
1450		**155**	1772	105	221 / 45		**163**	2783	157	249 / 57		**160**	3730	214	292 / 66		**160**	5295	303	334 / 75.9
1000	**9.38**	107	1245	107		**8.91**	112	1955	160		**9.05**	110	2621	218		**9.06**	110	3721	309	
500		53	645	111			56	1012	165			55	1356	225			55	1926	320		
1450		**136**	1569	106	221 / 45		**143**	2464	158	249 / 57		**141**	3302	215	292 / 66		**141**	4691	305	334 / 75.9
1000	**10.7**	94	1103	108		**10.1**	99	1731	161		**10.3**	97	2321	219		**10.3**	97	3297	311	
500		47	571	112			49	896	166			49	1201	227			49	1706	322		
1450		**127**	1473	106	210 / 47		**125**	2167	159	236.4 / 59		**123**	2903	216	277.7 / 68.3		**132**	4405	306	321.5 / 78.5
1000	**11.4**	88	1035	108		**11.6**	86	1521	162		**11.8**	85	2039	220		**11.0**	91	3095	312	
500		44	536	112			43	788	168			42	1056	228			45	1602	323		
1450		**119**	1379	107	210 / 47		**116**	2023	159	236.4 / 59		**115**	2712	217	277.7 / 68.3		**115**	3857	308	321.5 / 78.5
1000	**12.2**	82	969	109		**12.5**	80	1422	162		**12.7**	79	1905	221		**12.6**	79	2710	314	
500		41	502	112			40	736	168			39	986	229			40	1403	325		
1450		**103**	1201	107	210 / 49		**100**	1752	161	236.4 / 61		**106**	2528	218	277.7 / 70.8		**107**	3595	309	321.5 / 81.1
1000	**14.1**	71	844	109		**14.5**	69	1231	164		**13.6**	73	1776	222		**13.6**	73	2525	315	
500		35	437	113			34	637	169			37	919	230			37	1308	326		
1450		**88**	1034	108	210 / 49		**92**	1622	161	236.4 / 61		**91**	2174	220	277.7 / 70.8		**91**	3094	312	321.5 / 81.1
1000	**16.6**	60	726	110		**15.7**	64	1140	164		**16.0**	63	1527	224		**15.9**	63	2174	318	
500		30	376	114			32	590	170			31	791	232			31	1125	329		
1450		**80**	953	109	188 / 51		**77**	1373	163	210 / 63		**83**	2004	221	250 / 72.9		**84**	2854	313	280 / 83.7
1000	**18.0**	55	670	111		**18.7**	53	965	166		**17.4**	57	1409	225		**17.4**	58	2005	319	
500		28	347	115			27	499	172			29	729	233			29	1038	330		
1450		**73**	875	109	188 / 51		**70**	1254	164	210 / 63		**69**	1680	223	250 / 72.9		**69**	2393	316	280 / 83.7
1000	**19.7**	51	615	111		**20.6**	48	881	167		**21.0**	48	1181	227		**20.9***	48	1682	322	
500		25	318	115			24	456	172			24	611	235			24	870	333		
1450		**67**	798	110	188 / 51		**63**	1137	164	210 / 63		**62**	1524	224	250 / 72.9		**63**	2172	318	280 / 83.7
1000	**21.7**	46	561	112		**22.8***	44	799	167		**23.2***	43	1071	228		**23.1***	43	1526	324	
500		23	290	116			22	414	173			22	554	236			22	790	335		
1450		**60**	724	110	188 / 51		**57**	891	144	210 / 63		**56**	1246	204	250 / 72.9		**56**	1721	281	280 / 83.7
1000	**24.1***	42	509	112		**25.5***	39	626	147		**25.9***	39	875	208		**25.8***	39	1209	287	
500		21	263	116			20	324	152			19	453	215			19	626	297		

Potenze termiche / *Thermal power* / Thermische Grenzleistung P_{tN} [kW]
(senza raffreddamento / *Without cooling* / ohne Kühlung)

304	373	445	553

* Nei rapporti contrassegnati non è disponibile la versione uscita con albero cavo **"C"-"UB"-"B"-"CD".**

** Hollow output shaft **"C"-"UB"-"B"-"CD"** not available for ratios marked with this symbol.*

* Bei den gekennzeichneten Übersetzungsverhältnissen ist die Version "Abtrieb mit Hohlwelle" **"C"-"UB"-"B"-"CD"**nicht verfügbar.

1.9 Prestazioni riduttori RXP — *1.9 RXP gear unit ratings* — 1.9 Leistungen der RXP-Getriebe

RX 700	ECE-20 PAM-23	708					ECE-38 PAM-43	712					
n_1 min^{-1}	ir	n_2 min^{-1}	P_N kW	T_N Nm	Fr_1 N	Fr_2 N	ir	n_2 min^{-1}	P_N kW	T_N Nm	Fr_1 N	Fr_2 N
2850	48.8	58.4	3.9	595.3	250	7500	50.0	570	7.6	1190.5	300	11800
1450		29.7	2.2	650.0	500	7500		29.0	4.2	1300.0	630	11800
1000		20.5	1.5	659.8	500	7500		20.0	2.9	1319.5	630	11800
500		10.3	0.8	659.8	500	7500		10.0	1.5	1319.5	630	11800
2850	61.6	46.3	3.1	595.3	250	7500	61.2	46.6	6.4	1236.3	300	11800
1450		23.6	1.7	650.0	500	7500		23.7	3.6	1350.0	630	11800
1000		16.2	1.2	659.8	500	7500		16.3	2.5	1370.3	630	11800
500		8.1	0.6	659.8	500	7500		8.2	1.2	1370.3	630	11800
2850	78.5	36.3	2.3	567.8	250	7500	76.7	37.2	5.1	1236.3	300	11800
1450		18.5	1.3	620.0	500	7500		18.9	2.8	1350.0	630	11800
1000		12.7	0.9	629.3	500	7500		13.0	2.0	1370.3	630	11800
500		6.4	0.4	629.3	500	7500		6.5	1.0	1370.3	630	11800
2850	97.0	29.4	2.0	622.7	250	7500	99.1	28.8	4.1	1282.1	300	11800
1450		15.0	1.1	680.0	500	7500		14.6	2.3	1400.0	630	11800
1000		10.3	0.8	690.2	500	7500		10.1	1.6	1421.0	630	11800
500		5.2	0.4	690.2	500	7500		5.0	0.8	1421.0	630	11800
2850	122.4	23.3	1.7	641.1	250	7500	124.0	23.0	3.3	1282.1	300	11800
1450		11.8	0.9	700.0	500	7500		11.7	1.8	1400.0	630	11800
1000		8.2	0.6	710.5	500	7500		8.1	1.3	1421.0	630	11800
500		4.1	0.3	710.5	500	7500		4.0	0.6	1421.0	630	11800
2850	158.8	18.0	1.3	641.1	250	7500	156.5	18.2	2.6	1282.1	300	11800
1450		9.1	0.7	700.0	500	7500		9.3	1.4	1400.0	630	11800
1000		6.3	0.5	710.5	500	7500		6.4	1.0	1421.0	630	11800
500		3.1	0.2	710.5	500	7500		3.2	0.5	1421.0	630	11800
2850	203.8	14.0	1.0	641.1	250	7500	205.2	13.9	2.0	1282.1	300	11800
1450		7.1	0.6	700.0	500	7500		7.1	1.1	1400.0	630	11800
1000		4.9	0.4	710.5	500	7500		4.9	0.8	1421.0	630	11800
500		2.5	0.2	710.5	500	7500		2.4	0.4	1421.0	630	11800
2850	253.2	11.3	0.8	641.1	250	7500	259.0	11.0	1.6	1282.1	300	11800
1450		5.7	0.4	700.0	500	7500		5.6	0.9	1400.0	630	11800
1000		3.9	0.3	710.5	500	7500		3.9	0.6	1421.0	630	11800
500		2.0	0.2	710.5	500	7500		1.9	0.3	1421.0	630	11800
2850	290.3	9.8	0.7	641.1	250	7500	295.0	9.7	1.4	1282.1	300	11800
1450		5.0	0.4	700.0	500	7500		4.9	0.8	1400.0	630	11800
1000		3.4	0.3	710.5	500	7500		3.4	0.5	1421.0	630	11800
500		1.7	0.1	710.5	500	7500		1.7	0.3	1421.0	630	11800
2850	334.9	8.5	0.6	641.1	250	7500	396.8*	7.2	1.0	1282.1	300	11800
1450		4.3	0.3	700.0	500	7500		3.7	0.6	1400.0	630	11800
1000		3.0	0.2	710.5	500	7500		2.5	0.4	1421.0	630	11800
500		1.5	0.1	711.5	500	7500		1.3	0.2	1421.0	630	11800
2850	387.2	7.4	0.5	641.1	250	7500						
1450		3.7	0.3	700.0	500	7500						
1000		2.6	0.2	710.5	500	7500						
500		1.3	0.1	710.5	500	7500						
Potenze termiche / *Thermal power* / Termische Grenzleistung P_{tN} [kW] (senza raffreddamento / *Without cooling* / ohne Kühlung)												
	14						21					

* Nei rapporti contrassegnati non è disponibile la versione uscita con albero cavo ø 45.

** Hollow output shaft ø 45 not available for ratios marked with this symbol.*

* Bei den gekennzeichneten Übersetzungsverhältnissen ist die Version „Abtrieb mit Hohlwelle ø 45“ nicht verfügbar.

1.9 Prestazioni riduttori RXP — *1.9 RXP gear unit ratings* — 1.9 Leistungen der RXP-Getriebe

RX 700		ECE-68 PAM-78	716					ECE-122 PAM-133	720				
n_1 min^{-1}	ir	n_2 min^{-1}	P_N kW	T_N Nm	Fr_1 N	Fr_2 N	ir	n_2 min^{-1}	P_N kW	T_N Nm	Fr_1 N	Fr_2 N
2850	57,8	49,3	11,8	2152,1	500	19000	55.2	51.6	22.1	3846.3	1000	35000
1450		25,1	6,6	2350,0	1000	19000		26.2	12.3	4200.0	1600	35000
1000		17,3	4,6	2385,3	1000	19000		18.1	8.6	4263.0	1600	35000
500		8,7	2,3	2385,3	1000	19000		9.1	4.3	4263.0	1600	35000
2850	69,5	41,0	10,5	2289,5	500	19000	65.8	43.3	22.1	4578.9	1000	35000
1450		20,9	5,8	2500,0	1000	19000		22.0	12.3	5000.0	1600	35000
1000		14,4	4,1	2537,5	1000	19000		15.2	8.6	5075.0	1600	35000
500		7,2	2,0	2537,5	1000	19000		7.6	4.3	5075.0	1600	35000
2850	80,6	35,4	9,4	2381,1	500	19000	80.3	35.5	18.1	4578.9	1000	35000
1450		18,0	5,2	2600,0	1000	19000		18.1	10.1	5000.0	1600	35000
1000		12,4	3,6	2639,0	1000	19000		12.5	7.0	5075.0	1600	35000
500		6,2	1,8	2639,0	1000	19000		6.2	3.5	5075.0	1600	35000
2850	92,2	30,9	8,5	2472,6	500	19000	103.5	27.5	14.0	4578.9	1000	35000
1450		15,7	4,7	2700,0	1000	19000		14.0	7.8	5000.0	1600	35000
1000		10,9	3,3	2740,5	1000	19000		9.7	5.5	5075.0	1600	35000
500		5,4	1,7	2740,5	1000	19000		4.8	2.7	5075.0	1600	35000
2850	106,8	26,7	7,4	2472,6	500	19000	126.5	22.5	11.5	4578.9	1000	35000
1450		13,6	4,1	2700,0	1000	19000		11.5	6.4	5000.0	1600	35000
1000		9,4	2,9	2740,5	1000	19000		7.9	4.5	5075.0	1600	35000
500		4,7	1,4	2740,5	1000	19000		4.0	2.2	5075.0	1600	35000
2850	123,8	23,0	6,6	2564,2	500	19000	163.1	17.5	8.9	4578.9	1000	35000
1450		11,7	3,7	2800,0	1000	19000		8.9	5.0	5000.0	1600	35000
1000		8,1	2,6	2842,0	1000	19000		6.1	3.5	5075.0	1600	35000
500		4,0	1,3	2842,0	1000	19000		3.1	1.7	5075.0	1600	35000
2850	138,8	20,5	5,7	2472,6	500	19000	198.6	14.3	7.3	4578.9	1000	35000
1450		10,4	3,1	2700,0	1000	19000		7.3	4.1	5000.0	1600	35000
1000		7,2	2,2	2740,5	1000	19000		5.0	2.8	5075.0	1600	35000
500		3,6	1,1	2740,5	1000	19000		2.5	1.4	5075.0	1600	35000
2850	165,5	17,2	5,3	2747,4	500	19000	225.0	12.7	6.5	4578.9	1000	35000
1450		8,8	2,9	3000,0	1000	19000		6.4	3.6	5000.0	1600	35000
1000		6,0	2,0	3045,0	1000	19000		4.4	2.5	5075.0	1600	35000
500		3,0	1,0	3045,0	1000	19000		2.2	1.3	5075.0	1600	35000
2850	191,8	14,9	4,5	2747,4	500	19000	274.0	10.4	5.3	4578.9	1000	35000
1450		7,6	2,5	3000,0	1000	19000		5.3	2.9	5000.0	1600	35000
1000		5,2	1,8	3045,0	1000	19000		3.7	2.1	5075.0	1600	35000
500		2,6	0,9	3045,0	1000	19000		1.8	1.0	5075.0	1600	35000
2850	249,2	11,4	3,3	2564,2	500	19000	345.2	8.3	4.2	4578.9	1000	35000
1450		5,8	1,8	2800,0	1000	19000		4.2	2.3	5000.0	1600	35000
1000		4,0	1,3	2842,0	1000	19000		2.9	1.6	5075.0	1600	35000
500		2,0	0,6	2842,0	1000	19000		1.4	0.8	5075.0	1600	35000
2850	288,8	9,9	2,8	2564,2	500	19000	434.3	6.6	3.3	4578.9	1000	35000
1450		5,0	1,6	2800,0	1000	19000		3.3	1.9	5000.0	1600	35000
1000		3,5	1,1	2842,0	1000	19000		2.3	1.3	5075.0	1600	35000
500		1,7	0,5	2842,0	1000	19000		1.2	0.7	5075.0	1600	35000
2850	364,4	7.8	2.2	2564.2	500	19000						
1450		4.0	1.2	2800.0	1000	19000						
1000		2.7	0.9	2842.0	1000	19000						
500		1.4	0.4	2842.0	1000	19000						
	Potenze termiche / *Thermal power* / Termische Grenzleistung P_{tN} [kW] (senza raffreddamento / *Without cooling* / ohne Kühlung)											
	30						41					

1.9 Prestazioni riduttori RXP — *1.9 RXP gear unit ratings* — 1.9 Leistungen der RXP-Getriebe

RX 800	3-99 3R-110 802					3-128 3R-135 804					3-193 3R-200 806					3-273 3R-280 808				
n_{1_1} min	ir	n_2 min^{-1}	P_N kW	T_N kNm	Fr_2 Fr_1 kN	ir	n_2 min^{-1}	P_N kW	T_N kNm	Fr_2 Fr_1 kN	ir	n_2 min^{-1}	P_N kW	T_N kNm	Fr_2 Fr_1 kN	ir	n_2 min^{-1}	P_N kW	T_N kNm	Fr_2 Fr_1 kN
1450		**183**	55	2.7			**173**	77	4.0			**173**	107	5.6			**197**	145	6.6	
1000	**7.92**	126	38	2.7		**8.37**	120	53	4.0		**8.38**	119	74	5.6		**7.36**	136	100	6.6	
500		63	18.9	2.7			60	27	4.0			60	37	5.6			68	50	6.6	
1450		**163**	55	3.0			**154**	77	4.5			**146**	107	6.6			**166**	145	7.8	
1000	**8.90**	112	38	3.0		**9.40**	106	53	4.5		**9.94**	101	74	6.6		**8.71**	115	100	7.8	
500		56	18.9	3.0			53	27	4.5			50	37	6.6			57	50	7.8	
1450		**144**	50	3.1			**137**	68	4.5			**137**	103	6.7			**148**	145	8.8	
1000	**10.1**	99	35	3.2		**10.6**	94	48	4.6		**10.5**	95	73	6.9		**9.79**	102	100	8.8	
500		50	18.3	3.3			47	25	4.7			47	37	7.0			51	50	8.8	
1450		**127**	44	3.1			**120**	60	4.5			**122**	92	6.8			**131**	141	9.7	
1000	**11.4**	87	31	3.2		**12.0**	83	42	4.6		**11.9**	84	65	6.9		**11.1**	90	99	9.8	
500		44	16.2	3.3			41	22	4.7			42	33	7.2			45	50	9.9	
1450		**111**	39	3.2			**113**	57	4.5			**107**	81	6.8			**123**	133	9.7	
1000	**13.1**	76	27	3.2		**12.9**	78	40	4.6		**13.6**	74	57	7.0		**11.8**	85	93	9.9	
500		38	14.2	3.3			39	21	4.8			37	30	7.2			42	48	10.2	
1450		**103**	36	3.2			**98**	50	4.5			**100**	76	6.9			**101**	110	9.8	
1000	**14.1**	71	26	3.2		**14.8**	68	35	4.6		**14.5**	69	54	7.0		**14.4**	69	77	10.0	
500		36	13.3	3.4			34	18	4.8			34	28	7.2			35	40	10.3	
1450		**96**	34	3.2			**91**	46	4.6			**86**	66	6.9			**87**	96	9.9	
1000	**15.1**	66	24	3.3		**15.9**	63	32	4.6		**16.8**	60	47	7.0		**16.7**	60	67	10.0	
500		33	12.4	3.4			31	17	4.8			30	24	7.3			30	35	10.4	
1450		**82**	29	3.2			**78**	40	4.6			**80**	62	6.9			**74**	82	9.9	
1000	**17.8**	56	21	3.3		**18.7**	54	28	4.7		**18.1**	55	43	7.1		**19.5**	51	58	10.1	
500		28	10.6	3.4			27	14	4.8			28	22	7.3			26	30	10.5	
1450		**75**	27	3.2	12		**71**	37	4.6	16		**68**	53	7.0	21		**68**	76	10.0	38
1000	**19.3**	52	19	3.3	2	**20.3**	49	26	4.7	2.3	**21.4**	47	37	7.1	3.5	**21.3**	47	53	10.2	6.5
500		26	9.8	3.4			25	13	4.9			**23**	19	7.4			24	28	10.5	
1450		**69**	24	3.2	12		**65**	33	4.6	16		62	48	7.0	21		**62**	69	10.0	38
1000	**21.2**	47	17	3.3	2	**22.2**	45	24	4.7	2.3	**23.4**	43	34	7.2	3.5	**23.3**	43	49	10.2	6.5
500		24	9.0	3.4			22	12	4.9			21	18	7.4			21	25	10.6	
1450		**57**	21	3.3	12		**57**	30	4.7	16		**57**	45	7.1	21		**55**	62	10.1	38
1000	**25.3**	39	15	3.3	2.1	**25.4**	39	21	4.8	2.4	**25.5**	39	32	7.2	3.5	**26.3**	38	44	10.3	6.8
500		19.7	7.7	3.5			19.7	11	4.9			19.6	16	7.4			19.0	22	10.6	
1450		**50**	19	3.3	12		**50**	26	4.7	16		**54**	42	7.1	21		**52**	58	10.1	38
1000	**28.8**	35	13	3.4	2.1	**28.8**	35	19	4.8	2.4	**27.0**	37	30	7.2	3.6	**28.0**	36	41	10.3	6.8
500		17.4	6.8	3.5			17.4	9.7	5.0			18.5	15	7.5			17.9	21	10.7	
1450		**44**	16	3.3	12		**47**	25	4.7	16		**47**	38	7.1	21		**45**	52	10.2	38
1000	**33.0**	30	11	3.4	2.2	**30.8**	32	17	4.8	2.5	**30.5**	33	26	7.2	3.8	**31.9**	31	36	10.4	7
500		15.2	5.9	3.5			16.2	9.0	5.0			16.4	14	7.5			15.7	19	10.7	
1450		**41**	15	3.3	11.5		**41**	22	4.8	15.5		**42**	33	7.2	20		**42**	48	10.2	36
1000	**35.4**	28	11	3.5	2.2	**35.4**	28	15	4.8	2.5	**34.8**	29	24	7.6	3.8	**34.2**	29	35	10.8	7
500		14.1	5.5	3.5			14.1	7.9	5.0			14.4	12	7.6			14.6	18	10.8	
1450		**38**	14	3.3	11.5		**38**	20	4.8	15.5		**34**	27	7.2	20		**37**	42	10.3	36
1000	**38.2**	26	9.9	3.4	2.3	**38.1**	26	14	4.9	2.6	**43.0**	23	19	7.4	4	**39.6**	25	30	10.5	7.3
500		13.1	5.1	3.5			13.1	7.3	5.0			11.6	9.8	7.6			12.6	15	10.8	
1450		**32**	12	3.4	11.5		**33**	17	4.8	15.5		**31**	25	7.3	20		**31**	36	10.4	36
1000	**44.7**	22	8.5	3.4	2.3	**44.6**	22	12	4.9	2.6	**46.4**	22	18	7.4	4	**46.4**	22	25	10.6	7.3
500		11.2	4.4	3.5			11.2	6.2	5.0			10.8	9.1	7.6			10.8	13	10.8	
1450		**30**	11	3.4	11		**30**	16	4.8	15		**26**	22	7.3	19		**29**	33	10.4	34
1000	**48.7**	21	7.8	3.4	2.3	**48.6**	21	11	4.9	2.6	**54.7**	18.3	15	7.5	4	**50.5**	19.8	23	10.6	7.3
500		10.3	4.0	3.5			10.3	5.7	5.0			9.1	7.7	7.6			9.9	12	10.8	
1450		**27**	10	3.4	11		**27**	15	4.9	15		**24**	20	7.4	19		**26**	31	10.5	34
1000	**53.3**	18.8	7.3	3.5	2.3	**53.2**	19	10	4.9	2.6	**59.8**	16.7	14	7.5	4	**55.2**	18.1	22	10.7	7.3
500		9.4	3.7	3.5			9.4	5.2	5.0			8.4	7.1	7.6			9.1	11	10.8	
1450		**24**	9.0	3.4	11		**22**	12	4.9	15		**24**	20	7.4	19		**25**	29	10.5	34
1000	**60.8**	16.4	6.4	3.5	2.4	**67.4**	14.8	8.3	5.0	2.8	**60.1**	16.6	14	7.5	4.2	**59.1**	16.9	20	10.7	7.7
500		8.2	3.2	3.5			7.4	4.1	5.0			8.3	7.0	7.6			8.5	10	10.8	
1450		**19.4**	7.6	3.5	11		**20**	11	4.9	15		**21**	17	7.4	19		**21**	25	10.6	34
1000	**74.8**	13.4	5.2	3.5	2.4	**72.6**	13.8	7.7	5.0	2.8	**69.4**	14.4	12	7.6	4.2	**68.3**	14.6	18	10.8	7.7
500		6.7	2.6	3.5			6.9	3.8	5.0			7.2	6.1	7.6			7.3	8.8	10.8	
1450		**18.0**	7.0	3.5	11		**17.1**	9.5	5.0	15		**19.3**	16	7.4	19		**18.1**	22	10.7	34
1000	**80.6**	12.4	4.8	3.5	2.4	**85.0**	11.8	6.6	5.0	2.8	**75.0**	13.3	11	7.6	4.2	**80.1**	12.5	15	10.8	7.7
500		6.2	2.4	3.5			5.9	3.3	5.0			6.7	5.6	7.6			6.2	7.5	10.8	
1450		**15.4**	6.0	3.5	11		**15.7**	8.7	5.0	15		**16.4**	14	7.5	19		**16.6**	20	10.7	34
1000	**94.4**	10.6	4.1	3.5	2.4	**92.6**	10.8	6.0	5.0	2.8	**88.4**	11.3	9.6	7.6	4.2	**87.2**	11.5	14	10.8	7.7
500		5.3	2.1	3.5			5.4	3.0	5.0			5.7	4.8	7.6			5.7	6.9	10.8	
1450		**14.1**	5.5	3.5	11		**14.3**	8.0	5.0	15		**15.0**	13	7.5	19		**13.8**	17	10.8	34
1000	**103**	9.7	3.8	3.5	2.4	**101**	9.9	5.5	5.0	2.8	**96.7**	10.3	8.8	7.6	4.2	**105**	9.5	11	10.8	7.7
500		4.9	1.9	3.5			4.9	2.7	5.0			5.2	4.4	7.6			4.8	5.7	10.8	
1450		**12.9**	5.0	3.5	11		**13.1**	6.5	4.5	15		**13.6**	12	7.6	19		**12.5**	15	10.8	34
1000	**113**	8.9	3.5	3.5	2.4	**111**	9.0	4.5	4.5	2.8	**106**	9.4	8.0	7.6	4.2	**116**	8.6	10	10.8	7.7
500		4.4	1.7	3.5			4.5	2.3	4.5			4.7	4.0	7.6			4.3	5.2	10.8	
1450		**11.7**	4.6	3.5	12		**11.7**	6.5	5.0	16		**11.2**	9.5	7.6	21		**11.3**	14	10.8	38
1000	**124***	8.1	3.1	3.5	2.4	**123***	8.1	4.5	5.0	2.8	**130***	7.7	6.5	7.6	4.2	**128**	7.8	9.4	10.8	7.7
500		4.0	1.6	3.5			4.1	2.3	5.0			3.9	3.3	7.6			3.9	4.7	10.8	
1450		**10.6**	4.1	3.5	12		**10.7**	5.4	4.5	16		**10.2**	8	6.7	21		**10.3**	11	9.8	38
1000	**137***	7.3	2.8	3.5	2.4	**135***	7.4	3.7	4.5	2.8	**142***	7.0	5.3	6.7	4.2	**140**	7.1	8	9.8	7.7
500		3.6	1.4	3.5			3.7	1.9	4.5			3.5	2.6	6.7			3.6	3.9	9.8	

A richiesta / On request / Auf Anfrage

Potenze termiche / *Thermal power* / Thermische Grenzleistung P_{tN} [kW]
(senza raffreddamento / *Without cooling* / ohne Kühlung)

24	30	40	52

* Nei rapporti contrassegnati non è disponibile la versione uscita con albero cavo **"C"-"UB"-"B"-"CD".**

** Hollow output shaft **"C"-"UB"-"B"-"CD"** not available for ratios marked with this symbol.*

* Bei den gekennzeichneten Übersetzungsverhältnissen ist die Version "Abtrieb mit Hohlwelle" **"C"-"UB"-"B"-"CD"**nicht verfügbar.

1.9 Prestazioni riduttori RXP — *1.9 RXP gear unit ratings* — 1.9 Leistungen der RXP-Getriebe

RX 800	3-382 3R-390 **810**					3-534 3R-550 **812**					3-758 3R-770 **814**					3-1045 3R-1060 **816**				
n_{1_1} min	ir	n_2 min^{-1}	P_N kW	T_N kNm	Fr_2 Fr_1 kN	ir	n_2 min^{-1}	P_N kW	T_N kNm	Fr_2 Fr_1 kN	ir	n_2 min^{-1}	P_N kW	T_N kNm	Fr_2 Fr_1 kN	ir	n_2 min^{-1}	P_N kW	T_N kNm	Fr_2 Fr_1 kN
1450		**183**	204	10.0			**186**	300	14.5			**183**	439	21.5			**173**	608	31.5	
1000	**7.92**	126	141	10.0		**7.80**	128	207	14.5		**7.92**	126	303	21.5		**8.37**	120	419	31.5	
500		63	71	10.0			64	104	14.5			63	151	21.5			60	210	31.5	
1450		**154**	205	11.9			**165**	300	16.3			**163**	439	24.2			**154**	608	35.4	
1000	**9.43**	106	141	11.9		**8.76**	114	207	16.3		**8.90**	112	303	24.2		**9.40**	106	419	35.4	
500		53	71	11.9			57	104	16.3			56	151	24.2			53	210	35.4	
1450		**136**	200	13.2			**146**	300	18.4			**144**	428	26.6			**137**	582	38.2	
1000	**10.6**	94	141	13.4		**9.90**	101	207	18.4		**10.1**	99	300	27.1		**10.6**	94	409	39.0	
500		47	70	13.5			51	104	18.4			50	151	27.4			47	210	39.9	
1450		**128**	188	13.2			**129**	282	19.6			**127**	379	26.8			**120**	516	38.5	
1000	**11.3**	88	132	13.5		**11.3**	89	198	20.0		**11.4**	87	266	27.3		**12.0**	83	363	39.2	
500		44	69	14.0			44	102	20.7			44	138	28.3			41	188	40.6	
1450		**112**	166	13.3			**112**	248	19.8			**111**	333	27.0			**113**	484	38.6	
1000	**12.9**	77	117	13.6		**12.9**	78	174	20.1		**13.1**	76	234	27.5		**12.9**	78	340	39.3	
500		39	60	14.0			39	90	20.8			38	121	28.5			39	176	40.7	
1450		**105**	156	13.4			**105**	231	19.8			**103**	311	27.1			**98**	424	38.9	
1000	**13.9**	72	109	13.6		**13.8**	72	163	20.2		**14.1**	71	218	27.6		**14.8**	68	298	39.6	
500		36	57	14.1			36	84	20.9			36	113	28.6			34	154	41.0	
1450		**90**	136	13.5			**90**	200	20.0			**96**	290	27.2			**91**	395	39.0	
1000	**16.0**	62	95	13.7		**16.1**	62	141	20.4		**15.1**	66	204	27.7		**15.9**	63	278	39.8	
500		31	49	14.2			31	73	21.1			33	105	28.7			31	144	41.2	
1450		**77**	117	13.6			**83**	185	20.1			**82**	249	27.4			**78**	340	39.3	
1000	**18.8**	53	82	13.8		**17.5**	57	130	20.4		**17.8**	56	175	27.9		**18.7**	54	239	40.1	
500		27	42	14.3			29	67	21.2			28	91	28.9			27	124	41.5	
1450		**71**	107	13.6	48		**70**	157	20.2	53		**75**	230	27.5	63		**71**	314	39.5	75
1000	**20.5**	49	76	13.9	7.6	**20.8**	48	110	20.6	10.3	**19.3**	52	161	28.0	12.8	**20.3**	49	221	40.3	16.3
500		24	39	14.4			24	57	21.3			26	84	29.0			25	114	41.7	
1450		**65**	99	13.7	48		**66**	148	20.3	53		**69**	211	27.6	63		**65**	288	39.7	75
1000	**22.4**	45	69	13.9	7.6	**22.1**	45	104	20.7	10.3	**21.2**	47	148	28.1	12.8	**22.2**	45	202	40.4	16.3
500		22	36	14.4			23	54	21.4			24	77	29.1			22	105	41.9	
1450		**59**	91	13.8	48		**58**	132	20.4	53		**57**	178	27.9	63		**60**	267	39.8	75
1000	**24.5**	41	64	14.0	7.8	**24.9**	40	93	20.8	10.5	**25.3**	39	125	28.4	13	**24.1**	42	188	40.6	16.5
500		20	33	14.5			20	48	21.5			19.7	65	29.4			21	97	42.0	
1450		**49**	76	13.9	48		**51**	117	20.6	53		**50**	158	28.1	63		**53**	238	40.1	75
1000	**29.5**	34	53	14.1	7.8	**28.4**	35	82	20.9	10.5	**28.8**	35	111	28.6	13	**27.2**	37	167	40.8	16.5
500		17.0	28	14.6			17.6	43	21.7			17.4	57	29.6			18.4	87	42.3	
1450		**43**	67	14.0	48		**45**	103	20.7	53		**44**	139	28.3	63		**47**	211	40.3	75
1000	**33.6**	30	47	14.2	8	**32.5**	31	72	21.1	10.8	**33.0**	30	97	28.8	13.3	**30.9**	32	148	41.1	16.8
500		14.9	24	14.7			15.4	37	21.8			15.2	50	29.8			16.2	77	42.5	
1450		**40**	63	14.0	46		**42**	96	20.8	51		**41**	129	28.4	60		**38**	174	40.8	72
1000	**36.0**	28	46	14.8	8	**34.9**	29	70	21.9	10.8	**35.4**	28	94	29.9	13.3	**37.9**	26	126	42.8	16.8
500		13.9	23	14.8			14.3	35	21.9			14.1	47	29.9			13.2	63	42.8	
1450		**35**	55	14.1	46		**36**	83	20.9	51		**38**	121	28.5	60		**36**	162	40.9	72
1000	**41.7**	24	38	14.4	8.3	**40.6**	25	58	21.3	11.2	**38.2**	26	85	29.0	13.5	**40.8**	24	114	41.7	17.2
500		12.0	20	14.8			12.3	30	21.9			13.1	44	29.9			12.2	58	42.8	
1450		**30**	47	14.2	46		**33**	77	21.0	51		**32**	104	28.7	60		**30**	139	41.2	72
1000	**48.8**	20	33	14.5	8.3	**44.0**	23	54	21.4	11.2	**44.7**	22	73	29.2	13.5	**47.8**	21	98	42.0	17.2
500		10.2	17	14.8			11.4	28	21.9			11.2	37	29.9			10.5	50	42.8	
1450		**27**	43	14.3	44		**30**	71	21.1	49		**30**	95	28.8	58		**28**	128	41.4	70
1000	**53.2**	18.8	31	14.6	8.3	**47.9**	21	50	21.5	11.2	**48.7**	21	67	29.3	13.5	**52.1**	19.2	90	42.2	17.2
500		9.4	15	14.8			10.4	25	21.9			10.3	34	29.9			9.6	46	42.8	
1450		**25**	40	14.4	44		**28**	65	21.2	49		**27**	88	28.9	58		**25**	118	41.6	70
1000	**58.2**	17.2	28	14.6	8.3	**52.5**	19.1	46	21.6	11.2	**53.3**	18.8	62	29.5	13.5	**57.0**	17.6	83	42.4	17.2
500		8.6	14	14.8			9.5	23	21.9			9.4	31	29.9			8.8	42	42.8	
1450		**23**	37	14.4	44		**24**	57	21.3	49		**24**	77	29.1	58		**22**	101	42.0	70
1000	**63.7**	15.7	26	14.7	8.6	**59.8**	16.7	40	21.7	11.5	**60.8**	16.4	54	29.7	13.8	**67.4**	14.8	71	42.7	18.5
500		7.9	13	14.8			8.4	20	21.9			8.2	27	29.9			7.4	35	42.8	
1450		**21**	34	14.5	44		**19.7**	47	21.6	49		**19.4**	63	29.4	58		**20**	94	42.1	70
1000	**68.2**	14.7	24	14.7	8.6	**73.6**	13.6	33	21.9	11.5	**74.8**	13.4	45	29.9	13.8	**72.6**	13.8	66	42.8	17.5
500		7.3	12	14.8			6.8	17	21.9			6.7	22	29.9			6.9	33	42.8	
1450		**18.4**	30	14.6	44		**16.9**	41	21.7	49		**18.0**	59	29.5	58		**17.1**	81	42.4	70
1000	**78.9**	12.7	21	14.8	8.6	**85.7**	11.7	28	21.9	11.5	**80.6**	12.4	41	29.9	13.8	**85.0**	11.8	56	42.8	17.5
500		6.3	10	14.8			5.8	14	21.9			6.2	21	29.9			5.9	28	42.8	
1450		**15.7**	26	14.7	44		**15.6**	38	21.8	49		**15.4**	51	29.8	58		**15.7**	74	42.6	70
1000	**92.4**	10.8	18	14.8	8.6	**92.9**	10.8	26	21.9	11.5	**94.4**	10.6	35	29.9	13.8	**92.6**	10.8	52	42.8	17.5
500		5.4	8.9	14.8			5.4	13	21.9			5.3	18	29.9			5.4	26	42.8	
1450		**14.4**	24	14.8	44		**14.3**	35	21.9	49		**14.1**	47	29.9	58		**14.3**	68	42.8	70
1000	**101**	9.9	16	14.8	8.6	**101**	9.9	24	21.9	11.5	**103**	9.7	32	29.9	13.8	**101**	9.9	47	42.8	17.5
500		5.0	8.2	14.8			4.9	12	21.9			4.9	16	29.9			4.9	24	42.8	
1450		**13.2**	22	14.8	44		**13.1**	32	21.9	49		**12.9**	43	29.9	58		**13.1**	56	38.5	70
1000	**110**	9.1	15	14.8	8.6	**111**	9.0	22	21.9	11.5	**113**	8.9	30	29.9	13.8	**111**	9.0	39	38.5	17.5
500		4.5	7.5	14.8			4.5	11	21.9			4.4	15	29.9			4.5	19	38.5	
1450		**12.0**	20	14.8	44		**11.9**	29	21.9	53		**11.7**	39	29.9	63		**11.7**	56	42.8	75
1000	**121***	8.2	14	14.8	8.6	**122***	8.2	20	21.9	11.5	**124***	8.1	27	29.9	13.8	**123***	8.1	39	42.8	17.5
500		4.1	6.8	14.8			4.1	10	21.9			4.0	13	29.9			4.1	19	42.8	
1450		**10.8**	18	14.8	44		**10.7**	26	21.9	53		**10.6**	35	29.9	63		**10.7**	46	38.5	75
1000	**134***	7.4	12	14.8	8.6	**135***	7.4	18	21.9	11.5	**137***	7.3	24	29.9	13.8	**135***	7.4	32	38.5	17.5
500		3.7	6.1	14.8			3.7	9.0	21.9			3.6	12	29.9			3.7	16	38.5	

A richiesta / *On request* / Auf Anfrage

Potenze termiche / *Thermal power* / Thermische Grenzleistung P_{tN} [kW]
(senza raffreddamento / *Without cooling* / ohne Kühlung)

65	82	102	127

* Nei rapporti contrassegnati non è disponibile la versione uscita con albero cavo **"C"-"UB"-"B"-"CD".**

** Hollow output shaft **"C"-"UB"-"B"-"CD"** not available for ratios marked with this symbol.*

* Bei den gekennzeichneten Übersetzungsverhältnissen ist die Version "Abtrieb mit Hohlwelle" **"C"-"UB"-"B"-"CD"**nicht verfügbar.

1.9 Prestazioni riduttori RXP — *1.9 RXP gear unit ratings* — 1.9 Leistungen der RXP-Getriebe

RX 800	1464	818				G-2049 A-2106	820				3000	822				G-4100 A-4000	824			
n_{1_1} min	ir	n_2 min^{-1}	P_N kW	T_N kNm	Fr_2 / Fr_1 kN	ir	n_2 min^{-1}	P_N kW	T_N kNm	Fr_2 / Fr_1 kN	ir	n_2 min^{-1}	P_N kW	T_N kNm	Fr_2 / Fr_1 kN	ir	n_2 min^{-1}	P_N kW	T_N kNm	Fr_2 / Fr_1 kN
1450		**173**	834	43.3			**197**	1176	53.6			**183**	1636	80.3			**186**	2401	116	
1000	**8.38**	119	575	43.3		**7.36**	136	803	53.1		**8.39**	126	1128	80.3		**7.80**	128	1656	116	
500		60	288	43.3			68	402	53.1			63	564	80.3			64	828	116	
1450		**155**	834	48.5			**166**	1165	62.8			**154**	1636	95.5			**165**	2401	130	
1000	**9.38**	107	575	48.5		**8.71**	115	803	62.8		**9.43**	106	1129	95.5		**8.76**	114	1656	130	
500		53	288	48.5			57	402	62.8			53	564	95.5			57	828	130	
1450		**137**	834	54.5			**148**	1165	70.6			**136**	1605	106			**146**	2402	147	
1000	**10.5**	95	575	54.5		**9.79**	102	803	70.6		**10.6**	94	1127	108		**9.90**	101	1656	147	
500		47	288	54.5			51	402	70.6			47	564	108			51	828	147	
1450		**122**	769	56.8			**131**	1133	77.6			**120**	1421	106			**129**	2277	159	
1000	**11.9**	84	540	57.8		**11.1**	90	796	79.0		**12.1**	83	998	108		**11.3**	89	1600	162	
500		42	280	59.9			45	402	79.8			41	517	112			44	828	167	
1450		**107**	680	57.1			**123**	1067	77.8			**112**	1334	107			**112**	2001	160	
1000	**13.6**	74	478	58.2		**11.8**	85	750	79.3		**12.9**	77	937	109		**12.9**	78	1406	163	
500		37	247	60.2			42	388	82.1			39	485	113			39	728	168	
1450		**100**	637	57.3			**108**	942	78.3			**105**	1249	107			**105**	1870	160	
1000	**14.5**	69	448	58.4		**13.4**	74	662	79.8		**13.9**	72	877	109		**13.8**	72	1314	163	
500		34	232	60.5			37	342	82.6			36	454	113			36	680	169	
1450		**86**	556	57.7			**94**	824	78.9			**90**	1087	108			**90**	1619	161	
1000	**16.8**	60	390	58.8		**15.5**	65	579	80.4		**16.0**	62	764	110		**16.1**	62	1137	165	
500		30	202	60.9			32	300	83.2			31	396	114			31	589	170	
1450		**80**	517	58.0			**81**	713	79.5			**77**	935	109			**83**	1499	162	
1000	**18.1**	55	363	59.0		**18.0**	56	501	81.0		**18.8**	53	657	111		**17.5**	57	1053	165	
500		28	188	61.1			28	259	83.8			27	340	115			29	545	171	
1450		**68**	441	58.4	108		**74**	660	79.8	150		**71**	860	109	188		**70**	1272	164	210
1000	**21.4**	47	310	59.5	18.5	**19.5**	51	464	81.3	21.5	**20.5**	49	604	111	30	**20.8**	48	893	167	39
500		23	161	61.6			26	240	84.2			24	313	115			24	463	173	
1450		**62**	406	58.7	108		**62**	559	80.5	150		**65**	793	110	188		**63**	1156	164	210
1000	**23.4**	43	285	59.8	18.5	**23.3**	43	393	82.0	21.5	**22.4**	45	557	112	30	**22.9**	44	812	167	39
500		21	148	61.9			21	203	84.9			22	288	116			22	421	173	
1450		**60**	395	58.8	108		**55**	498	81.0	150		**59**	725	110	188		**58**	1068	165	210
1000	**24.0**	42	278	59.9	19	**26.3**	38	350	82.5	22	**24.5**	41	509	112	31	**24.9**	40	750	168	40
500		21	144	62.0			19.0	181	85.4			20	264	116			20	388	174	
1450		**54**	353	59.1	108		**52**	469	81.3	150		**52**	648	111	188		**51**	946	166	210
1000	**27.0**	37	248	60.2	19	**28.0**	36	330	82.8	22	**27.7**	36	455	113	31	**28.4**	35	664	169	40
500		18.5	129	62.4			17.9	171	85.7			18.1	235	117			17.6	344	175	
1450		**47**	315	59.5	108		**45**	414	81.8	150		**46**	575	112	188		**45**	830	167	210
1000	**30.5**	33	221	60.6	19.5	**31.9**	31	291	83.3	22.5	**31.5**	32	404	114	32	**32.5**	31	583	170	41
500		16.4	114	62.7			15.7	151	86.3			15.9	209	118			15.4	302	176	
1450		**42**	278	59.9	103		**39**	362	82.4	145		**40**	502	112	182		**42**	778	168	205
1000	**34.8**	29	202	63.2	19.5	**36.7**	27	263	86.8	22.5	**36.0**	28	368	119	32	**34.9**	29	565	177	41
500		14.4	101	63.1			13.6	132	86.8			13.9	184	119			14.3	283	177	
1450		**34**	227	60.5	103		**34**	314	83.0	145		**35**	438	113	182		**36**	672	169	205
1000	**43.0**	23	160	61.6	20	**42.8**	23	220	84.6	23	**41.7**	24	307	115	33	**40.6**	25	472	172	42
500		11.6	82	63.2			11.7	113	86.8			12.0	159	119			12.3	243	177	
1450		**31**	211	60.7	103		**31**	290	83.3	145		**30**	377	114	182		**33**	624	170	205
1000	**46.4**	22	149	61.9	20	**46.4**	22	204	84.9	23	**48.8**	20	265	116	33	**44.0**	23	438	173	42
500		10.8	76	63.2			10.8	104	86.8			10.2	136	119			11.4	224	177	
1450		**26**	181	61.2	100		**29**	268	83.7	142		**27**	349	115	178		**28**	526	171	200
1000	**54.7**	18.3	127	62.4	20	**50.5**	20	188	85.3	23	**53.2**	18.8	245	117	33	**52.5**	19.1	372	175	42
500		9.1	64	63.2			9.9	96	86.8			9.4	125	119			9.5	188	177	
1450		**24**	166	61.5	100		**26**	246	84.1	142		**25**	319	115	178		**25**	481	172	200
1000	**59.8**	16.7	117	62.7	21	**55.2**	18.1	173	85.7	24	**58.2**	17.2	224	117	34	**57.7**	17.3	338	175	44
500		8.4	59	63.2			9.1	88	86.8			8.6	114	119			8.7	171	177	
1450		**23**	161	61.6	100		**24**	225	84.5	142		**23**	294	116	178		**23**	452	173	200
1000	**61.8**	16.2	113	62.8	21	**60.7**	16.5	158	86.1	24	**63.7**	15.7	207	118	34	**61.9**	16.2	317	176	44
500		8.1	57	63.2			8.2	80	86.8			7.9	104	119			8.1	159	177	
1450		**22**	151	61.8	100		**21**	197	85.1	142		**21**	275	116	178		**22**	421	173	200
1000	**66.2**	15.1	106	63.0	21	**69.8**	14.3	138	86.7	24	**68.2**	14.7	193	118	34	**66.4**	15.0	297	177	44
500		7.6	53	63.2			7.2	69	86.8			7.3	97	119			7.5	148	177	
1450		**19.0**	132	62.3	100		**17.8**	170	85.7	142		**18.4**	240	117	178		**18.8**	366	175	200
1000	**76.4**	13.1	92	63.2	21	**81.3**	12.3	119	86.8	24	**78.9**	12.7	168	119	34	**77.3**	12.9	255	177	44
500		6.5	46	63.2			6.2	60	86.8			6.3	84	119			6.5	127	177	
1450		**17.6**	122	62.5	100		**16.5**	158	86.1	142		**15.7**	206	118	178		**17.3**	337	175	200
1000	**82.5**	12.1	85	63.2	21	**88.1**	11.3	110	86.8	24	**92.4**	10.8	143	119	34	**83.9**	11.9	235	177	44
500		6.1	43	63.2			5.7	55	86.8			5.4	72	119			6.0	118	177	
1450		**14.9**	105	63.0	100		**15.1**	145	86.4	142		**14.4**	189	118	178		**14.5**	286	177	200
1000	**97.3**	10.3	72	63.2	21	**96.0**	10.4	101	86.8	24	**101**	9.9	132	119	34	**99.9**	10.0	197	177	44
500		5.1	36	63.2			5.2	50	86.8			5.0	66	119			5.0	99	177	
1450		**13.6**	96	63.2	100		**13.8**	134	86.8	142		**13.2**	174	119	178		**13.2**	260	177	200
1000	**106**	9.4	66	63.2	21	**105**	9.5	92	86.8	24	**110**	9.1	120	119	34	**110**	9.1	179	177	44
500		4.7	33	63.2			4.8	46	86.8			4.5	60	119			4.5	90	177	
1450		**11.2**	79	63.2	100		**11.3**	110	86.8	150		**12.0**	159	119	188		**11.9**	235	177	210
1000	**130***	7.7	54	63.2	21	**128***	7.8	76	86.8	24	**121**	8.2	109	119	34	**122***	8.2	162	177	44
500		3.9	27	63.2			3.9	38	86.8			4.1	55	119			4.1	81	177	
1450		**10.2**	64	56.5	100		**10.3**	92	80.0	150		**10.8**	143	119	188		**10.9**	195	160	210
1000	**142***	7.0	44	56.5	21	**140***	7.1	64	80.0	24	**134***	7.4	99	119	34	**133***	7.5	134	160	44
500		3.5	22	56.5			3.6	32	80.0			3.7	49	119			3.8	67	160	

A richiesta / *On request* / Auf Anfrage

Potenze termiche / *Thermal power* / Thermische Grenzleistung P_{tN} [kW]
(senza raffreddamento / *Without cooling* / ohne Kühlung)

165	205	248	306

* Nei rapporti contrassegnati non è disponibile la versione uscita con albero cavo **"C"-"UB"-"B"-"CD".**

** Hollow output shaft **"C"-"UB"-"B"-"CD"** not available for ratios marked with this symbol.*

* Bei den gekennzeichneten Übersetzungsverhältnissen ist die Version "Abtrieb mit Hohlwelle" **"C"-"UB"-"B"-"CD"**nicht verfügbar.

1.9 Prestazioni riduttori RXP — *1.9 RXP gear unit ratings* — 1.9 Leistungen der RXP-Getriebe

RX 800	G-5150 A-4930 826					7100 828					10500 830					13900 832				
$n_{1_{-1}}$ min	ir	n_2 min^{-1}	P_N kW	T_N kNm	Fr_2 Fr_1 kN	ir	n_2 min^{-1}	P_N kW	T_N kNm	Fr_2 Fr_1 kN	ir	n_2 min^{-1}	P_N kW	T_N kNm	Fr_2 Fr_1 kN	ir	n_2 min^{-1}	P_N kW	T_N kNm	Fr_2 Fr_1 kN
1450	**7.92**	**183**	3513	172	A richiesta / *On request* / Auf Anfrage	**8.37**	**173**	4826	250	A richiesta / *On request* / Auf Anfrage	**7.94**	**183**	6673	328	A richiesta / *On request* / Auf Anfrage	**8.23**	**176**	9316	475	A richiesta / *On request* / Auf Anfrage
1000		126	2423	172			120	3328	250			126	4602	328			122	6425	475	
500		63	1211	172			60	1664	250			63	2301	328			61	3212	475	
1450	**8.90**	**163**	3513	194		**9.40**	**154**	4826	281		**8.86**	**164**	6674	366		**8.71**	**166**	9318	503	
1000		112	2423	194			106	3328	281			113	4603	366			115	6426	503	
500		56	1212	194			53	1664	281			56	2301	366			57	3213	503	
1450	**10.1**	**144**	3446	215		**10.6**	**137**	4653	306		**9.94**	**146**	6674	411		**10.4**	**139**	9317	600	
1000		99	2421	219			94	3269	311			101	4603	411			96	6426	600	
500		50	1212	219			47	1664	317			50	2301	411			48	3213	600	
1450	**11.4**	**127**	3051	216		**12.0**	**120**	4123	308		**11.2**	**129**	6517	452		**11.1**	**131**	9032	619	
1000		87	2144	220			83	2897	313			89	4579	461			90	6346	630	
500		44	1110	228			41	1499	324			45	2301	463			45	3213	638	
1450	**13.1**	**111**	2682	217		**12.9**	**113**	3871	309		**12.7**	**114**	5782	455		**12.6**	**115**	7998	623	
1000		76	1884	222			78	2720	314			79	4062	463			80	5620	634	
500		38	975	229			39	1408	325			39	2103	480			40	2909	657	
1450	**14.1**	**103**	2506	218		**14.8**	**98**	3389	311		**14.5**	**100**	5090	458		**14.4**	**101**	7027	626	
1000		71	1761	222			68	2381	317			69	3576	467			69	4939	638	
500		36	911	230			34	1233	328			34	1851	483			35	2557	661	
1450	**15.1**	**96**	2335	219		**15.9**	**91**	3159	312		**16.8**	**86**	4439	461		**15.5**	**94**	6569	629	
1000		66	1641	223			63	2220	318			60	3119	470			65	4615	641	
500		33	849	231			31	1149	329			30	1615	487			32	2389	663	
1450	**17.8**	**82**	2009	221		**18.7**	**78**	2719	314		**18.1**	**80**	4128	463		**18.0**	**81**	5687	634	
1000		56	1411	225			54	1910	320			55	2900	472			56	3996	646	
500		28	731	233			27	989	332			28	1501	488			28	2068	668	
1450	**19.3**	**75**	1855	222	250 45	**20.3**	**71**	2510	316	280 57	**19.6**	**74**	3825	465	360 71	**19.5**	**74**	5263	636	460 86
1000		52	1302	226			49	1764	322			51	2689	474			51	3698	648	
500		26	674	234			25	912	333			25	1390	490			26	1915	671	
1450	**23.3**	**62**	1554	224	250 45	**22.2**	**65**	2302	317	280 57	**23.4**	**62**	3242	469	360 71	**23.3**	**62**	4458	642	460 86
1000		43	1091	228			45	1618	323			43	2279	478			43	3132	654	
500		21	565	236			22	836	334			21	1180	495			21	1621	677	
1450	**25.3**	**57**	1434	225	250 47	**27.2**	**53**	1903	320	280 59	**25.5**	**57**	2988	471	360 73	**26.5**	**55**	3944	646	460 88
1000		39	1006	229			37	1337	326			39	2100	480			38	2771	658	
500		20	521	237			18.4	693	338			20	1087	497			18.9	1434	681	
1450	**28.8**	**50**	1267	226	250 47	**30.9**	**47**	1686	322	280 59	**28.7**	**51**	2668	474	360 73	**28.1**	**52**	3720	648	460 88
1000		35	889	230			32	1184	328			35	1875	483			36	2613	660	
500		17.4	462	239			16.2	614	340			17.4	970	500			17.8	1354	684	
1450	**33.0**	**44**	1116	228	250 49	**33.0**	**44**	1582	323	280 61	**32.6**	**45**	2367	477	360 75	**32.0**	**45**	3293	652	460 90
1000		30	783	232			30	1115	330			31	1663	486			31	2313	664	
500		15.2	405	240			15.2	576	341			15.4	861	503			15.6	1198	688	
1450	**35.4**	**41**	1044	229	240 49	**37.9**	**38**	1388	326	275 61	**37.2**	**39**	2083	480	350 75	**36.6**	**40**	2897	657	450 90
1000		28	757	241			26	1004	342			27	1511	505			27	2104	692	
500		14.1	379	241			13.2	502	342			13.4	756	505			13.6	1052	692	
1450	**38.2**	**38**	969	229	240 49	**40.8**	**36**	1293	327	275 61	**43.0**	**34**	1819	484	350 75	**39.3**	**37**	2705	659	450 90
1000		26	683	234			24	908	333			23	1278	493			25	1900	671	
500		13.1	352	241			12.2	466	342			11.6	654	505			12.7	980	692	
1450	**44.7**	**32**	834	231	240 51	**47.8**	**30**	1114	330	275 63	**46.4**	**31**	1688	485	350 77	**45.8**	**32**	2342	664	450 93
1000		22	588	236			21	783	336			22	1186	494			22	1647	677	
500		11.2	300	241			10.5	398	342			10.8	606	505			10.9	842	692	
1450	**48.7**	**30**	769	232	235 51	**52.1**	**28**	1027	331	272 63	**50.3**	**29**	1564	487	350 77	**49.7**	**29**	2170	667	440 93
1000		21	542	237			19.2	721	337			20	1099	496			20	1523	679	
500		10.3	276	241			9.6	366	342			9.9	559	505			10.1	776	692	
1450	**58.7**	**25**	644	234	235 51	**57.0**	**25**	941	332	272 63	**59.8**	**24**	1328	492	350 77	**59.2**	**25**	1837	673	440 93
1000		17.0	454	239			17.6	663	339			16.7	933	501			16.9	1290	685	
500		8.5	229	241			8.8	334	342			8.4	470	505			8.4	651	692	
1450	**60.8**	**24**	624	235	235 53	**65.0**	**22**	833	335	272 65	**64.1**	**23**	1242	493	350 79	**62.9**	**23**	1735	675	440 96
1000		16.4	438	239			15.4	585	341			15.6	874	503			15.9	1226	692	
500		8.2	221	241			7.7	**293**	342			7.8	439	505			8.0	613	692	
1450	**69.6**	**21**	547	236	235 53	**74.7**	**19.4**	729	337	272 65	**73.3**	**20**	1095	497	350 79	**72.0**	**20**	1523	679	440 96
1000		14.4	385	241			13.4	510	342			13.6	767	505			13.9	1071	692	
500		7.2	193	241			6.7	255	342			6.8	384	505			6.9	535	692	
1450	**80.6**	**18.0**	477	238	235 53	**80.4**	**18.0**	679	338	272 65	**84.7**	**17.1**	954	500	350 79	**77.3**	**18.8**	1424	682	440 96
1000		12.4	333	241			12.4	474	342			11.8	664	505			12.9	997	692	
500		6.2	167	241			6.2	237	342			5.9	332	505			6.5	498	692	
1450	**94.4**	**15.4**	411	240	235 53	**94.2**	**15.4**	585	341	272 65	**91.4**	**15.9**	887	502	350 79	**90.0**	**16.1**	1233	687	440 96
1000		10.6	284	241			10.6	404	342			10.9	615	505			11.1	857	692	
500		**5.3**	142	241			5.3	202	342			5.5	308	505			5.6	428	692	
1450	**103**	14.1	379	241	235 53	**103**	**14.1**	539	342	272 65	**99.0**	**14.6**	822	504	350 79	**97.6**	**14.9**	1142	690	440 96
1000		9.7	261	241			9.7	371	342			10.1	568	505			10.2	790	692	
500		4.9	131	241			4.9	186	342			5.0	284	505			5.1	395	692	
1450	**113**	**12.9**	346	241	235 53	**112**	**12.9**	492	342	272 65	**118**	**12.3**	692	505	350 79	**116**	**12.5**	961	692	440 96
1000		8.9	239	241			8.9	340	342			8.5	477	505			8.6	663	692	
500		4.4	119	241			4.5	170	342			4.2	239	505			4.3	331	692	
1450	**124**	**11.7**	314	241	250 53	**123***	**11.7**	447	342	280 65	**130**	**11.2**	629	505	360 79	**128**	**11.3**	873	692	460 96
1000		8.1	217	241			8.1	309	342			7.7	434	505			7.8	602	692	
500		4.0	108	241			4.0	154	342			3.9	217	505			3.9	301	692	
1450	**137***	**10.6**	284	241	250 53	**137***	**10.6**	404	342	280 65	**144**	**10.1**	568	505	360 79	**142**	**10.2**	788	692	460 96
1000		7.3	196	241			7.3	279	342			7.0	392	505			7.1	544	692	
500		3.6	98	241			3.7	139	342			3.5	196	505			3.5	272	692	

Potenze termiche / *Thermal power* / Thermische Grenzleistung P_{tN} [kW]
(senza raffreddamento / *Without cooling* / ohne Kühlung)

368	445	553	665

* Nei rapporti contrassegnati non è disponibile la versione uscita con albero cavo **"C"-"UB"-"B"-"CD".**

** Hollow output shaft **"C"-"UB"-"B"-"CD"** not available for ratios marked with this symbol.*

* Bei den gekennzeichneten Übersetzungsverhältnissen ist die Version "Abtrieb mit Hohlwelle" **"C"-"UB"-"B"-"CD"**nicht verfügbar.

1.9 Prestazioni riduttori RXP — *1.9 RXP gear unit ratings* — 1.9 Leistungen der RXP-Getriebe

RX 800	110	802				135	804				200	806				280	808			
$n_{1_{-1}}$ min	ir	n_2 min^{-1}	P_N kW	T_N kNm	Fr_2 Fr_1 kN	ir	n_2 min^{-1}	P_N kW	T_N kNm	Fr_2 Fr_1 kN	ir	n_2 min^{-1}	P_N kW	T_N kNm	Fr_2 Fr_1 kN	ir	n_2 min^{-1}	P_N kW	T_N kNm	Fr_2 Fr_1 kN
1450	31.6	45.9	15.1	2.9	11.5 0.5	31.6	45.8	20.8	4.0	15.5 0.5	32.6	44.4	35.8	7.1	20 0.8	30.9	46.9	50.1	9.4	36 0.8
1000		31.7	10.4	2.9			31.6	14.4	4.0			30.7	24.7	7.1			32.4	34.5	9.4	
1450	35.5	40.9	14.8	3.2	11.5 0.5	35.5	40.8	19.5	4.2	15.5 0.5	35.5	40.8	33.4	7.2	20 0.8	34.7	41.8	44.6	9.4	36 0.8
1000		28.2	10.2	3.2			28.1	13.4	4.2			28.2	23.0	7.2			28.8	30.7	9.4	
1450	40.1	36.2	14.0	3.4	11.5 0.5	38.1	38.1	19.0	4.4	15.5 0.5	42.3	34.3	28.0	7.2	20 0.8	39.2	37.0	40.3	9.6	36 0.8
1000		24.9	9.6	3.4			26.3	13.1	4.4			23.6	19.3	7.2			25.5	27.8	9.6	
1450	45.6	31.8	12.6	3.5	11.5 0.5	42.8	33.9	17.7	4.6	15.5 0.5	44.9	32.3	26.4	7.2	20 0.8	46.7	31.0	36.6	10.4	36 0.8
1000		21.9	8.7	3.5			23.4	12.2	4.6			22.3	18.2	7.2			21.4	25.3	10.4	
1450	52.2	27.8	11.0	3.5	11.5 0.5	48.3	30.0	17.0	5.0	15.5 0.5	50.8	28.6	23.7	7.3	20 0.8	49.8	29.1	34.4	10.4	36 0.8
1000		19.2	7.6	3.5			20.7	11.8	5.0			19.7	16.3	7.3			20.1	23.7	10.4	
1450	56.1	25.9	10.3	3.5	11.5 0.5	54.9	26.4	15.0	5.0	15.5 0.5	57.8	25.1	20.8	7.3	20 0.8	56.8	25.5	30.5	10.5	36 0.8
1000		17.8	7.1	3.5			18.2	10.3	5.0			17.3	14.3	7.3			17.6	21.0	10.5	
1450	60.4	24.0	9.5	3.5	11.5 0.5	67.4	21.5	12.2	5.0	15.5 0.5	61.9	23.4	19.7	7.4	20 0.8	60.8	23.8	28.4	10.5	36 0.8
1000		16.6	6.6	3.5			14.8	8.4	5.0			16.2	13.6	7.4			16.4	19.6	10.5	
1450	70.8	20.5	8.1	3.5	11.5 0.5	72.6	20.0	11.3	5.0	15.5 0.5	71.5	20.3	17.0	7.4	20 0.8	70.4	20.6	24.8	10.6	36 0.8
1000		14.1	5.6	3.5			13.8	7.8	5.0			14.0	11.8	7.4			14.2	17.1	10.6	
1450	84.3	17.2	6.8	3.5	11.5 0.5	85.0	17.1	9.7	5.0	15.5 0.5	84.9	17.1	14.3	7.4	20 0.8	82.4	17.6	21.4	10.7	36 0.8
1000		11.9	4.7	3.5			11.8	6.7	5.0			11.8	9.9	7.4			12.1	14.7	10.7	
1450	94.4	15.4	6.1	3.5	11.5 0.5	92.6	15.7	8.9	5.0	15.5 0.5	91.0	15.9	13.6	7.5	20 0.8	90.7	16.0	19.4	10.7	36 0.8
1000		10.6	4.2	3.5			10.8	6.1	5.0			11.0	9.4	7.5			11.0	13.4	10.7	
1450	103	14.1	5.6	3.5	11.5 0.5	101	14.3	8.1	5.0	15.5 0.5	100	14.5	12.3	7.5	20 0.8	98.2	14.8	17.9	10.7	36 0.8
1000		9.7	3.9	3.5			9.9	5.6	5.0			10.0	8.5	7.5			10.2	12.4	10.7	
1450	113	12.9	5.1	3.5	11.5 0.5	113	12.9	7.3	5.0	15.5 0.5	109	13.3	11.3	7.5	20 0.8	108	13.4	16.4	10.8	36 0.8
1000		8.9	3.5	3.5			8.9	5.0	5.0			9.1	7.8	7.5			9.2	11.3	10.8	
1450	122	11.9	4.7	3.5	11.5 0.5	128	11.3	6.4	5.0	15.5 0.5	124	11.7	9.9	7.5	20 0.8	123	11.7	14.4	10.8	36 0.8
1000		8.2	3.3	3.5			7.8	4.4	5.0			8.1	6.9	7.5			8.1	9.9	10.8	
1450	141	10.3	4.1	3.5	11.5 0.5	137	10.6	6.0	5.0	15.5 0.5	140	10.4	8.8	7.5	20 0.8	131	11.1	13.6	10.8	36 0.8
1000		7.1	2.8	3.5			7.3	4.1	5.0			7.2	6.1	7.5			7.6	9.3	10.8	
1450	157	9.3	3.7	3.5	11.5 0.5	165	8.8	5.0	5.0	15.5 0.5	159	9.1	7.8	7.5	20 0.8	156	9.3	11.4	10.8	36 0.8
1000		6.4	2.5	3.5			6.1	3.4	5.0			6.3	5.4	7.5			6.4	7.8	10.8	
1450	171	8.5	3.4	3.5	11.5 0.5	176	8.2	4.7	5.0	15.5 0.5	170	8.5	7.2	7.5	20 0.8	177	8.2	10.0	10.8	36 0.8
1000		5.8	2.3	3.5			5.7	3.2	5.0			5.9	5.0	7.5			5.6	6.9	10.8	
1450	198	7.3	2.9	3.5	11.5 0.5	202	7.2	4.1	5.0	15.5 0.5	197	7.4	6.3	7.5	20 0.8	191	7.6	9.3	10.8	36 0.8
1000		5.0	2.0	3.5			4.9	2.8	5.0			5.1	4.3	7.5			5.2	6.4	10.8	
1450	228	6.3	2.5	3.5	11.5 0.5	218	6.7	3.8	5.0	15.5 0.5	229	6.3	5.4	7.5	20 0.8	227	6.4	7.8	10.8	36 0.8
1000		4.4	1.7	3.5			4.6	2.6	5.0			4.4	3.7	7.5			4.4	5.4	10.8	
1450	245	5.9	2.3	3.5	11.5 0.5	255	5.7	3.2	5.0	15.5 0.5	250	5.8	4.9	7.5	20 0.8	247	5.9	7.2	10.8	36 0.8
1000		4.1	1.6	3.5			3.9	2.2	5.0			4.0	3.4	7.5			4.0	5.0	10.8	
1450	264	5.5	2.2	3.5	11.5 0.5	270	5.4	3.1	5.0	15.5 0.5	267	5.4	4.6	7.5	20 0.8	270	5.4	6.6	10.8	36 0.8
1000		3.8	1.5	3.5			3.7	2.1	5.0			3.7	3.2	7.5			3.7	4.5	10.8	
1450	279	5.2	2.1	3.5	11.5 0.5	290	5.0	2.8	5.0	15.5 0.5	276	5.3	4.5	7.5	20 0.8	288	5.0	6.2	10.8	36 0.8
1000		3.6	1.4	3.5			3.4	2.0	5.0			3.6	3.1	7.5			3.5	4.3	10.8	
1450	299	4.8	1.9	3.5	11.5 0.5	304	4.8	2.7	5.0	15.5 0.5	301	4.8	4.1	7.5	20 0.8	298	4.9	6.0	10.8	36 0.8
1000		3.3	1.3	3.5			3.3	1.9	5.0			3.3	2.8	7.5			3.4	4.1	10.8	
1450	322	4.5	1.8	3.5	11.5 0.5	314	4.6	2.6	5.0	15.5 0.5	331	4.4	3.7	7.5	20 0.8	315	4.6	5.7	10.8	36 0.8
1000		3.1	1.2	3.5			3.2	1.8	5.0			3.0	2.6	7.5			3.2	3.9	10.8	
1450	337	4.3	1.7	3.5	11.5 0.5	340	4.3	2.4	5.0	15.5 0.5	347	4.2	3.6	7.5	20 0.8	343	4.2	5.2	10.8	36 0.8
1000		3.0	1.2	3.5			2.9	1.7	5.0			2.9	2.5	7.5			2.9	3.6	10.8	
1450	378	3.8	1.5	3.5	11.5 0.5	370	3.9	2.2	5.0	15.5 0.5	382	3.8	3.2	7.5	20 0.8	375	3.9	4.7	10.8	36 0.8
1000		2.6	1.1	3.5			2.7	1.5	5.0			2.6	2.2	7.5			2.7	3.3	10.8	
1450	411	3.5	1.4	3.5	11.5 0.5	411	3.5	2.0	5.0	15.5 0.5	418	3.5	3.0	7.5	20 0.8	422	3.4	4.2	10.8	36 0.8
1000		2.4	1.0	3.5			2.4	1.4	5.0			2.4	2.0	7.5			2.4	2.9	10.8	
1450	450	3.2	1.3	3.5	11.5 0.5	482	3.0	1.7	5.0	15.5 0.5	460	3.2	2.7	7.5	20 0.8	460	3.2	3.9	10.8	36 0.8
1000		2.2	0.9	3.5			2.1	1.2	5.0			2.2	1.9	7.5			2.2	2.7	10.8	
1450	535	2.7	1.1	3.5	11.5 0.5	525	2.8	1.6	5.0	15.5 0.5	513	2.8	2.4	7.5	20 0.8	503	2.9	3.5	10.8	36 0.8
1000		1.9	0.7	3.5			1.9	1.1	5.0			1.9	1.7	7.5			2.0	2.4	10.8	
1450	583	2.5	1.0	3.5	11.5 0.5	574	2.5	1.4	5.0	15.5 0.5	561	2.6	2.2	7.5	20 0.8	554	2.6	3.2	10.8	36 0.8
1000		1.7	0.7	3.5			1.7	1.0	5.0			1.8	1.5	7.5			1.8	2.2	10.8	
1450	638	2.3	0.9	3.5	11.5 0.5	635	2.3	1.3	5.0	15.5 0.5	617	2.4	2.0	7.5	20 0.8	609	2.4	2.9	10.8	36 0.8
1000		1.6	0.6	3.5			1.6	0.9	5.0			1.6	1.4	7.5			1.6	2.0	10.8	
1450	706	2.1	0.8	3.5	11.5 0.5	697	2.1	1.2	5.0	15.5 0.5	676	2.1	1.7	6.8	20 0.8	668	2.2	2.6	10.5	36 0.8
1000		1.4	0.6	3.5			1.4	0.8	5.0			1.5	1.1	6.8			1.5	1.8	10.5	

Potenze termiche / *Thermal power* / Thermische Grenzleistung P_{tN} [kW]
(senza raffreddamento / *Without cooling* / ohne Kühlung)

17	21	27	34

1.9 Prestazioni riduttori RXP — *1.9 RXP gear unit ratings* — 1.9 Leistungen der RXP-Getriebe

RX 800	390 kg	810				550 kg	812				770 kg	814				1060 kg	816			
n_{1_1} min	ir	n_2 min^{-1}	P_N kW	T_N kNm	Fr_2 Fr_1 kN	ir	n_2 min^{-1}	P_N kW	T_N kNm	Fr_2 Fr_1 kN	ir	n_2 min^{-1}	P_N kW	T_N kNm	Fr_2 Fr_1 kN	ir	n_2 min^{-1}	P_N kW	T_N kNm	Fr_2 Fr_1 kN
1450	33.3	43.5	56.8	11.5	46 1.3	35.0	41.5	70.6	15.0	51 1.3	34.6	42.0	123.9	26.0	60 1.9	34.6	41.9	166.4	35.0	72 1.9
1000		30.0	39.2	11.5			28.6	48.7	15.0			28.9	85.4	26.0			28.9	114.8	35.0	
1450	39.7	36.6	51.9	12.5	46 1.3	39.3	36.9	75.4	18.0	51 1.3	38.8	37.3	114.4	27.0	60 1.9	38.9	37.3	152.4	36.0	72 1.9
1000		25.2	35.8	12.5			25.4	52.0	18.0			25.7	78.9	27.0			25.7	105.1	36.0	
1450	44.8	32.4	51.8	14.1	46 1.3	44.4	32.6	75.2	20.3	51 1.3	43.9	33.1	105.1	28.0	60 1.9	43.9	33.0	138.8	37.0	72 1.9
1000		22.3	35.7	14.1			22.5	51.9	20.3			22.8	72.5	28.0			22.8	95.7	37.0	
1450	49.0	29.6	47.7	14.2	46 1.3	50.5	28.7	68.8	21.1	51 1.3	49.9	29.1	98.7	29.9	60 1.9	49.8	29.1	125.5	38.0	72 1.9
1000		20.4	32.9	14.2			19.8	47.5	21.1			20.1	68.1	29.9			20.1	86.5	38.0	
1450	54.4	26.6	42.9	14.2	46 1.3	57.8	25.1	60.4	21.2	51 1.3	57.1	25.4	86.2	29.9	60 1.9	53.3	27.2	120.5	39.0	72 1.9
1000		18.4	29.6	14.2			17.3	41.6	21.2			17.5	59.4	29.9			18.8	83.1	39.0	
1450	63.8	22.7	37.2	14.4	46 1.3	62.1	23.3	56.5	21.3	51 1.3	61.3	23.6	80.2	29.9	60 1.9	61.3	23.7	107.5	40.0	72 1.9
1000		15.7	25.6	14.4			16.1	38.9	21.3			16.3	55.3	29.9			16.3	74.1	40.0	
1450	73.8	19.7	32.1	14.4	46 1.3	72.3	20.1	48.7	21.4	51 1.3	66.1	21.9	74.5	29.9	60 1.9	66.0	22.0	102.3	41.0	72 1.9
1000		13.6	22.2	14.4			13.8	33.6	21.4			15.1	51.4	29.9			15.2	70.6	41.0	
1450	79.7	18.2	29.7	14.4	46 1.3	78.4	18.5	45.4	21.6	51 1.3	77.4	18.7	63.6	29.9	60 1.9	77.3	18.8	89.5	42.0	72 1.9
1000		12.5	20.5	14.4			12.8	31.3	21.6			12.9	43.8	29.9			12.9	61.7	42.0	
1450	86.5	16.8	27.8	14.6	46 1.3	93.9	15.4	38.0	21.7	51 1.3	92.8	15.6	53.0	29.9	60 1.9	92.6	15.7	75.9	42.7	72 1.9
1000		11.6	19.2	14.6			10.6	26.2	21.7			10.8	36.6	29.9			10.8	52.4	42.7	
1450	95.1	15.2	25.4	14.7	46 1.3	102.8	14.1	34.9	21.8	51 1.3	101.5	14.3	48.5	29.9	60 1.9	101.3	14.3	69.4	42.7	72 1.9
1000		10.5	17.6	14.7			9.7	24.1	21.8			9.8	33.4	29.9			9.9	47.9	42.7	
1450	103	14.1	23.6	14.8	46 1.3	113.9	12.7	31.5	21.8	51 1.3	112.5	12.9	43.8	29.9	60 1.9	112.2	12.9	62.6	42.7	72 1.9
1000		9.7	16.3	14.8			8.8	21.7	21.8			8.9	30.2	29.9			8.9	43.2	42.7	
1450	113	12.8	21.5	14.8	46 1.3	125.2	11.6	28.8	21.9	51 1.3	131.6	11.0	37.4	29.9	60 1.9	122.8	11.8	57.3	42.7	72 1.9
1000		8.8	14.8	14.8			8.0	19.9	21.9			7.6	25.8	29.9			8.1	39.5	42.7	
1450	126	11.5	19.3	14.8	46 1.3	134.5	10.8	26.8	21.9	51 1.3	141.4	10.3	34.8	29.9	60 1.9	141.2	10.3	49.8	42.7	72 1.9
1000		7.9	13.3	14.8			7.4	18.5	21.9			7.1	24.0	29.9			7.1	34.3	42.7	
1450	138	10.5	17.6	14.8	46 1.3	156.5	9.3	23.0	21.9	51 1.3	152.3	9.5	32.3	29.9	60 1.9	152.0	9.5	46.2	42.7	72 1.9
1000		7.2	12.2	14.8			6.4	15.9	21.9			6.6	22.3	29.9			6.6	31.9	42.7	
1450	160	9.1	15.2	14.8	46 1.3	169.7	8.5	21.2	21.9	51 1.3	178.4	8.1	27.6	29.9	60 1.9	178.0	8.1	39.5	42.7	72 1.9
1000		6.3	10.5	14.8			5.9	14.6	21.9			5.6	19.0	29.9			5.6	27.2	42.7	
1450	187	7.7	13.0	14.8	46 1.3	202.3	7.2	17.8	21.9	51 1.3	194.3	7.5	25.3	29.9	60 1.9	193.8	7.5	36.3	42.7	72 1.9
1000		5.3	9.0	14.8			4.9	12.3	21.9			5.1	17.5	29.9			5.2	25.0	42.7	
1450	204	7.1	11.9	14.8	46 1.3	227.1	6.4	15.9	21.9	51 1.3	212.6	6.8	23.2	29.9	60 1.9	212.1	6.8	33.1	42.7	72 1.9
1000		4.9	8.2	14.8			4.4	10.9	21.9			4.7	16.0	29.9			4.7	22.9	42.7	
1450	223	6.5	10.9	14.8	46 1.3	248.5	5.8	14.5	21.9	51 1.3	234.0	6.2	21.0	29.9	60 1.9	233.4	6.2	30.1	42.7	72 1.9
1000		4.5	7.5	14.8			4.0	10.0	21.9			4.3	14.5	29.9			4.3	20.8	42.7	
1450	230	6.3	10.6	14.8	46 1.3	273.5	5.3	13.2	21.9	51 1.3	259.2	5.6	19.0	29.9	60 1.9	258.2	5.6	27.2	42.7	72 1.9
1000		4.3	7.3	14.8			3.7	9.1	21.9			3.9	13.1	29.9			3.9	18.8	42.7	
1450	251	5.8	9.7	14.8	46 1.3	285.8	5.1	12.6	21.9	51 1.3	276.8	5.2	17.8	29.9	60 1.9	276.5	5.2	25.4	42.7	72 1.9
1000		4.0	6.7	14.8			3.5	8.7	21.9			3.6	12.3	29.9			3.6	17.5	42.7	
1450	274	5.3	8.9	14.8	46 1.3	306.9	4.7	11.7	21.9	51 1.3	297.3	4.9	16.6	29.9	60 1.9	296.9	4.9	23.7	42.7	72 1.9
1000		3.6	6.1	14.8			3.3	8.1	21.9			3.4	11.4	29.9			3.4	16.3	42.7	
1450	288	5.0	8.5	14.8	46 1.3	337.8	4.3	10.7	21.9	51 1.3	327.2	4.4	15.0	29.9	60 1.9	326.8	4.4	21.5	42.7	72 1.9
1000		3.5	5.8	14.8			3.0	7.4	21.9			3.1	10.4	29.9			3.1	14.8	42.7	
1450	302	4.8	8.1	14.8	46 1.3	357.2	4.1	10.1	21.9	51 1.3	352.4	4.1	14.0	29.9	60 1.9	351.9	4.1	20.0	42.7	72 1.9
1000		3.3	5.6	14.8			2.8	7.0	21.9			2.8	9.6	29.9			2.8	13.8	42.7	
1450	333	4.3	7.3	14.8	46 1.3	387.4	3.7	9.3	21.9	51 1.3	375.2	3.9	13.1	29.9	60 1.9	374.4	3.9	18.8	42.7	72 1.9
1000		3.0	5.0	14.8			2.6	6.4	21.9			2.7	9.0	29.9			2.7	12.9	42.7	
1450	360	4.0	6.8	14.8	46 1.3	421.8	3.4	8.5	21.9	51 1.3	408.6	3.5	12.0	29.9	60 1.9	407.6	3.6	17.2	42.7	72 1.9
1000		2.8	4.7	14.8			2.4	5.9	21.9			2.4	8.3	29.9			2.5	11.9	42.7	
1450	391	3.7	6.2	14.8	46 1.3	461.6	3.1	7.8	21.9	51 1.3	447.1	3.2	11.0	29.9	60 1.9	446.0	3.3	15.8	42.7	72 1.9
1000		2.6	4.3	14.8			2.2	5.4	21.9			2.2	7.6	29.9			2.2	10.9	42.7	
1450	427	3.4	5.7	14.8	46 1.3	508.0	2.9	7.1	21.9	51 1.3	492.1	2.9	10.0	29.9	60 1.9	490.8	3.0	14.3	42.7	72 1.9
1000		2.3	3.9	14.8			2.0	4.9	21.9			2.0	6.9	29.9			2.0	9.9	42.7	
1450	465	3.1	5.2	14.8	46 1.3	562.9	2.6	6.4	21.9	51 1.3	545.2	2.7	9.0	29.9	60 1.9	543.8	2.7	12.9	42.7	72 1.9
1000		2.1	3.6	14.8			1.8	4.4	21.9			1.8	6.2	29.9			1.8	8.9	42.7	
1450	509	2.8	4.8	14.8	46 1.3	624.1	2.3	5.8	21.9	51 1.3	607.5	2.4	8.1	29.9	60 1.9	606.1	2.4	11.6	42.7	72 1.9
1000		2.0	3.3	14.8			1.6	4.0	21.9			1.6	5.6	29.9			1.6	8.0	42.7	
1450	560	2.6	4.4	14.8	46 1.3						664.8	2.2	7.4	29.9	60 1.9	663.0	2.2	10.6	42.7	72 1.9
1000		1.8	3.0	14.8								1.5	5.1	29.9			1.5	7.3	42.7	
1450	620	2.3	3.9	14.8	46 1.3															
1000		1.6	2.7	14.8																
1450	687	2.3	3.9	14.8	46 1.3															
1000		1.6	2.7	14.8																

Potenze termiche / *Thermal power* / Thermische Grenzleistung P_{tN} [kW] (senza raffreddamento / *Without cooling* / ohne Kühlung)			
43	53	68	84

1.9 Prestazioni riduttori RXP — *1.9 RXP gear unit ratings* — 1.9 Leistungen der RXP-Getriebe

RX 800	G-1460 A-1524 818					G-2030 A-2204 820					G-2880 A-3030 822					G-3965 A-4100 824				
$n_{1_{-1}}$ min	ir	n_2 min^{-1}	P_N kW	T_N kNm	Fr_2 Fr_1 kN	ir	n_2 min^{-1}	P_N kW	T_N kNm	Fr_2 Fr_1 kN	ir	n_2 min^{-1}	P_N kW	T_N kNm	Fr_2 Fr_1 kN	ir	n_2 min^{-1}	P_N kW	T_N kNm	Fr_2 Fr_1 kN
1450		10.7	75	63.2			11.3	109	86.8			11.7	154	119			12.0	237	177	
1000	**136**	7.4	52	63.2	100 12	**128**	7.8	75	86.8	150 14	**124**	8.0	106	119	188 *	**121**	8.3	163	177	219 *
500		3.7	26	63.2			3.9	38	86.8			4.0	53	119			4.1	82	177	
1450		9.9	70	63.2			10.4	101	86.8			10.0	133	119			10.2	202	177	
1000	**147**	6.8	48	63.2	100 12	**139**	7.2	70	86.8	150 14	**145**	6.9	91	119	188 *	**142**	7.1	139	177	219 *
500		3.4	24	63.2			3.6	35	86.8			3.5	46	119			3.5	70	177	
1450		8.4	59	63.2			8.7	85	86.8			9.2	122	119			9.4	186	177	
1000	**173**	5.8	41	63.2	100 12	**166**	6.0	58	86.8	150 14	**157**	6.4	84	119	188 *	**154**	6.5	128	177	219 *
500		2.9	20	63.2			3.0	29	86.8			3.2	42	119			3.2	64	177	
1450		7.7	54	63.2			8.0	77	86.8			7.8	103	119			7.8	154	177	
1000	**189**	5.3	37	63.2	100 12	**182**	5.5	53	86.8	150 14	**187**	5.3	71	119	188 *	**186**	5.4	106	177	219 *
500		2.6	18.6	63.2			2.7	27	86.8			2.7	35	119			2.7	53	177	
1450		7.4	52	63.2			6.9	67	86.8			7.0	93	119			7.4	147	177	
1000	**195**	5.1	36	63.2	100 12	**209**	4.8	46	86.8	150 14	**206**	4.9	64	119	188 *	**195**	5.1	101	177	219 *
500		2.6	18.0	63.2			2.4	23	86.8			2.4	32	119			2.6	51	177	
1450		6.9	49	63.2			5.9	58	86.8			6.3	83	119			6.3	125	177	
1000	**209**	4.8	34	63.2	100 12	**244**	4.1	40	86.8	150 14	**231**	4.3	57	119	188 *	**229**	4.4	86	177	219 *
500		2.4	16.8	63.2			2.1	20	86.8			2.2	29	119			2.2	43	177	
1450		6.0	42	63.2			5.5	53	86.8			5.8	76	119			5.8	115	177	
1000	**241**	4.1	29	63.2	100 12	**264**	3.8	37	86.8	150 14	**251**	4.0	53	119	188 *	**249**	4.0	79	177	219 +
500		2.1	14.6	63.2			1.9	18.3	86.8			2.0	26	119			2.0	40	177	
1450		5.6	39	63.2			5.0	49	86.8			5.3	70	119			5.3	105	177	
1000	**261**	3.8	27	63.2	100 12	**288**	3.5	34	86.8	150 14	**275**	3.6	48	119	188 *	**272**	3.7	72	177	219 +
500		1.9	13.5	63.2			1.7	16.8	86.8			1.8	24	119			1.8	36	177	
1450		4.7	33	63.2			4.6	45	86.8			4.8	63	119			4.6	91	177	
1000	**307**	3.3	23	63.2	100 12	**315**	3.2	31	86.8	150 14	**302**	3.3	44	119	188 *	**315**	3.2	63	177	219 +
500		1.6	11.5	63.2			1.6	15.3	86.8			1.7	22	119			1.6	31	177	
1450		4.3	30	63.2			4.0	39	86.8			4.2	56	119			4.3	84	177	
1000	**336**	3.0	21	63.2	100 12	**358**	2.8	27	86.8	150 14	**344**	2.9	38	119	188 *	**341**	2.9	58	177	219 *
500		1.5	10.5	63.2			1.4	13.5	86.8			1.5	19.2	119			1.5	29	177	
1450		3.8	27	63.2			3.5	34	86.8			3.6	47	119			3.6	71	177	
1000	**382**	2.6	18.4	63.2	100 12	**413**	2.4	23	86.8	150 14	**406**	2.5	33	119	188 *	**402**	2.5	49	177	219 *
500		1.3	9.2	63.2			1.2	11.7	86.8			1.2	16.3	119			1.2	25	177	
1450		3.5	25	63.2			3.0	29	86.8			3.3	43	119			3.3	65	177	
1000	**409**	2.4	17.2	63.2	100 12	**480**	2.1	20	86.8	150 14	**444**	2.3	30	119	188 *	**440**	2.3	45	177	219 +
500		1.2	8.6	63.2			1.0	10.1	86.8			1.1	14.9	119			1.1	22	177	
1450		3.1	22	63.2			2.8	27	86.8			3.0	39	119			3.0	59	177	
1000	**472**	2.1	14.9	63.2	100 12	**521**	1.9	18.6	86.8	150 14	**489**	2.0	27	119	188 *	**484**	2.1	41	177	219 +
500		1.1	7.5	63.2			0.96	9.3	86.8			1.0	13.5	119			1.0	20	177	
1450		2.8	20	63.2			2.6	25	86.8			2.7	35	119			2.7	53	177	
1000	**510**	2.0	13.8	63.2	100 12	**567**	1.8	17.1	86.8	150 14	**540**	1.9	24	119	188 *	**537**	1.9	37	177	219 +
500		1.0	6.9	63.2			0.88	8.5	86.8			0.93	12.2	119			0.93	18.4	177	
1450		2.4	17.0	63.2			2.3	23	86.8			2.2	29	119			2.2	44	177	
1000	**601**	1.7	11.7	63.2	100 12	**620**	1.6	15.6	86.8	150 14	**651**	1.5	20	119	188 *	**654**	1.5	30	177	219 *
500		0.83	5.9	63.2			0.81	7.8	86.8			0.77	10.2	119			0.76	15.1	177	
1450		2.2	15.5	63.2			2.1	21	86.8			2.0	27	119			2.0	40	177	
1000	**658**	1.5	10.7	63.2	100 12	**680**	1.5	14.2	86.8	150 14	**721**	1.4	18.3	119	188 *	**720**	1.4	27	177	219 *
500		0.76	5.4	63.2			0.74	7.1	86.8			0.69	9.2	119			0.69	13.7	177	
1450		2.0	14.2	63.2								1.8	24	119						
1000	**721**	1.4	9.8	63.2	100 12						**793**	1.3	16.7	119	188 *					
500		0.69	4.9	63.2								0.63	8.3	119						

Potenze termiche / *Thermal power* / Thermische Grenzleistung P_{tN} [kW]
(senza raffreddamento / *Without cooling* / ohne Kühlung)

101	127	156	195

*** A richiesta / *On request* / Auf Anfrage**

1.9 Prestazioni riduttori RXP — *1.9 RXP gear unit ratings* — 1.9 Leistungen der RXP-Getriebe

RX 800	G-5210 A-5200 826					7300 828					10800 830					14300 832				
n_1 min^{-1}	ir	n_2 min^{-1}	P_N kW	T_N kNm	Fr_2 Fr_1 kN	ir	n_2 min^{-1}	P_N kW	T_N kNm	Fr_2 Fr_1 kN	ir	n_2 min^{-1}	P_N kW	T_N kNm	Fr_2 Fr_1 kN	ir	n_2 min^{-1}	P_N kW	T_N kNm	Fr_2 Fr_1 kN
1450		11.8	317	241			11.6	443	342			10.7	601	505			12.3	947	692	
1000	**123**	8.1	219	241	250 *	**125**	8.0	306	342	280 *	**136**	7.4	414	505	360 *	**118**	8.5	653	692	460 *
500		4.1	109	241			4.0	153	342			3.7	207	505			4.2	327	692	
1450		10.1	271	241			9.9	378	342			9.9	557	505			10.6	814	692	
1000	**144**	7.0	187	241	250 *	**146**	6.8	261	342	280 *	**147**	6.8	384	505	360 *	**137**	7.3	561	692	460 *
500		3.5	93	241			3.4	130	342			3.4	192	505			3.6	281	692	
1450		9.3	249	241			9.1	348	342			9.1	514	505			8.9	689	692	
1000	**157**	6.4	171	241	250 *	**159**	6.3	240	342	280 *	**159**	6.3	354	505	360 *	**162**	6.2	475	692	460 *
500		3.2	86	241			3.1	120	342			3.1	177	505			3.1	238	692	
1450		7.7	206	241			8.3	318	342			7.7	432	505			8.2	630	692	
1000	**189**	5.3	142	241	250 *	**174**	5.8	219	342	280 *	**189**	5.3	298	505	360 *	**178**	5.6	434	692	460 *
500		2.7	71	241			2.9	110	342			2.6	149	505			2.8	217	692	
1450		7.3	196	241			7.2	274	342			7.2	403	505			7.2	552	692	
1000	**198**	5.0	135	241	250 *	**201**	5.0	189	342	280 *	**202**	4.9	278	505	360 *	**203**	4.9	381	692	460 *
500		2.5	68	241			2.5	95	342			2.5	139	505			2.5	190	692	
1450		6.2	168	241			6.1	234	342			6.3	352	505			6.6	509	692	
1000	**232**	4.3	116	241	250 *	**236**	4.2	162	342	280 *	**231**	4.3	243	505	360 *	**220**	4.6	351	692	460 *
500		2.2	58	241			2.1	81	342			2.2	122	505			2.3	176	692	
1450		5.7	154	241			5.6	215	342			5.4	305	505			6.1	467	692	
1000	**253**	4.0	106	241	250 *	**257**	3.9	148	342	280 *	**267**	3.7	210	505	360 *	**239**	4.2	322	692	460 *
500		2.0	53	241			1.9	74	342			1.9	105	505			2.1	161	692	
1450		5.2	141	241			5.2	197	342			5.0	283	505			5.0	388	692	
1000	**277**	3.6	97	241	250 *	**281**	3.6	136	342	280 *	**289**	3.5	195	505	360 *	**288**	3.5	268	692	460 *
500		1.8	48	241			1.8	68	342			1.7	97	505			1.7	134	692	
1450		4.5	122	241			4.7	179	342			4.6	261	505			4.4	342	692	
1000	**320**	3.1	84	241	250 *	**309**	3.2	123	342	280 *	**313**	3.2	180	505	360 *	**327**	3.1	236	692	460 *
500		1.6	42	241			1.6	62	342			1.6	90	505			1.5	118	692	
1450		4.2	113	241			4.2	159	342			3.9	219	505			4.1	315	692	
1000	**346**	2.9	78	241	250 *	**348**	2.9	110	342	280 *	**372**	2.7	151	505	360 *	**355**	2.8	217	692	460 *
500		1.4	39	241			1.4	55	342			1.3	76	505			1.4	109	692	
1450		3.5	95	241			3.5	133	342			3.5	199	505			3.8	289	692	
1000	**409**	2.4	66	241	250 *	**414**	2.4	92	342	280 *	**409**	2.4	137	505	360 *	**386**	2.6	200	692	460 *
500		1.2	33	241			1.2	46	342			1.2	69	505			1.3	100	692	
1450		3.2	87	241			3.2	121	342			3.2	180	505			3.1	240	692	
1000	**447**	2.2	60	241	250 *	**456**	2.2	84	342	280 *	**453**	2.2	124	505	360 *	**465**	2.1	166	692	460 *
500		1.1	30	241			1.1	42	342			1.1	62	505			1.1	83	692	
1450		2.9	79	241			2.9	109	342			2.8	160	505			2.8	217	692	
1000	**492**	2.0	55	241	250 *	**505**	2.0	75	342	280 *	**510**	2.0	110	505	360 *	**515**	1.9	150	692	460 *
500		1.0	27	241			1.0	38	342			1.0	55	505			1.0	75	692	
1450		2.7	71	241			2.6	99	342			2.6	147	505			2.6	198	692	
1000	**545**	1.8	49	241	250 *	**556**	1.8	69	342	280 *	**553**	1.8	102	505	360 *	**564**	1.8	137	692	460 *
500		0.92	25	241			0.90	34	342			0.90	51	505			0.89	68	692	
1450		2.2	59	241			2.2	82	342			2.2	124	505			2.3	180	692	
1000	**665**	1.5	40	241	250 *	**673**	1.5	57	342	280 *	**658**	1.5	85	505	360 *	**620**	1.6	124	692	460 *
500		0.75	20	241			0.74	28	342			0.76	43	505			0.81	62	692	
1450		2.0	53	241			2.0	75	342			2.0	113	505			2.1	163	692	
1000	**732**	1.4	37	241	250 *	**741**	1.3	51	342	280 *	**724**	1.4	78	505	360 *	**687**	1.5	112	692	460 *
500		0.68	18.3	241			0.67	26	342			0.69	39	505			0.73	56	692	
1450												1.8	102	505						
1000											**801**	1.2	70	505	360 *					
500												0.62	35	505						

Potenze termiche / *Thermal power* / Thermische Grenzleistung P_{tN} [kW]
(senza raffreddamento / *Without cooling* / ohne Kühlung)

236	289	365	440

*** A richiesta / *On request* / Auf Anfrage**

1.10 Momenti d'inerzia — *1.10 Moments of inertia* — 1.10 Trägheitsmomente

RX 700 Series		RXP1 -RXP2 - RXP3				
		704	708	712	716	720
ir	-	A richiesta On request Auf Anfrage				
J1	kgm^2					

RX 800 Series		RXP1											
		802	804	806	808	810	812	814	816	818	820	822	824
ir	—	1.14	1.11	1.11	1.17	1.17	1.20	1.14	1.11	1.11	1.17	1.17	1.20
J1	kgm^2	0.0182	0.0323	0.0565	0.0996	0.1755	0.3093	0.5450	0.9605	1.6927	2.9832	5.2574	9.2662
ir	—	1.26	1.24	1.24	1.30	1.30	1.33	1.26	1.24	1.24	1.30	1.30	1.33
J1	kgm^2	0.0164	0.0289	0.0509	0.0897	0.1581	0.2786	0.4910	0.8653	1.5250	2.6876	4.7364	8.3479
ir	—	1.39	1.38	1.38	1.45	1.45	1.48	1.39	1.38	1.38	1.45	1.45	1.48
J1	kgm^2	0.0148	0.0240	0.0459	0.0808	0.1424	0.2510	0.4423	0.7796	1.3790	2.4212	4.2670	7.5206
ir	—	1.55	1.53	1.53	1.62	1.62	1.66	1.63	1.53	1.53	1.62	1.62	1.66
J1	kgm^2	0.0140	0.0232	0.0409	0.0722	0.1272	0.2241	0.3950	0.6960	1.2267	2.1618	3.8099	6.7149
ir	—	1.82	1.82	1.71	1.81	1.82	1.85	1.82	1.82	1.71	1.82	1.82	1.85
J1	kgm^2	0.0118	0.0206	0.0366	0.0644	0.1135	0.2001	0.3526	0.6215	1.0952	1.9302	3.4017	5.9955
ir	—	2.16	2.04	2.04	2.04	2.04	2.08	2.04	2.04	2.04	2.04	2.04	2.08
J1	kgm^2	0.0100	0.0185	0.0326	0.0575	0.1014	0.1787	0.3149	0.5549	0.9779	1.7234	3.0372	5.3531
ir	—	2.29	2.30	2.30	2.30	2.30	2.35	2.29	2.30	2.30	2.30	2.30	2.35
J1	kgm^2	0.0094	0.0165	0.0291	0.0512	0.0903	0.1591	0.2803	0.4940	0.8707	1.5344	2.7042	4.7662
ir	—	2.59	2.46	2.45	2.62	2.62	2.67	2.59	2.46	2.62	2.62	2.62	2.67
J1	kgm^2	0.0084	0.0142	0.0261	0.0459	0.0810	0.1427	0.2514	0.4431	0.7809	1.3762	2.4254	4.2748
ir	—	2.95	2.80	2.80	3.00	3.00	2.85	2.95	2.80	2.80	3.00	3.00	2.85
J1	kgm^2	0.0074	0.0128	0.0231	0.0400	0.0717	0.0126	0.2225	0.3922	0.6912	1.2180	2.1466	3.7834
ir	—	3.16	3.00	3.00	3.22	3.22	3.28	3.16	3.22	3.00	3.22	3.22	3.28
J1	kgm^2	0.0069	0.0110	0.0207	0.0364	0.0642	0.1132	0.1994	0.3514	0.6193	1.0915	1.9236	3.3903
ir	—	3.65	3.47	3.47	3.75	3.47	3.53	3.65	3.75	3.47	3.75	3.47	3.53
J1	kgm^2	0.0058	0.0100	0.0180	0.0310	0.0558	0.0984	0.1734	0.3060	0.5386	0.9491	1.6727	2.9481
ir	—	3.94	4.07	4.07	4.07	4.07	4.13	3.94	4.07	4.07	4.07	4.07	4.13
J1	kgm^2	0.0048	0.0080	0.0156	0.0285	0.0484	0.0853	0.1503	0.2649	0.4668	0.8226	1.4497	2.5551
ir	—	4.64	4.43	4.43	4.43	4.43	4.50	4.64	4.43	4.43	4.43	4.43	4.50
J1	kgm^2	0.0045	0.0077	0.0135	0.0240	0.0419	0.0738	0.1301	0.2292	0.4039	0.7118	1.2545	2.2111
ir	—	5.08	4.85	4.85	4.85	4.85	4.92	5.08	4.85	4.85	4.85	4.85	4.92
J1	kgm^2	0.0040	0.0060	0.0117	0.0206	0.0363	0.0640	0.1127	0.1986	0.3501	0.6169	1.0872	1.9162
ir	—	5.58	5.33	5.33	5.33	5.33	5.42	5.58	5.33	5.33	5.33	5.33	5.42
J1	kgm^2	0.0037	0.0055	0.0102	0.0180	0.0316	0.0558	0.0983	0.1732	0.3052	0.5378	0.9479	1.6707
ir	—	6.18	5.91	5.91	5.91	5.91	6.00	6.18	5.91	5.91	5.91	5.91	6.00
J1	kgm^2	0.0030	0.0045	0.0087	0.0153	0.0270	0.0476	0.0838	0.1477	0.2603	0.4587	0.8085	1.4250

RX 800 Series		RXP2													
		802	804	806	808	810	812	814	816	818	820	822	824	826	828
ir	—	4.60	4.63	4.46	4.44	4.52	4.53	4.60	4.63	4.46	4.44	4.52	4.53	4.60	4.63
J1	kgm^2	0.0114	0.0200	0.0053	0.0092	0.0160	0.0846	0.0506	0.0913	0.1620	2.0091	3.5732	6.3538	11.2987	20.0920
ir	—	5.12	5.14	4.94	4.94	5.03	5.04	5.12	5.14	4.94	4.94	5.03	5.04	5.12	5.14
J1	kgm^2	0.0100	0.0176	0.0049	0.0086	0.0151	0.0464	0.0478	0.0859	0.1525	1.7600	3.1300	5.5657	9.8974	17.6004
ir	—	5.70	5.72	5.48	5.50	5.60	5.61	5.70	5.72	5.48	5.50	5.60	5.61	5.70	5.72
J1	kgm^2	0.0087	0.0154	0.0274	0.0488	0.0867	0.1542	0.2742	0.4875	0.8670	1.5417	2.7417	4.8754	8.6698	15.4173
ir	—	6.37	6.38	6.08	6.13	6.24	6.27	6.37	6.38	6.42	6.13	6.24	6.27	6.37	6.38
J1	kgm^2	0.0076	0.0135	0.0240	0.0427	0.0760	0.1350	0.2402	0.4271	0.7594	1.3505	2.4016	4.2707	7.5945	13.5051
ir	—	7.13	7.14	7.16	7.26	6.98	7.02	7.13	7.14	7.16	7.26	6.98	7.02	7.13	7.14
J1	kgm^2	0.0067	0.0118	0.0210	0.0374	0.0665	0.1183	0.2104	0.3741	0.6653	1.1830	2.1037	3.7410	6.6525	11.8299
ir	—	8.01	8.02	8.49	8.16	8.31	7.89	8.01	8.02	8.01	8.16	8.31	7.89	8.01	8.02
J1	kgm^2	0.0058	0.0104	0.0184	0.0328	0.0583	0.1036	0.1843	0.3277	0.5827	1.0363	1.8428	3.2770	5.8274	10.3627
ir	—	9.05	9.06	9.00	9.22	9.38	8.91	9.05	9.06	9.00	9.22	9.38	8.91	9.05	9.06
J1	kgm^2	0.0051	0.0090	0.0160	0.0284	0.0506	0.0900	0.1599	0.2843	0.5056	0.8990	1.5987	2.8430	5.0557	8.9905
ir	—	10.3	10.3	10.2	9.8	10.0	10.1	10.3	10.3	10.2	9.8	10.7	10.1	10.3	10.3
J1	kgm^2	0.0043	0.0077	0.0137	0.0243	0.0433	0.0770	0.1368	0.2432	0.4325	0.7691	1.3676	2.4320	4.3248	7.6907
ir	—	11.8	11.0	11.6	11.2	11.4	11.6	11.8	11.0	11.6	11.2	11.4	11.6	11.8	11.0
J1	kgm^2	0.0037	0.0066	0.0116	0.0207	0.0368	0.0656	0.1164	0.2070	0.3681	0.6546	1.1641	2.0700	3.6810	6.5458
ir	—	12.7	12.6	12.4	12.0	12.2	12.5	12.7	12.6	12.4	12.9	12.2	12.5	12.7	12.6
J1	kgm^2	0.0031	0.0055	0.0097	0.0173	0.0307	0.0546	0.0972	0.1728	0.3073	0.5464	0.9717	1.7280	3.0729	5.4645
ir	—	13.6	13.6	14.3	13.9	14.1	14.5	13.6	13.6	14.3	15.0	14.1	14.5	13.6	13.6
J1	kgm^2	0.0026	0.0047	0.0083	0.0148	0.0263	0.0467	0.0831	0.1478	0.2628	0.4674	0.8311	1.4780	2.6283	4.6739
ir	—	16.0	15.9	15.5	16.3	16.6	15.7	16.0	15.9	15.5	16.3	16.6	15.7	16.0	15.9
J1	kgm^2	0.0023	0.0040	0.0072	0.0128	0.0227	0.0405	0.0719	0.1279	0.2274	0.4045	0.7192	1.2790	2.2744	4.0445
ir	—	17.4	17.4	18.2	17.7	18.0	17.1	17.4	17.4	18.2	17.7	18.0	18.7	17.4	17.4
J1	kgm^2	0.0020	0.0036	0.0063	0.0112	0.0196	0.0355	0.0631	0.1122	0.1995	0.3548	0.6310	1.1220	1.9952	3.5480
ir	—	19.0	19.0	19.9	19.4	19.7	18.7	19.0	19.0	19.9	19.4	19.7	20.6	21.0	20.9
J1	kgm^2	0.0018	0.0032	0.0056	0.0100	0.0177	0.0315	0.0561	0.0997	0.1773	0.3153	0.5607	0.9970	1.7729	3.1526
ir	—	21.0	20.9	21.9	21.3	21.7	20.6	21.0	20.9	21.9	21.3	21.7	22.8	23.2	23.1
J1	kgm^2	0.0015	0.0027	0.0048	0.0086	0.0153	0.0272	0.0484	0.0860	0.1529	0.2720	0.4836	0.8600	1.5293	2.7195
ir	—	23.2	23.1	24.3	23.6	24.1	22.8	23.2	23.1	24.3	23.6	24.1	25.5	25.9	25.8
J1	kgm^2	0.0014	0.0024	0.0043	0.0077	0.0136	0.0243	0.0431	0.0767	0.1364	0.2426	0.4313	0.7670	1.3639	2.3856

1.10 Momenti d'inerzia — *1.10 Moments of inertia* — 1.10 Trägheitsmomente

RX 800 Series		RXP3															
		802	804	806	808	810	812	814	816	818	820	822	824	826	828	830	832
ir	—	7.92	8.37	8.38	7.36	7.92	7.80	7.92	8.37	8.38	7.36	7.92	7.80	7.92	8.37	7.94	8.23
J1	kgm^2	0.0006	0.001	0.0037	0.0043	0.0126	0.0193	0.0302	0.055	0.0946	0.1785	0.3149	0.5549	0.9922	1.7638	3.1347	5.5712
ir	—	8.90	9.40	9.94	8.71	9.43	8.76	8.91	9.40	9.38	8.71	9.43	8.76	8.91	9.40	8.86	8.71
J1	kgm^2	0.0006	0.001	0.0034	0.0041	0.0116	0.0181	0.0285	0.0518	0.0894	0.168	0.2965	0.5227	0.9343	1.6609	2.9519	5.2466
ir	—	10.1	10.6	10.5	9.79	10.7	9.90	10.1	10.6	10.5	9.79	10.7	9.90	10.1	10.6	9.94	10.4
J1	kgm^2	0.0006	0.001	0.0032	0.0039	0.0107	0.0169	0.0269	0.0488	0.0845	0.158	0.2791	0.4924	0.8798	1.564	2.7798	4.941
ir	—	11.4	12.0	11.9	11.1	11.3	11.3	11.4	12.0	11.9	11.1	12.1	11.3	11.4	12.0	11.2	11.1
J1	kgm^2	0.0006	0.001	0.0029	0.0038	0.0099	0.0158	0.0254	0.046	0.0798	0.1487	0.2627	0.4638	0.8284	1.4727	2.6178	4.6531
ir	—	13.1	12.9	13.6	11.8	12.9	12.9	13.1	12.9	13.6	11.8	12.9	12.9	13.1	12.9	12.7	12.6
J1	kgm^2	0.0006	0.001	0.0027	0.0036	0.0092	0.0148	0.024	0.0434	0.0754	0.1399	0.2473	0.4369	0.7801	1.3868	2.4652	4.382
ir	—	14.1	14.8	14.5	14.4	13.9	13.8	14.1	14.8	14.5	13.4	13.9	13.8	14.1	14.8	14.5	14.4
J1	kgm^2	0.0006	0.001	0.0025	0.0035	0.0085	0.0138	0.0226	0.0409	0.0712	0.1316	0.2328	0.4116	0.7345	1.3059	2.3215	4.1267
ir	—	15.1	15.9	16.8	16.7	16.0	16.1	15.1	15.9	16.8	15.5	16.0	16.1	15.1	15.9	16.8	15.5
J1	kgm^2	0.0005	0.0009	0.0024	0.0033	0.0078	0.0129	0.0214	0.0385	0.0673	0.1238	0.2191	0.3877	0.6917	1.2297	2.1861	3.8862
ir	—	17.8	18.7	18.1	19.5	18.8	17.5	17.8	18.7	18.1	18.0	18.8	17.5	17.8	18.7	18.1	18.0
J1	kgm^2	0.0005	0.0009	0.0022	0.0032	0.0073	0.012	0.0202	0.0363	0.0635	0.1165	0.2063	0.3652	0.6513	1.158	2.0587	3.6598
ir	—	19.3	20.3	21.4	21.3	20.5	20.8	19.3	20.3	21.4	19.5	20.5	20.8	19.3	20.3	19.6	19.5
J1	kgm^2	0.0005	0.0009	0.0020	0.0031	0.0067	0.0113	0.0190	0.0342	0.0600	0.1096	0.1942	0.3440	0.6133	1.0905	1.9386	3.4466
ir	—	21.2	22.2	23.4	23.3	22.4	22.1	21.2	22.2	23.4	23.3	22.4	22.9	23.3	22.2	23.4	23.3
J1	kgm^2	0.0005	0.0009	0.0019	0.0029	0.0062	0.0105	0.0180	0.0322	0.0567	0.1031	0.1828	0.3241	0.5775	1.0268	1.8256	3.2458
ir	—	25.3	25.4	25.5	26.3	24.5	24.9	25.3	24.1	24.0	26.3	24.5	24.9	25.3	27.2	25.5	26.5
J1	kgm^2	0.0005	0.0009	0.0017	0.0028	0.0057	0.0098	0.0170	0.0304	0.0536	0.0970	0.1721	0.3053	0.5438	0.9669	1.7192	3.0567
ir	—	28.8	28.8	27.0	28.0	29.5	28.4	28.8	27.2	27.0	28.0	27.7	28.4	28.8	30.9	28.7	28.1
J1	kgm^2	0.0004	0.0008	0.0016	0.0027	0.0053	0.0092	0.0160	0.0286	0.0506	0.0913	0.1620	0.2876	0.5120	0.9105	1.6190	2.8786
ir	—	33.0	30.8	30.5	31.9	33.6	32.5	33.0	30.9	30.5	31.9	31.5	32.5	33.0	33.0	32.6	32.0
J1	kgm^2	0.0004	0.0008	0.0015	0.0026	0.0049	0.0086	0.0151	0.0270	0.0478	0.0859	0.1525	0.2709	0.4821	0.8574	1.5246	2.7109
ir	—	35.4	35.4	34.8	34.2	36.0	34.9	35.4	37.9	34.8	36.7	36.0	34.9	35.4	37.9	37.2	36.6
J1	kgm^2	0.0004	0.0008	0.0014	0.0025	0.0046	0.0081	0.0143	0.0254	0.0452	0.0808	0.1436	0.2552	0.4540	0.8074	1.4357	2.5529
ir	—	38.2	38.1	43.0	39.6	41.7	40.6	38.2	40.8	43.0	42.8	41.7	40.6	38.2	40.8	43.0	39.3
J1	kgm^2	0.0004	0.0008	0.0013	0.0024	0.0043	0.0076	0.0135	0.0240	0.0427	0.0760	0.1352	0.2404	0.4275	0.7603	1.3520	2.4042
ir	—	44.7	44.6	46.4	46.4	48.8	44.0	44.7	47.8	46.4	46.4	48.8	44.0	44.7	47.8	46.4	45.8
J1	kgm^2	0.0004	0.0007	0.0013	0.0023	0.0040	0.0072	0.0127	0.0226	0.0403	0.0716	0.1273	0.2264	0.4026	0.7160	1.2732	2.2640
ir	—	48.7	48.6	54.7	50.5	53.2	47.9	48.7	52.1	54.7	50.5	53.2	52.5	48.7	52.1	50.3	49.7
J1	kgm^2	0.0004	0.0007	0.0012	0.0021	0.0038	0.0067	0.0120	0.0213	0.0379	0.0674	0.1199	0.2132	0.3792	0.6742	1.1990	2.1323
ir	—	53.3	53.2	59.8	55.2	58.2	52.5	53.3	57.0	59.8	55.2	58.2	57.7	58.7	57.0	59.8	59.2
J1	kgm^2	0.0004	0.0006	0.0011	0.0020	0.0036	0.0063	0.0113	0.0201	0.0357	0.0634	0.1128	0.2005	0.3566	0.6341	1.1276	2.0052
ir	—	60.8	67.4	60.1	59.1	63.7	59.8	60.8	67.4	61.8	60.7	63.7	61.9	60.8	65.0	64.1	62.9
J1	kgm^2	0.0003	0.0006	0.0011	0.0019	0.0034	0.0060	0.0107	0.0190	0.0337	0.0599	0.1066	0.1896	0.3371	0.5994	1.0659	1.8955
ir	—	74.8	72.6	69.4	68.3	68.2	73.6	74.8	72.6	66.2	69.8	68.2	66.4	69.6	74.7	73.3	72.0
J1	kgm^2	0.0003	0.0006	0.0010	0.0018	0.0032	0.0057	0.0101	0.0179	0.0319	0.0566	0.1007	0.1791	0.3185	0.5664	1.0071	1.7907
ir	—	80.6	85.0	75.0	80.1	78.9	85.7	80.6	85.0	76.4	81.3	78.9	77.3	80.6	80.4	84.7	77.3
J1	kgm^2	0.0003	0.0005	0.0010	0.0017	0.0031	0.0054	0.0097	0.0172	0.0305	0.0543	0.0965	0.1716	0.3051	0.5425	0.9647	1.7155
ir	—	94.4	92.6	88.4	87.2	92.4	92.9	94.4	92.6	82.5	88.1	92.4	83.9	94.4	94.2	91.4	90.0
J1	kgm^2	0.0003	0.0005	0.0009	0.0017	0.0029	0.0052	0.0093	0.0165	0.0294	0.0523	0.0930	0.1654	0.2941	0.5230	0.9300	1.6537
ir	—	102.8	101.3	96.7	105.0	100.7	101.2	102.8	101.3	97.3	96.0	100.7	99.9	102.8	102.6	99.0	97.6
J1	kgm^2	0.0003	0.0005	0.0009	0.0016	0.0029	0.0051	0.0090	0.0161	0.0286	0.0508	0.0904	0.1608	0.2859	0.5083	0.9040	1.6077
ir	—	112.5	111.1	106.3	116.4	110.2	110.7	112.5	111.1	106.4	105.0	110.2	110.0	112.5	112.2	117.9	116.3
J1	kgm^2	0.0003	0.0005	0.0009	0.0016	0.0028	0.0050	0.0088	0.0157	0.0279	0.0496	0.0882	0.1568	0.2788	0.4959	0.8818	1.5680
ir	—	123.8	123.4	129.5	128.0	121.2	121.9	123.8	123.4	129.5	128.0	121.2	121.9	123.8	123.5	129.6	128.0
J1	kgm^2	0.0003	0.0005	0.0009	0.0015	0.0027	0.0048	0.0086	0.0153	0.0272	0.0483	0.0859	0.1527	0.2715	0.4829	0.8586	1.5266
ir	—	137.2	135.4	142.0	140.3	134.3	135.0	137.2	135.4	142.0	140.3	134.3	132.8	137.2	136.8	143.5	141.8
J1	kgm^2	0.0003	0.0005	0.0008	0.0015	0.0027	0.0047	0.0084	0.0150	0.0266	0.0474	0.0842	0.1498	0.2663	0.4736	0.8423	1.4980

RX 800 Series		RXP4							
		802	804	806	808	810	812	814	816
ir	-	A richiesta On request Auf Anfrage							
J1	kgm^2								

704-708-712-716-720

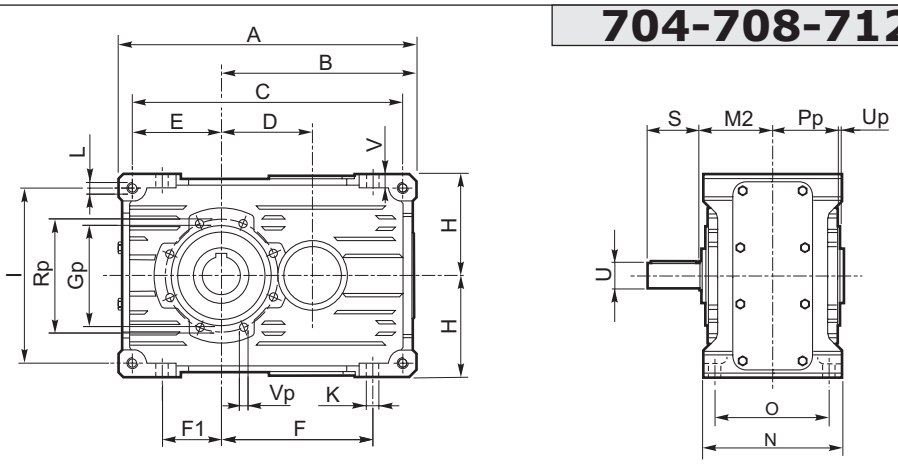

Esecuzione grafica / Shaft arrangement / Grafische Ausführung

Albero uscita / *Output shaft* / Abtriebswelle

N D FD

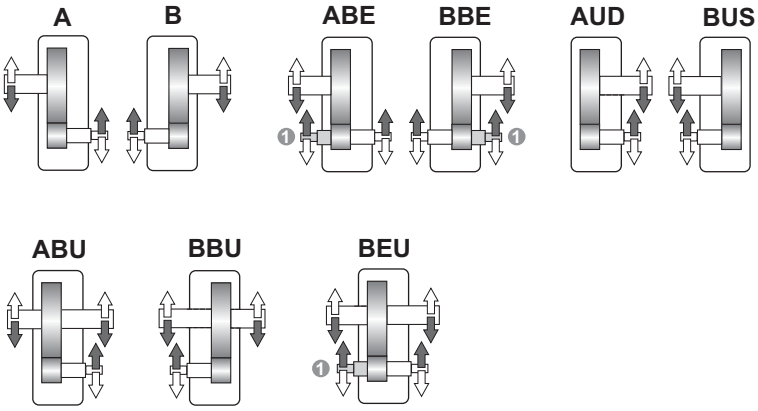

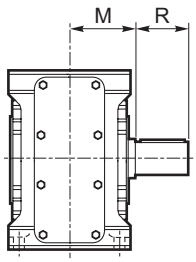

N

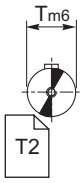

C

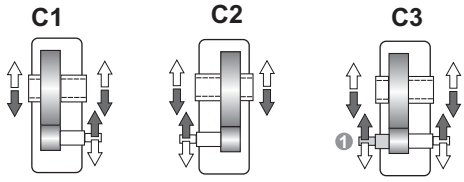

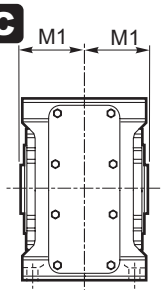

C

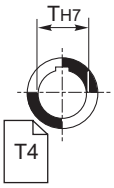

UB B CD

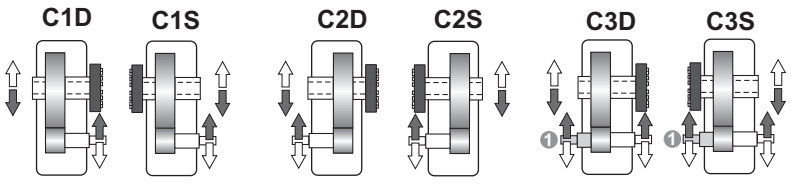

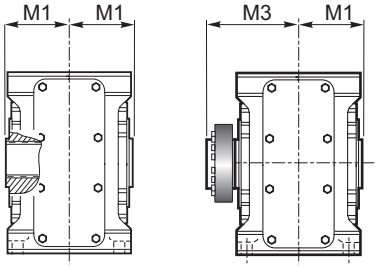

UB

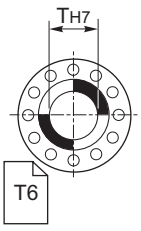

1 ⇨ 1.12 Estremità bisporgente (a richiesta)
Double-extended shaft (on request)
Doppelseitig herausragendes Wellenende (Auf Anfrage)

1.11 Dimensioni — *1.11 Dimensions* — 1.11 Abmessungen

RX 700	Dimensioni generali / *Dimensions* / Allgemeine Abmessungen																		
	A	B	C	D	E	F	F1	H h11	I	K	L	N h11	O	V	Gp	Pp	Rp	Up	Vp	kg ECE
704	206	135	186	65	61	102	38	71	122	9	M8	112	90	10	75	51	85	3	M6	12
708	262	172	237	80	77.5	134	52	90	155	11	M10	127	104	12	90	58.5	105	3	M8	18
712	326	214	296	100	97	166	64	112	194	13	M12	150	125	15	110	70.5	125	3	M8	31
716	407	267	371	127	122	209	82	140	244	15	M14	175	145	16	130	81	150	3	M10	52
720	522.5	342.5	482.5	160	160	272.5	110	180	320	17	M16	215	180	17	170	103.5	200	4	M12	107

	Albero entrata / *Input shaft* / Antriebswelle			Albero uscita / *Output shaft* / Abtriebswelle							
	ECE 			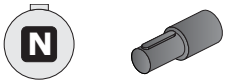			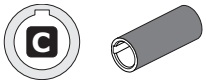		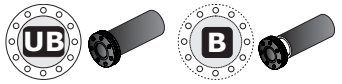		
	U	**S**	**M2**	**T**	**R**	**M**	**T** H7	**M1**	**T** H7	**M1**	**M3**
704	19 j6	40	57.5	24 j6	50	62.5	24 (28)	57.5	25	57.5	82.5
708	24 j6	50	65	32 k6	60	71	32 (30) (35)	65	35	65	95
712	28 j6	60	77.5	42 k6	80	85.5	42 (40) (45)	77.5	45	77.5	112.5
716	38 k6	80	90	55 k6	100	100	55 (50)	90	55	90	125
720	48 k6	80	110	70 m6	125	122	70 (60)	110	70	110	154

1.11 Dimensioni
Materiale Carcassa - "Ghisa"

1.11 Dimensions
Housing Material - "Cast Iron"

1.11 Abmessungen
Gehäusematerial - "Guss"

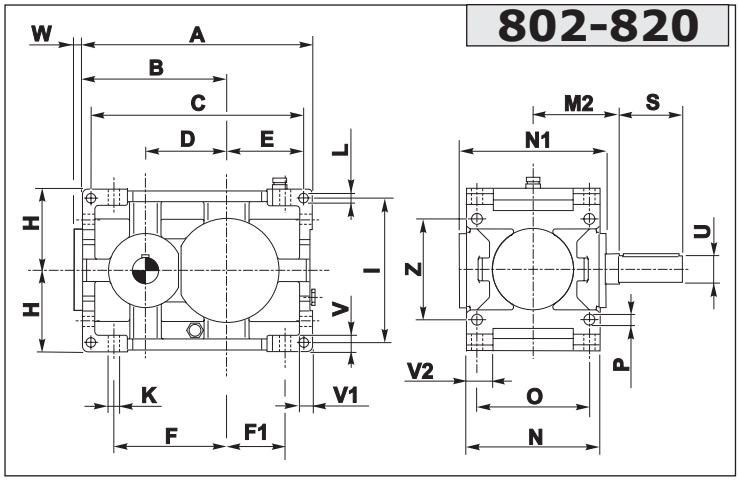

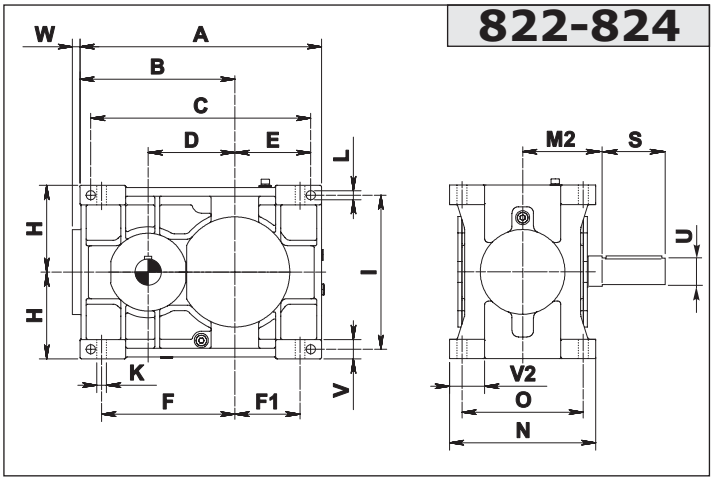

Esecuzione grafica / Shaft arrangement / Grafische Ausführung

Albero uscita / *Output shaft* / Abtriebswelle

N D FD Fn

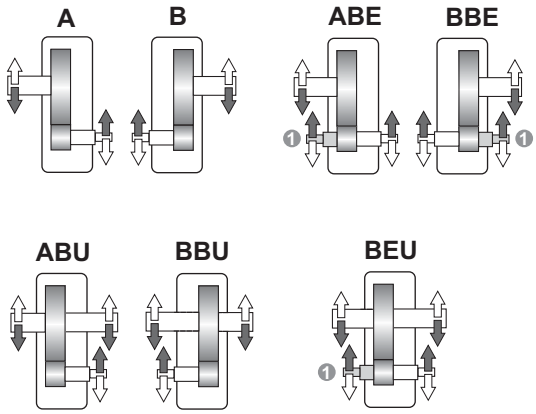

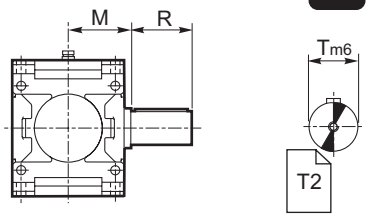

C

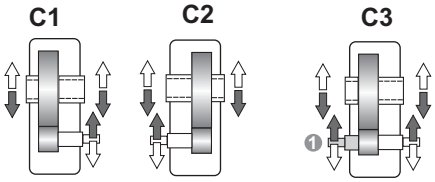

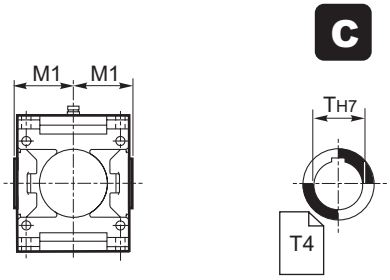

UB B CD

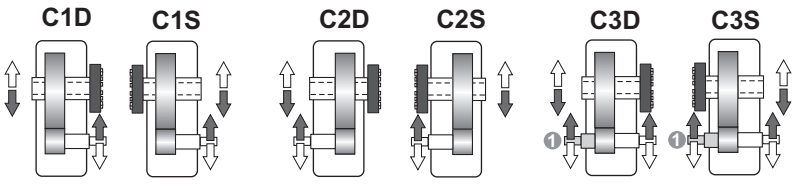

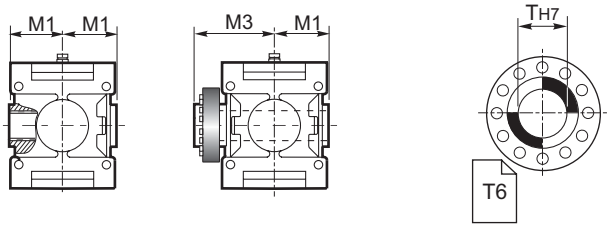

1 ⇨ 1.12 Estremità bisporgente / *Double-extended shaft* / Doppelseitig herausragendes Wellenende

1.11 Dimensioni
Materiale Carcassa - "Ghisa"

1.11 Dimensions
Housing Material - "Cast Iron"

1.11 Abmessungen
Gehäusematerial - "Guss"

RX 800	Dimensioni generali / *Dimensions* / Allgemeine Abmessungen																				
	A	B	C	D	E	F	F1	H h11	I	K	L	N h11	N1	O	P	V	V1	V2	W	Z	Kg
802	355	225	327	125	116	175	90	125	224	18	14	213	219	180	18	25	20	44.5	17	160	71
804	402	252	370	140	134	196	104	140	250	20	16	237	241	200	20	28	22.5	49	18	180	103
806	455	285	421	160	153	222	117	160	280	22	18	269	271	225	22	32	25	56.5	20	200	143
808	510	320	472	180	171	250	130	180	320	25	20	297	299	250	25	36	28	59.5	21	224	200
810	570	360	530	200	190	280	145	200	360	27	22	335	327	280	27	40	32	67.5	24	250	281
812	645	405	600	225	217.5	315	160	225	400	30	24	379	380	315	30	45	36	78.5	28	280	376
814	715	450	665	250	240	350	180	250	450	33	27	427	424	355	33	50	40	89	29	320	550
816	805	505	749	280	272	393	203	280	500	36	30	479	473	400	36	56	45	96.5	30	360	771
818	910	570	846	320	308	445	230	315	560	39	35	541	497	450	39	63	50	114.5	33	400	1079
820	1020	640	948	360	344	500	260	355	638	42	39	599	550	500	42	70	56	124	36	450	1511
822	1115	715	1015	400	350	615	300	400	710	45	42	675	—	560	—	90	—	163	39	—	2115
824	1255	805	1145	450	395	675	320	450	800	48	45	761	—	630	—	100	—	176	42	—	2960

	Albero entrata / *Input shaft* / Antriebswelle						Albero uscita / *Output shaft* / Abtriebswelle							
	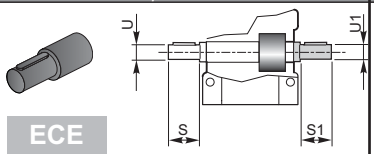						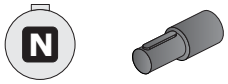			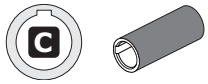		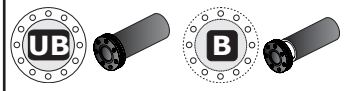		
	U	**S**	**ir**	**U1**	**S1**	**M2**	**T** m6	**R**	**M**	**T** H7	**M1**	**T** H7	**M1**	**M3**
802	45 kj6	112	≥ 4.6	35 k6	63	137	60	112	109	60	109	60	109	170
804	50 k6	112	≥ 4.4	40 k6	70	151	70	125	121	70	121	70	121	192
806	55 m6	125	≥ 4.8	45 k6	80	170	80	140	137	80	137	80	137	215
808	60 m6	140	≥ 5.3	50 k6	90	192	90	160	151	90	151	90	151	246
810	65 m6	140	≥ 5.3	55 m6	100	216	100	180	170	100	170	100	170	266
812	70 m6	160	≥ 5.4	60 m6	112	242	110	200	192	110	192	110	192	302
814	80 m6	180	≥ 5.5	70 m6	125	273	125	225	216	125	216	125	216	335
816	90 m6	180	≥ 5.3	80 m6	140	302	140	250	242	140	242	140	242	370
818	100 m6	200	≥ 5.9	90 m6	160	273	160	280	273	160	273	160	273	422
820	110 m6	200	all	110 m6	200	302	180	315	302	180	302	180	302	477
822	125 m6	225		125 m6	225	340	200	355	340	200	340	200	340	570
824	140 m6	250		140 m6	250	383	220	400	383	220	383	220	383	617

1.11 Dimensioni
Materiale Carcassa - "Acciaio"

1.11Dimensions
Housing Material - "Steel"

1.11 Abmessungen
Gehäusematerial - "Stahl"

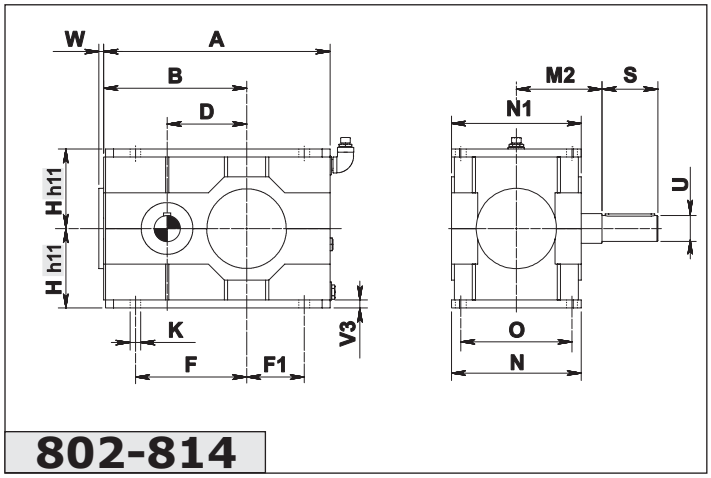

802-814

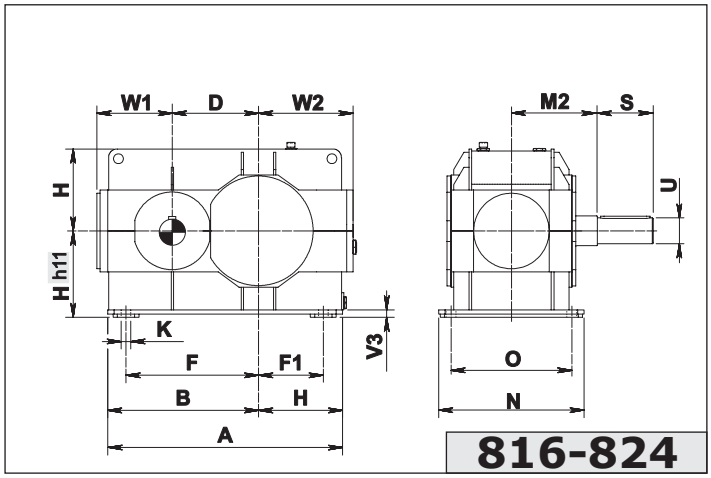

816-824

Esecuzione grafica / Shaft arrangement / Grafische Ausführung

Albero uscita / *Output shaft* / Abtriebswelle

N D FD Fn

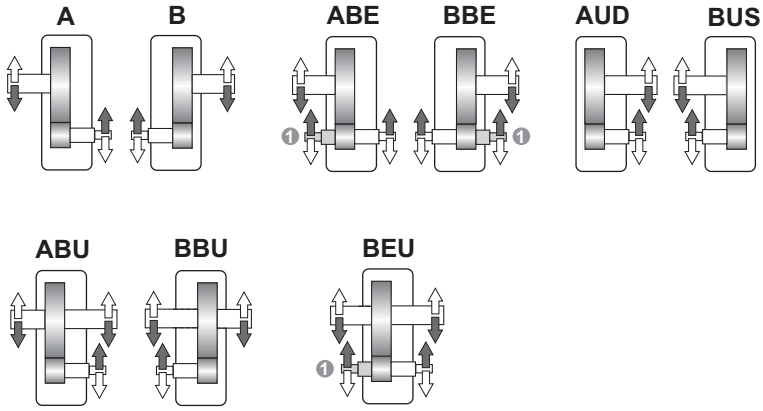

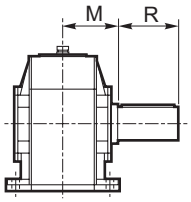

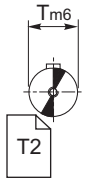

C

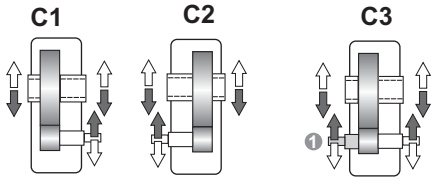

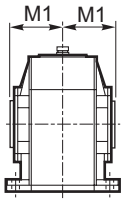

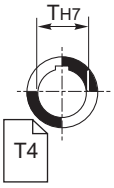

UB B CD

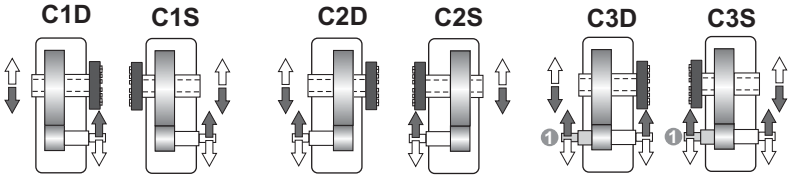

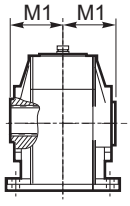

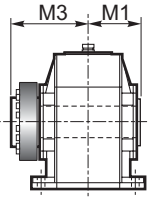

UB

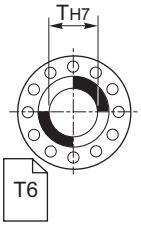

❶ ⇨ 1.12 Estremità bisporgente / *Double-extended shaft* / Doppelseitig herausragendes Wellenende

1.11 Dimensioni
Materiale Carcassa - "Acciaio"

1.11Dimensions
Housing Material - "Steel"

1.11 Abmessungen
Gehäusematerial - "Stahl"

RX 800	Dimensioni generali / *Dimensions* / Allgemeine Abmessungen														
	A	B	D	F	F1	H	K	N	N1	O	W	W1	W2	V3	kg
802	355	225	125	175	90	125	18	213	218	180	17	-	-	10	71
804	402	252	140	196	104	140	20	237	241	200	18	-	-	12	103
806	455	285	160	222	117	160	22	269	266	225	20	-	-	15	143
808	510	320	180	250	130	180	25	297	299	250	21	-	-	15	200
810	570	360	200	280	145	200	27	327	327	280	24	-	-	20	281
812	645	405	225	315	160	225	30	380	376	315	28	-	-	20	376
814	715	450	250	350	180	250	33	427	420	355	29	-	-	20	550
816	775	495	280	393	203	280	36	480	-	400	-	255	305	30	771
818	875	560	320	445	230	315	39	541	-	450	-	290	340	30	1079
820	980	625	360	500	260	355	42	599	-	500	-	320	380	30	1511
822	1100	700	400	615	300	400	45	675	-	560	-	370	438	35	2115
824	1240	790	450	675	320	450	48	761	-	630	-	400	490	40	2960

	Albero entrata / *Input shaft* / Antriebswelle						Albero uscita / *Output shaft* / Abtriebswelle							
	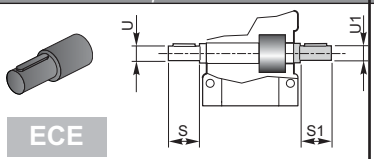						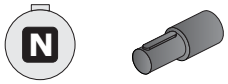			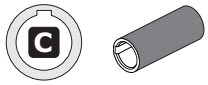		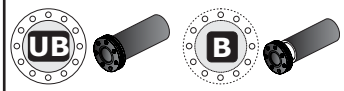		
	U	S	ir	U1	S1	M2	T m6	R	M	T H7	M1	T H7	M1	M3
802	45 kj6	112	≥ 4.6	35 k6	63	137	60	112	109	60	109	60	109	170
804	50 k6	112	≥ 4.4	40 k6	70	151	70	125	121	70	121	70	121	192
806	55 m6	125	≥ 4.8	45 k6	80	170	80	140	137	80	137	80	137	215
808	60 m6	140	≥ 5.3	50 k6	90	192	90	160	151	90	151	90	151	246
810	65 m6	140	≥ 5.3	55 m6	100	216	100	180	170	100	170	100	170	266
812	70 m6	160	≥ 5.4	60 m6	112	242	110	200	192	110	192	110	192	302
814	80 m6	180	≥ 5.5	70 m6	125	273	125	225	216	125	216	125	216	335
816	90 m6	180	≥ 5.3	80 m6	140	302	140	250	242	140	242	140	242	370
818	100 m6	200	≥ 5.9	90 m6	160	273	160	280	273	160	273	160	273	422
820	110 m6	200	all	110 m6	200	302	180	315	302	180	302	180	302	477
822	125 m6	225		125 m6	225	340	200	355	340	200	340	200	340	570
824	140 m6	250		140 m6	250	383	220	400	383	220	383	220	383	617

708-712-716-720

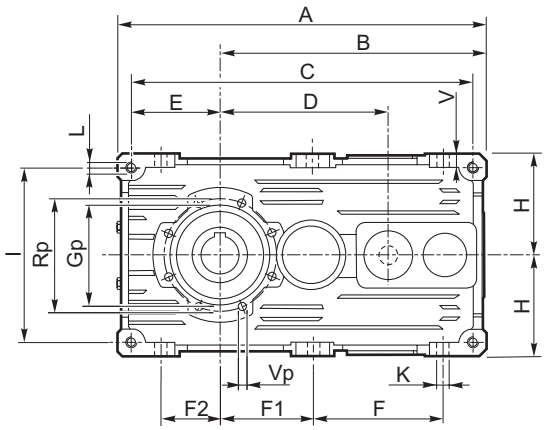

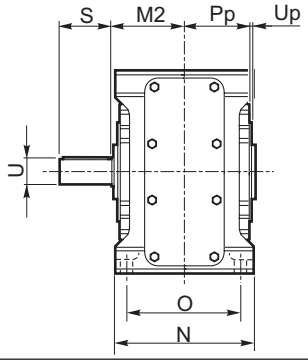

Esecuzione grafica / Shaft arrangement / Grafische Ausführung

Albero uscita / *Output shaft* / Abtriebswelle

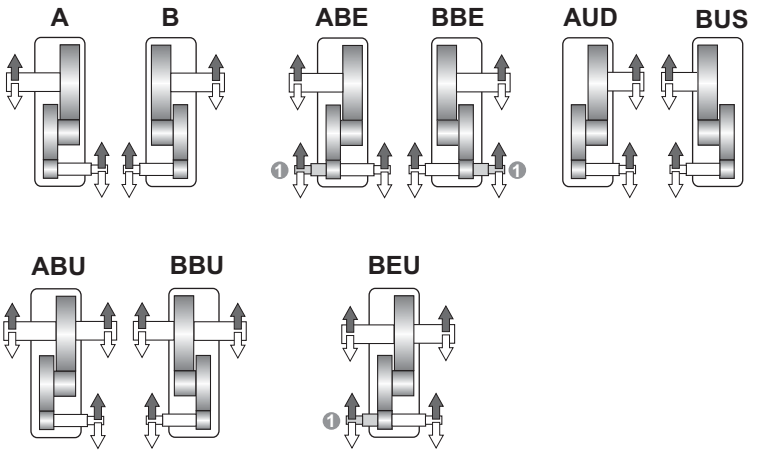

N D FD

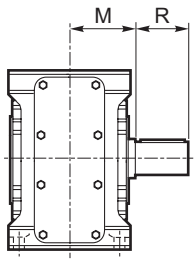

N

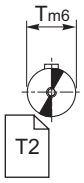

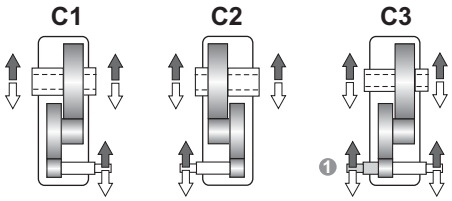

C

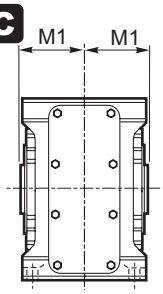

C

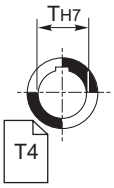

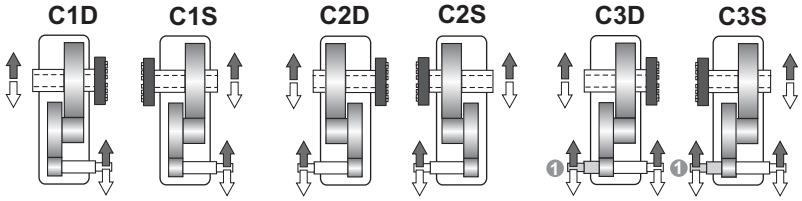

UB B CD

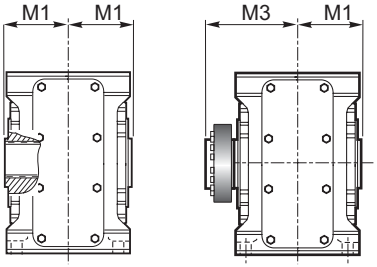

UB

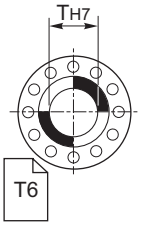

❶ ⇨ 1.12 Estremità bisporgente (a richiesta)
Double-extended shaft (on request)
Doppelseitig herausragendes Wellenende (Auf Anfrage)

1.11 Dimensioni — *1.11 Dimensions* — 1.11 Abmessungen

RX 700	Dimensioni generali / *Dimensions* / Allgemeine Abmessungen																					
	A	B	C	D	E	F	F1	F2	H h11	I	K	L	N h11	O	V	Gp	Pp	Rp	Up	Vp	kg ECE	kg PAM
708	306	226	281	141	67.5	106	82	42	80	135	11	M10	127	104	12	90	58.5	105	3	M8	18	21
712	384	284	354	180	85	134	102	52	100	170	13	M12	150	125	15	110	70.5	125	3	M8	34	39
716	479	354	443	227	107	169	127	67	125	214	15	M14	175	145	16	130	81	150	3	M10	62	72
720	609.5	449.5	569.5	285	140	217	162.5	90	160	280	17	M16	215	180	17	170	103.5	200	4	M12	118	131

	Albero entrata / *Input shaft* / Antriebswelle			Albero uscita / *Output shaft* / Abtriebswelle							
	ECE 			N 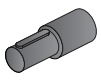			C 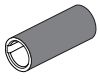		UB  B 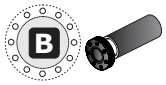		
	U	**S**	**M2**	**T** m6	**R**	**M**	**T** H7	**M1**	**T** H7	**M1**	**M3**
708	19 j6	40	65	32 k6	60	71	32 (30) (35)	65	35	65	95
712	24 j6	50	77.5	42 k6	80	85.5	42 (40) (45)	77.5	45	77.5	112.5
716	28 j6	60	90	55 k6	100	100	55 (50)	90	55	90	125
720	38 k6	80	110	70 m6	125	122	70 (60)	110	70	110	154

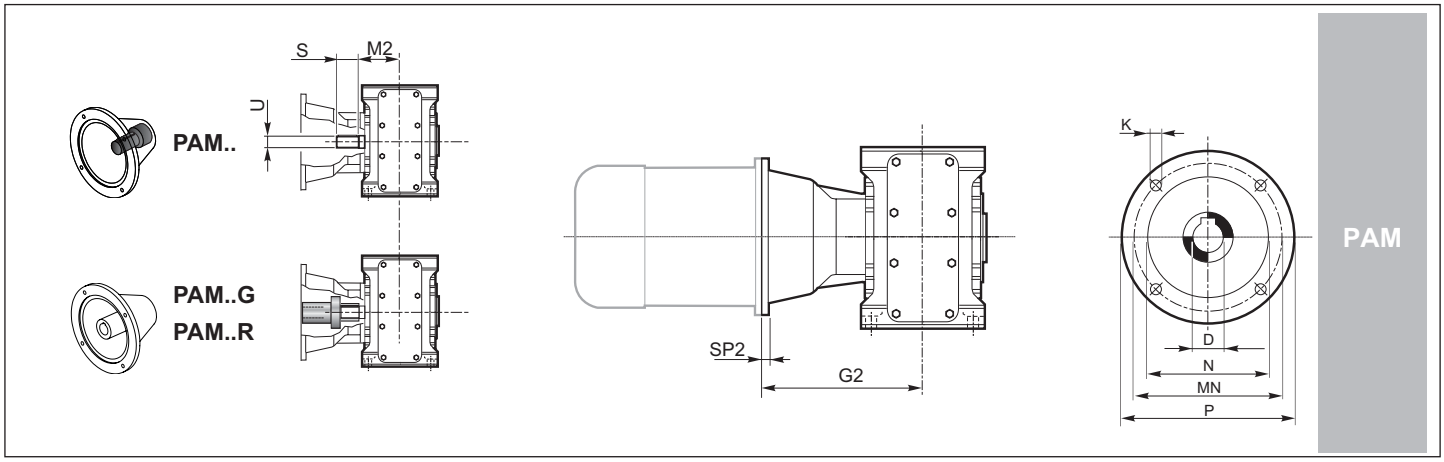

		IEC							
		71	80	90	100	112	132	160	180
D H7		14	19	24	28	28	38	42	48
P		160	200	200	250	250	300	350	350
MN		130	165	165	215	215	265	300	300
N G6		110	130	130	180	180	230	250	250
K		M8	M10	M10	M12	M12	M12	M16	M16
SP2		A richiesta / *On request* / Auf Anfrage							
G2	708	139	160	160	170	170			
	712		183.5	183.5	193.5	193.5	213.5		
	716				216	216	237		
	720				256	256	276	306	306

1.11 Dimensioni
Materiale Carcassa - "Ghisa"

1.11 Dimensions
Housing Material - "Cast Iron"

1.11 Abmessungen
Gehäusematerial - "Guss"

802-820

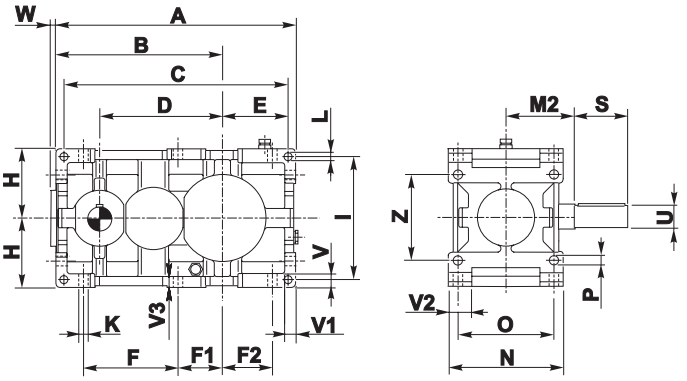

822-826

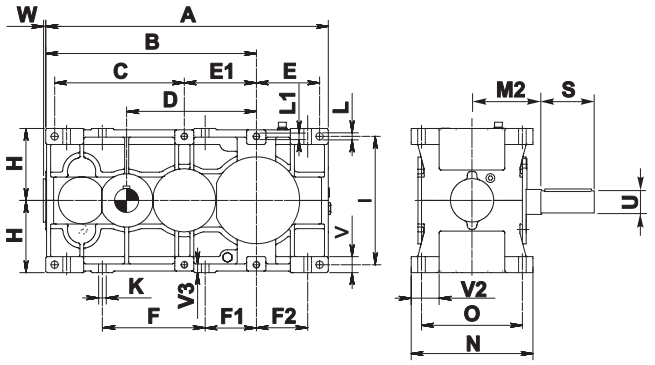

Esecuzione grafica / Shaft arrangement / Grafische Ausführung

Albero uscita / *Output shaft* / Abtriebswelle

N D FD Fn

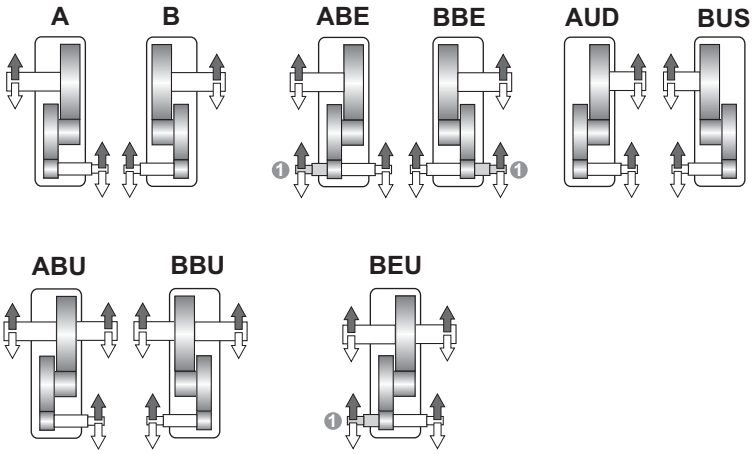

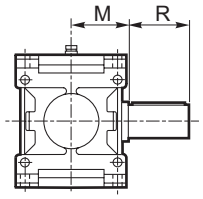

N

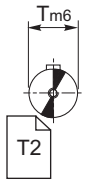

C

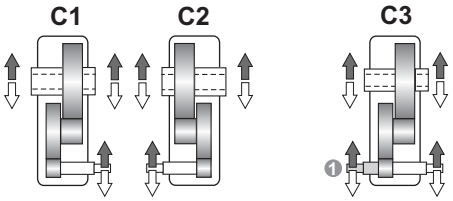

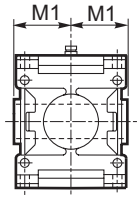

C

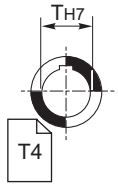

UB B CD

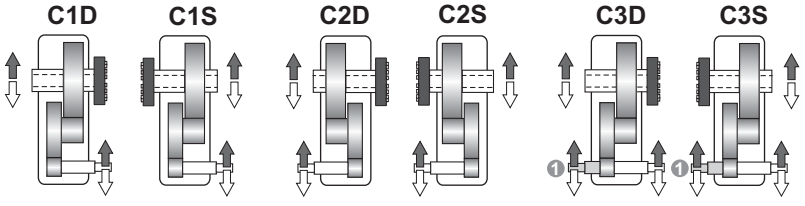

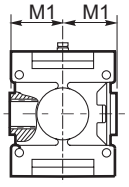

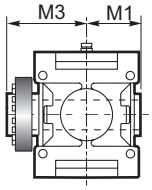

UB

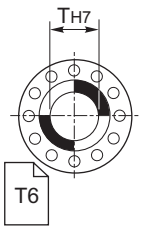

❶ ⇨ 1.12 Estremità bisporgente / *Double-extended shaft* / Doppelseitig herausragendes Wellenende

1.11 Dimensioni
Materiale Carcassa - "Ghisa"

1.11 Dimensions
Housing Material - "Cast Iron"

1.11 Abmessungen
Gehäusematerial - "Guss"

RX 800	Dimensioni generali / *Dimensions* / Allgemeine Abmessungen																							
	A	B	C	D	E	E1	F	F1	F2	H h11	I	K	L	L1	N h11	O	P	V	V1	V2	V3	W	Z	Kg
802	435	305	407	225	116	—	172.5	82.5	90	125	224	18	14	—	213	180	18	25	20	44.5	19	14	160	87
804	492	342	460	252	134	—	195	91	104	140	250	20	16	—	237	200	20	28	22.5	49	23	15	180	120
806	565	385	521	285	153	—	219.5	102.5	117	160	280	22	18	—	269	225	22	32	25	56.5	25	17	200	172
808	632	432	584	320	171	—	246	116	130	180	320	25	20	—	297	250	25	36	28	59.5	28	18	224	236
810	695	485	655	360	190	—	275	130	145	200	360	27	22	—	335	280	27	40	32	67.5	32	20	250	341
812	785	545	740	405	217.5	—	307.5	147.5	160	225	400	30	24	—	379	315	30	45	36	78.5	36	21	280	466
814	875	610	825	450	240	—	345	165	180	250	450	33	27	—	427	355	33	50	40	89	40	24	320	648
816	985	685	929	505	272	—	388	185	203	280	500	36	30	—	479	400	36	56	45	96.5	45	28	360	906
818	1110	770	1046	570	308	—	437.5	207.5	230	315	560	39	35	—	541	450	39	63	50	114.5	48	29	400	1270
820	1245	865	1173	640	344	—	492.5	232.5	260	355	638	42	39	—	599	500	42	70	56	124	56	30	450	1778
822	1570	1170	720	720	350	400	570	300	300	400	710	45	42	M39	675	560	-	90	-	162	50	29	-	2700
824	1765	1315	810	810	395	450	640	320	320	450	800	48	45	M42	761	630	-	100	-	175	55	30	-	3700
826	1970	1470	910	900	440	500	715	365	365	500	900	52	52	M45	855	710	-	100	-	197	55	33	-	4650

	Albero entrata / *Input shaft* / Antriebswelle						Albero uscita / *Output shaft* / Abtriebswelle							
	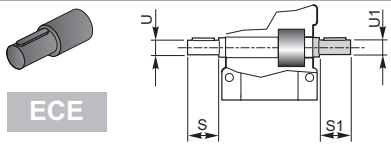						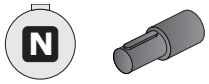			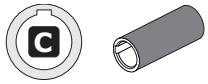		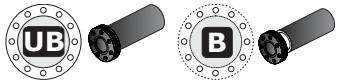		
	U	S	ir	U1	S1	M2	T m6	R	M	T H7	M1	T H7	M1	M3
802	32 kj6	80	≥ 20.9	28 k6	50	109	60	112	109	60	109	60	109	170
804	35 k6	80	≥ 20.9	32 k6	56	121	70	125	121	70	121	70	121	192
806	45 k6	112	≥ 18.2	35 k6	63	137	80	140	137	80	137	80	137	215
808	50 k6	112	≥ 17.7	40 k6	70	151	90	160	151	90	151	90	151	246
810	55 m6	125	≥ 19.7	45 k6	80	170	100	180	170	100	170	100	170	266
812	60 m6	140	≥ 20.6	50 k6	90	192	110	200	192	110	192	110	192	302
814	65 m6	140	≥ 20.9	55 k6	100	216	125	225	216	125	216	125	216	335
816	70 m6	160	≥ 20.9	60 m6	112	242	140	250	242	140	242	140	242	370
818	80 m6	180	≥ 21.9	70 m6	125	273	160	280	273	160	273	160	273	422
820	90 m6	180	≥ 21.3	80 m6	140	302	180	315	302	180	302	180	302	477
822	100 m6	200	all	100 m6	200	340	200	355	340	200	340	200	340	570
824	110 m6	200		110 m6	200	383	220	400	383	220	383	220	383	617
826	125 m6	225		125 m6	225	430	250	450	430	250	430	250	430	685

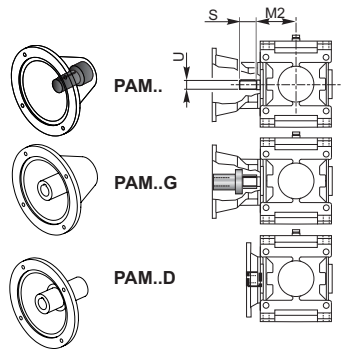

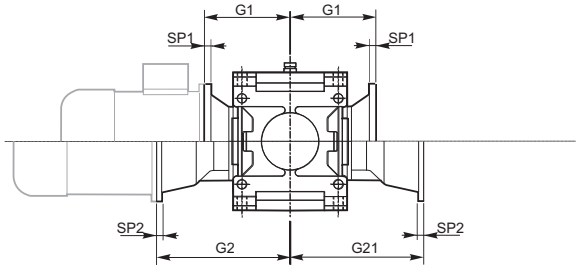

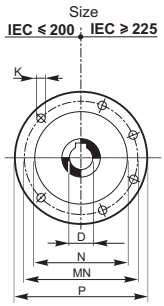

PAM

		IEC														ABE-BBE-BEU C3-C3D-C3S		
		71	80	90	100	112	132	160	180	200	225	250	280	315	355			
D F7/H7		14	19	24	28	28	38	42	48	55	60	65	75	80	100			
P		160	200	200	250	250	300	350	350	400	450	550	550	660	800			
MN		130	165	165	215	215	265	300	300	350	400	500	500	600	740	**G21=G2-value**		
N G6		110	130	130	180	180	230	250	250	300	350	450	450	550	680			
K		M8	M10	M10	M12	M12	M12	M16	M16	M16	M16	M16	M16	M20	M20			
SP1/SP2		12/12	12/12	12/12	14/14	14/14	16/16	18/18	18/18	20/20	20/20	20/20	20/20	24/24	30			
																ir	value	
G1/G2	802						170/273	— /303	— /303	— /303						≥21.0	30	G21
	804							205/315	— /315	— /315	— /345					≥20.9	24	
	806							195/363	205/363	— /363	— /393					≥18.2	49	
	808								205/377	215/377	— /407	— /407	— /407			≥17.7	42	
	810									205/409	245/439	— /439	— /439			≥19.7	45	
	812										240/476	250/476	— /476	— /506		≥20.6	50	
	814											245/500	250/500	— /530	— /570	≥20.9	40	
	816												270/546	— /576	— /616	≥20.9	48	
	818												300/597	305/627	— /667	≥21.9	55	
	820													335/656	— /696	≥21.3	40	
	822 — 826	A richiesta / *On request* / Auf Anfrage																

1.11 Dimensioni
Materiale Carcassa - "Acciaio"

1.11 Dimensions
Housing Material - "Steel"

1.11 Abmessungen
Gehäusematerial - "Stahl"

802-814

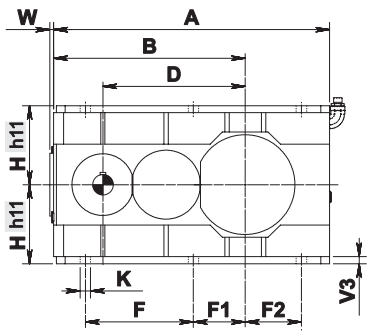

816-822

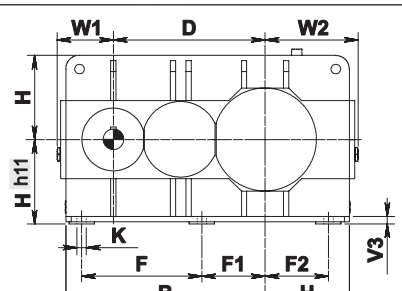

824-830

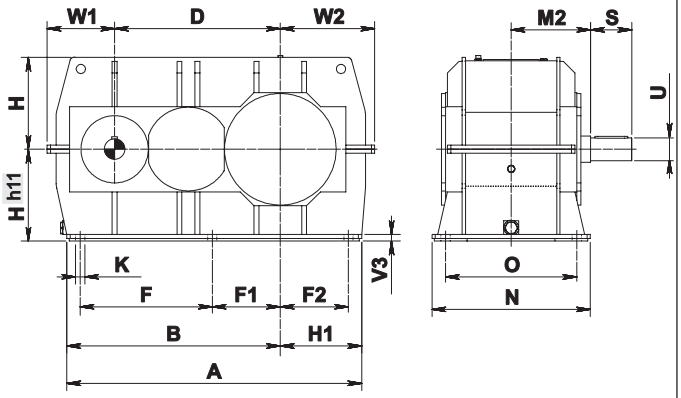

Esecuzione grafica / Shaft arrangement / Grafische Ausführung

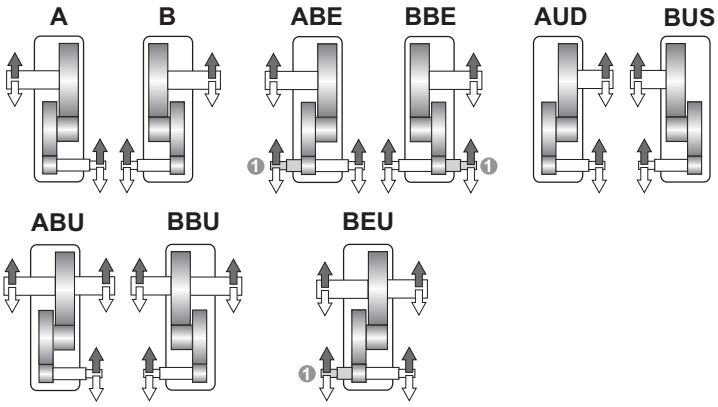

Albero uscita / *Output shaft* / Abtriebswelle

N D FD Fn

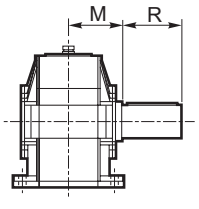

N

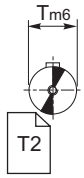

C

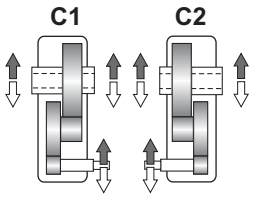

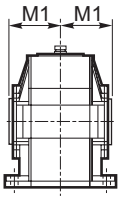

C

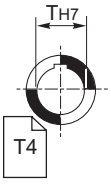

UB B CD

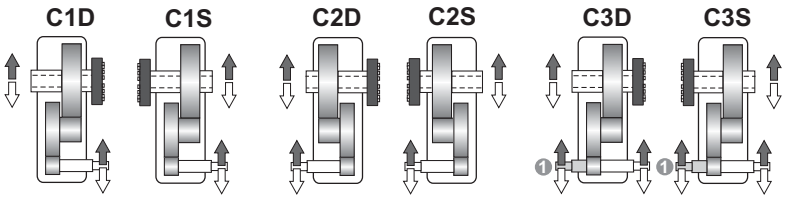

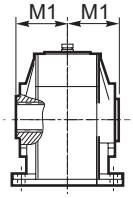

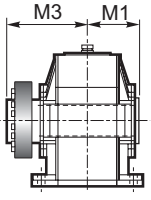

UB

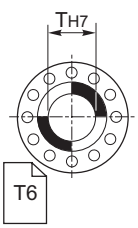

❶ ⇨ 1.12 Estremità bisporgente / *Double-extended shaft* / Doppelseitig herausragendes Wellenende

1.11 Dimensioni
Materiale Carcassa - "Acciaio"

1.11 Dimensions
Housing Material - "Steel"

1.11 Abmessungen
Gehäusematerial - "Stahl"

RX 800	Dimensioni generali / *Dimensions* / Allgemeine Abmessungen															
	A	B	D	F	F1	F2	H	H1	K	N	O	V3	W	W1	W2	kg
802	435	305	225	172.5	82.5	90	125	-	18	213	180	10	14	-	-	87
804	492	342	252	195	91	104	140	-	20	237	200	12	15	-	-	120
806	565	385	285	219.5	102.5	117	160	-	22	269	225	15	17	-	-	172
808	632	432	320	246	116	130	180	-	25	297	250	15	18	-	-	236
810	695	485	360	275	130	145	200	-	27	335	280	20	20	-	-	341
812	785	545	405	307.5	147.5	160	225	-	30	379	315	20	21	-	-	466
814	875	610	450	345	165	180	250	-	33	427	355	20	24	-	-	648
816	950	670	505	388	185	203	280	-	36	479	400	30	-	196	321	906
818	1060	745	570	437.5	207.5	230	315	-	39	541	450	30	-	216	356	1270
820	1195	840	640	492.5	232.5	260	355	-	42	599	500	30	-	241	396	1778
822	1345	945	720	570	300	300	400	-	45	675	560	35	-	266	441	2488
824	1400	1020	810	640	320	320	450	380	48	761	630	35	-	280	480	2961
826	1575	1145	900	715	365	365	500	430	52	855	710	35	-	335	545	3900
828	1797	1301	1010	805	415	415	560	496	56	965	800	40	-	411	575	6200
830	2050	1500	1140	950	470	470	630	550	60	1080	900	45	-	475	665	9400

	Albero entrata / *Input shaft* / Antriebswelle						Albero uscita / *Output shaft* / Abtriebswelle							
	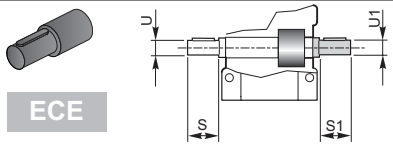						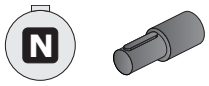			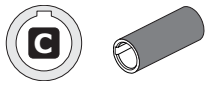		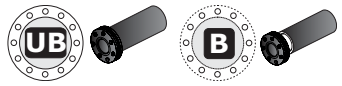		
	U	S	ir	U1	S1	M2	T m6	R	M	T H7	M1	T H7	M1	M3
802	32 kj6	80	≥ 20.9	28 k6	50	109	60	112	109	60	109	60	109	170
804	35 k6	80	≥ 20.9	32 k6	56	121	70	125	121	70	121	70	121	192
806	45 k6	112	≥ 18.2	35 k6	63	137	80	140	137	80	137	80	137	215
808	50 k6	112	≥ 17.7	40 k6	70	151	90	160	151	90	151	90	151	246
810	55 m6	125	≥ 19.7	45 k6	80	170	100	180	170	100	170	100	170	266
812	60 m6	140	≥ 20.6	50 k6	90	192	110	200	192	110	192	110	192	302
814	65 m6	140	≥ 20.9	55 k6	100	216	125	225	216	125	216	125	216	335
816	70 m6	160	≥ 20.9	60 m6	112	242	140	250	242	140	242	140	242	370
818	80 m6	180	≥ 21.9	70 m6	125	273	160	280	273	160	273	160	273	422
820	90 m6	180	≥ 21.3	80 m6	140	302	180	315	302	180	302	180	302	477
822	100 m6	200	all	100 m6	200	340	200	355	340	200	340	200	340	570
824	110 m6	200		110 m6	200	383	220	400	383	220	383	220	383	617
826	125 m6	225		125 m6	225	430	250	450	430	250	430	250	430	685
828	140 m6	250		140 m6	250	485	280	500	485	280	485	280	485	765
830	160 m6	280		160 m6	280	545	320	500	545	320	545	320	545	840

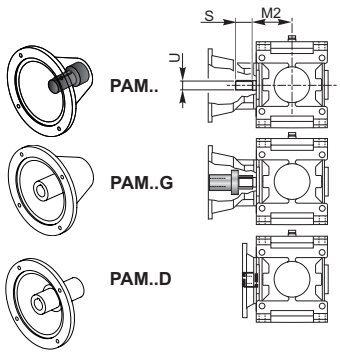

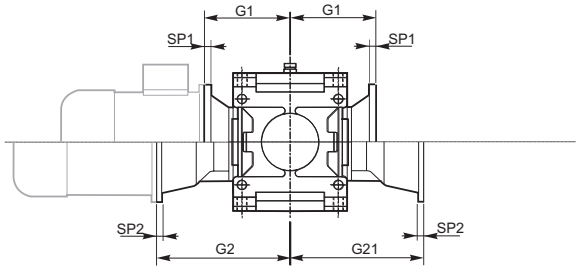

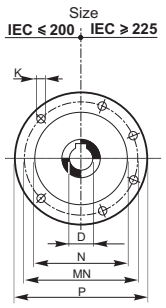

PAM

	IEC														ABE-BBE-BEU C3-C3D-C3S
	71	80	90	100	112	132	160	180	200	225	250	280	315	355	
D F7/H7	14	19	24	28	28	38	42	48	55	60	65	75	80	100	
P	160	200	200	250	250	300	350	350	400	450	550	550	660	800	
MN	130	165	165	215	215	265	300	300	350	400	500	500	600	740	**G21=G2-value**
N G6	110	130	130	180	180	230	250	250	300	350	450	450	550	680	
K	M8	M10	M10	M12	M12	M12	M16	M16	M16	M16	M16	M16	M20	M20	
SP1/SP2	12/12	12/12	12/12	14/14	14/14	16/16	18/18	18/18	20/20	20/20	20/20	20/20	24/24	30	

																ir	value	
G1/G2	802						170/273	— /303	— /303	— /303						≥21.0	30	G21
	804							205/315	— /315	— /315	— /345					≥20.9	24	
	806							195/363	205/363	— /363	— /393					≥18.2	49	
	808								205/377	215/377	— /407	— /407	— /407			≥17.7	42	
	810									205/409	245/439	— /439	— /439			≥19.7	45	
	812										240/476	250/476	— /476	— /506		≥20.6	50	
	814											245/500	250/500	— /530	— /570	≥20.9	40	
	816												270/546	— /576	— /616	≥20.9	48	
	818												300/597	305/627	— /667	≥21.9	55	
	820													335/656	— /696	≥21.3	40	
	822 — 830	A richiesta / *On request* / Auf Anfrage																

708-712-716-720

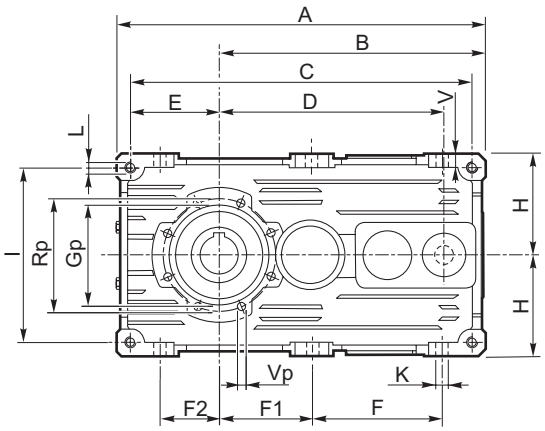

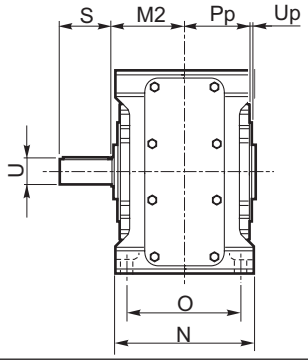

Esecuzione grafica / Shaft arrangement / Grafische Ausführung

Albero uscita / *Output shaft* / Abtriebswelle

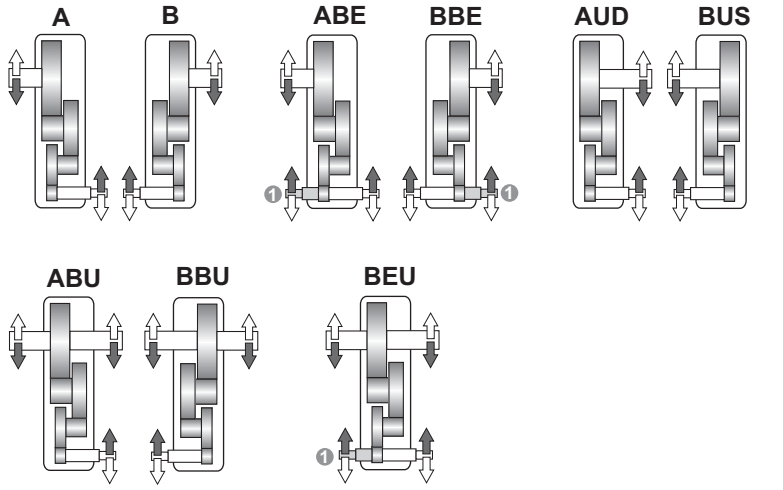

N D FD

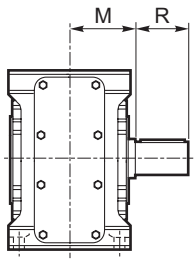

N

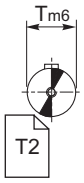

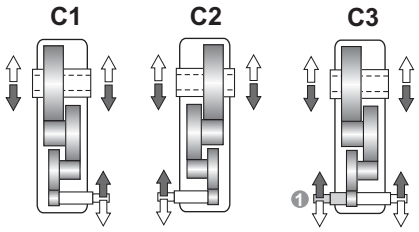

C

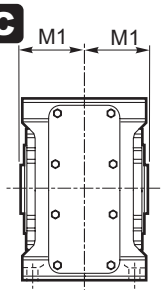

C

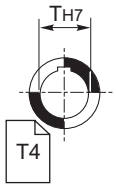

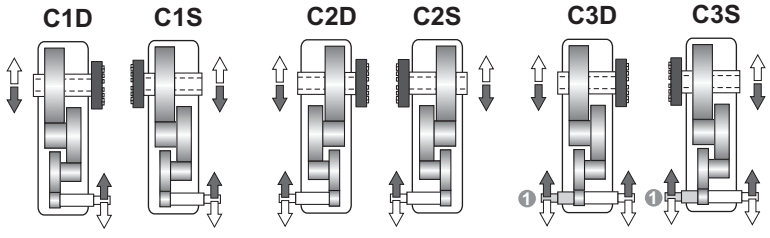

UB B CD

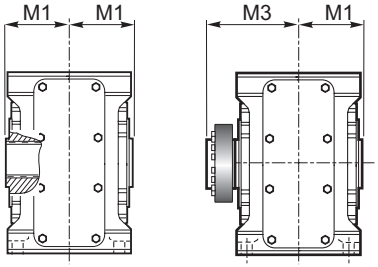

UB

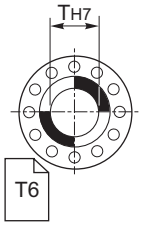

❶ ⇨ 1.12 Estremità bisporgente (a richiesta)
Double-extended shaft (on request)
Doppelseitig herausragendes Wellenende (Auf Anfrage)

1.11 Dimensioni — *1.11 Dimensions* — 1.11 Abmessungen

RX 700	Dimensioni generali / *Dimensions* / Allgemeine Abmessungen																				
	A	B	C	D	E	F	F1	F2	H h11	I	K	L	N h11	O	V	Gp	Pp	Rp	Up	Vp	kg ECE	kg PAM
708	306	226	281	189	67.5	106	82	42	80	135	11	M10	127	104	12	90	58.5	105	3	M8	20	23
712	384	284	354	241	85	134	102	52	100	170	13	M12	150	125	15	110	70.5	125	3	M8	38	43
716	479	354	443	303	107	169	127	67	125	214	15	M14	175	145	16	130	81	150	3	M10	68	78
720	609.5	449.5	569.5	380	140	217	162.5	90	160	280	17	M16	215	180	17	170	103.5	200	4	M12	122	133

	Albero entrata / *Input shaft* / Antriebswelle			Albero uscita / *Output shaft* / Abtriebswelle							
	ECE 			N 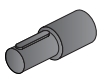			C 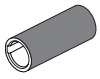		UB  B 		
	U	**S**	**M2**	**T** m6	**R**	**M**	**T** H7	**M1**	**T** H7	**M1**	**M3**
708	14 j6	30	65	32 k6	60	71	32 (30) (35)	65	35	65	95
712	19 j6	40	77.5	42 k6	80	85.5	42 (40) (45)	77.5	45	77.5	112.5
716	24 j6	50	90	55 k6	100	100	55 (50)	90	55	90	125
720	28 j6	60	110	70 m6	125	122	70 (60)	110	70	110	154

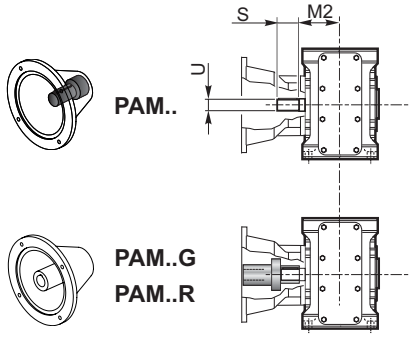

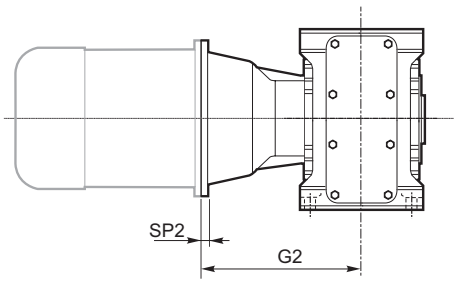

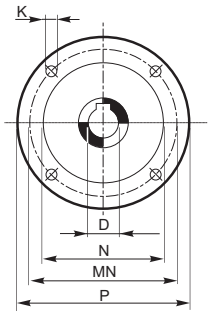

PAM

		IEC						
		63	71	80	90	100	112	132
D H7		11	14	19	24	28	28	38
P		140	160	200	200	250	250	300
MN		115	130	165	165	215	215	265
N G6		95	110	130	130	180	180	230
K		M8	M8	M10	M10	M12	M12	M12
SP2		A richiesta / *On request* / Auf Anfrage						
G2	708	122	129	150	150			
	712		151.5	172.5	172.5	182.5	182.5	
	716			196	196	206	206	226
	720					236	236	257

1.11 Dimensioni
Materiale Carcassa - "Ghisa"

1.11 Dimensions
Housing Material - "Cast Iron"

1.11 Abmessungen
Gehäusematerial - "Guss"

802-820

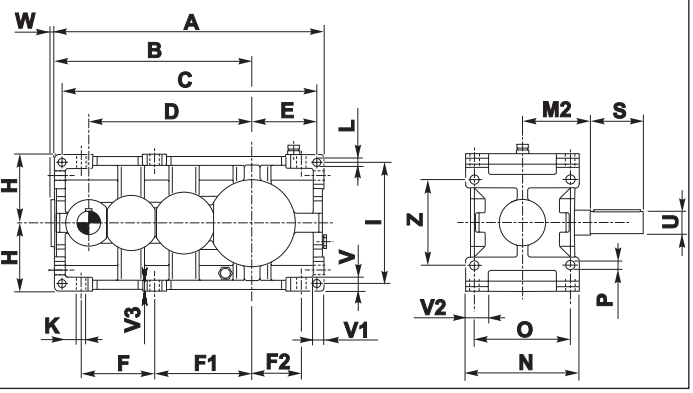

822-826

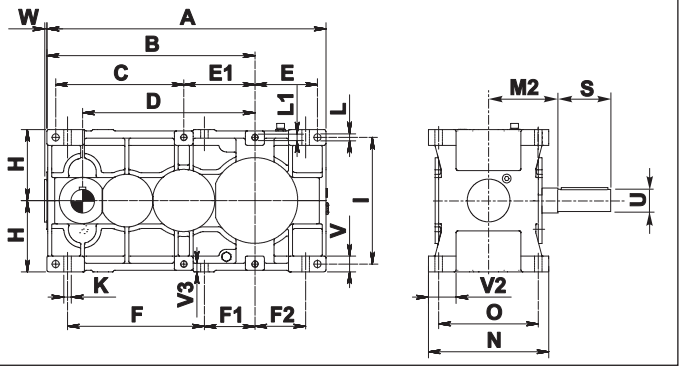

Esecuzione grafica / Shaft arrangement / Grafische Ausführung

Albero uscita / *Output shaft* / Abtriebswelle

N D FD Fn

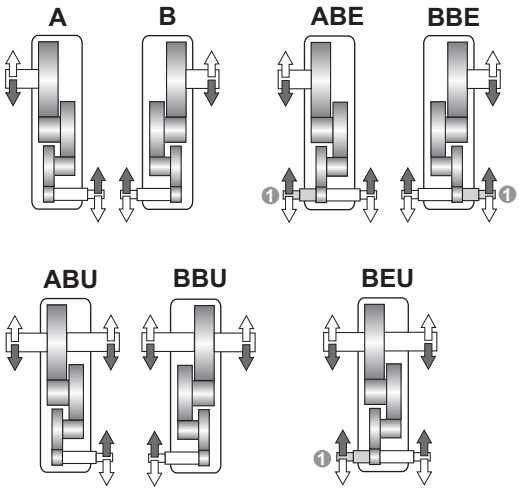

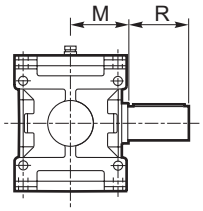

N

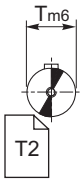

C

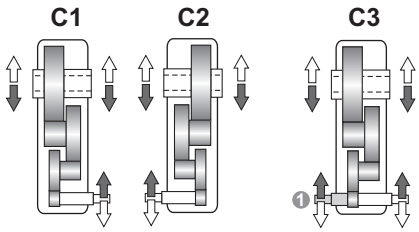

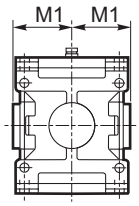

C

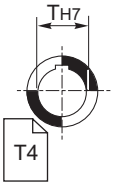

UB B CD

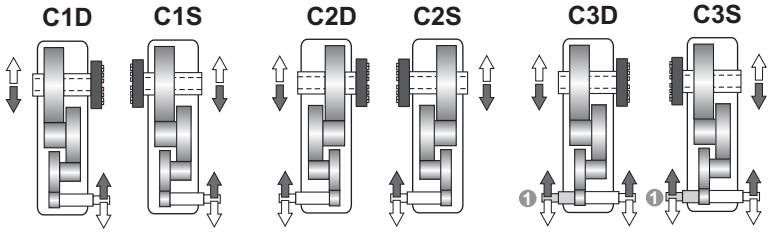

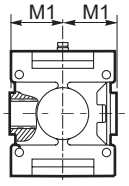

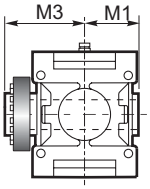

UB

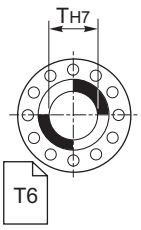

❶ ⇨ 1.12 Estremità bisporgente / *Double-extended shaft* / Doppelseitig herausragendes Wellenende

1.11 Dimensioni
Materiale Carcassa - "Ghisa"

1.11 Dimensions
Housing Material - "Cast Iron"

1.11 Abmessungen
Gehäusematerial - "Guss"

RX 800	Dimensioni generali / *Dimensions* / Allgemeine Abmessungen																						
	A	B	C	D	E	E1	F	F1	F2	H h11	I	K	L	L1	N h11	O	P	V	V1	V2	V3	W	Z	Kg
802	498	368	470	305	116	—	136	182	90	125	224	18	14	—	213	180	18	25	20	44.5	19	11	160	99
804	562	412	530	342	134	—	153	202.5	103.5	140	250	20	16	—	237	200	20	28	22.5	49	23	14	180	128
806	635	465	601	385	153	—	173	229	117	160	280	22	18	—	269	225	22	32	25	56.5	25	16	200	193
808	712	522	674	432	171	—	194	258	130	180	320	25	20	—	297	250	25	36	28	59.5	28	16	224	273
810	795	585	755	485	190	—	216	288	144	200	360	27	22	—	335	280	27	40	32	67.5	32	18	250	382
812	897	657	852	545	217.5	—	242	324.5	159.5	225	400	30	24	—	379	315	30	45	36	78.5	36	19	280	534
814	1000	735	950	610	240	—	271	363	179	250	450	33	27	—	427	355	33	50	40	89	40	22	320	758
816	1125	825	1069	685	272	—	305	407.5	202.5	280	500	36	30	—	479	400	36	56	45	96.5	45	21	360	1045
818	1270	930.	1206	770	308	—	345	460	230	315	560	39	35	—	541	450	39	63	50	114.5	48	24	400	1464
820	1425	1045	1353	865	344	—	388	516.5	259.5	355	638	42	39	—	599	500	42	70	56	124	56	28	450	2049
822	1570	1170	720	970	350	400	770	300	300	400	710	45	42	M39	675	560	-	90	-	162	50	29	-	3000
824	1765	1315	810	1090	395	450	865	320	320	450	800	48	45	M42	761	630	-	100	-	175	55	30	-	4100
826	1970	1470	910	1220	440	500	970	365	365	500	900	52	52	M45	855	710	-	100	-	197	55	33	-	5150

	Albero entrata / *Input shaft* / Antriebswelle			Albero uscita / *Output shaft* / Abtriebswelle							
	ECE			N			C		UB		B
	U	S	M2	T m6	R	M	T H7	M1	T H7	M1	M3
802	24 j6	63	109	60	112	109	60	109	60	109	170
804	28 j6	63	121	70	125	121	70	121	70	121	192
806	32 k6	80	137	80	140	137	80	137	80	137	215
808	35 k6	80	151	90	160	151	90	151	90	151	246
810	45 k6	112	170	100	180	170	100	170	100	170	266
812	50 k6	112	192	110	200	192	110	192	110	192	302
814	55 m6	125	216	125	225	216	125	216	125	216	335
816	60 m6	140	242	140	250	242	140	242	140	242	370
818	65 m6	140	273	160	280	273	160	273	160	273	422
820	70 m6	160	302	180	315	302	180	302	180	302	477
822	80 m6	180	340	200	355	340	200	340	200	340	570
824	90 m6	180	383	220	400	383	220	383	220	383	617
826	100 m6	200	430	250	450	430	250	430	250	430	685

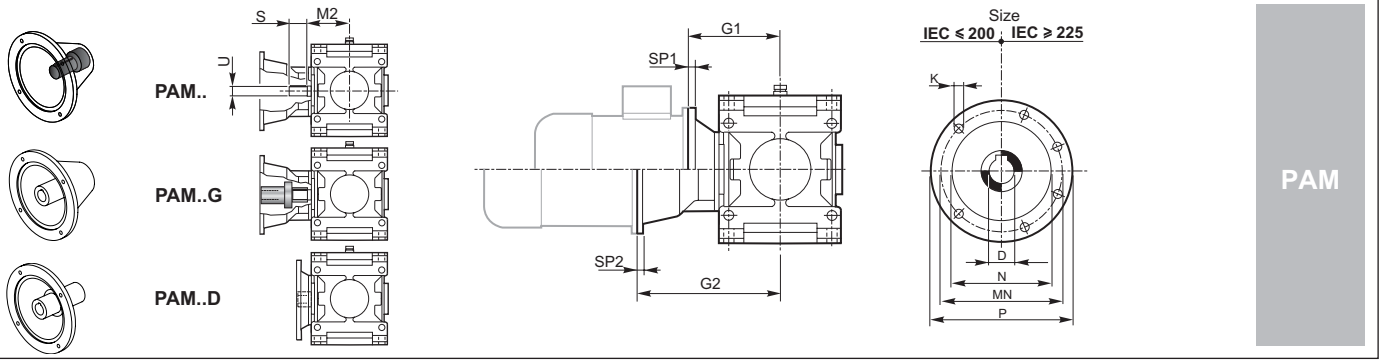

		IEC												
		80	90	100	112	132	160	180	200	225	250	280	315	355
D F7/H7		19	24	28	28	38	42	48	55	60	65	75	80	100
P		200	200	250	250	300	350	350	400	450	550	550	660	800
MN		165	165	215	215	265	300	300	350	400	500	500	600	740
N G6		130	130	180	180	230	250	250	300	350	450	450	550	680
K		M10	M10	M12	M12	M12	M16	M16	M16	M16	M16	M16	M20	M20
SP1/SP2		12/12	12/12	14/14	14/14	16/16	18/18	18/18	20/20	20/20	20/20	20/20	24/24	30
G1/G2	802	125/ —	125/226	125/236	125/236	195/256	— /286	— /286	—/286					
	804		135/ —	135/249	135/249	160/269	160/299	—/299	—/299	—/329				
	806			180/281	180/281	180/301	180/331	—/331	—/331	—/361				
	808			170/ —	170/ —	175/315	195/345	195/345	—/345	—/375	—/375	—/375		
	810			190/ —	190/ —	195/366	200/396	200/396	—/396	—/426	—/426	—/426	—/456	
	812			205/ —	205/ —	210/388	220/418	220/418	220/418	250/448	—/448	—/448	—/478	
	814					225/ —	235/455	235/455	240/455	250/485	—/485	—/485	—/515	
	816					245/ —	260/496	260/496	265/496	265/526	265/526	—/526	—/556	—/596
	818						280/ —	280/ —	295/527	295/557	295/557	295/557	—/587	—/627
	820						320/ —	320/ —	320/ —	330/606	330/606	330/606	—/636	—/676
	822 — 826	A richiesta / *On request* / Auf Anfrage												

1.11 Dimensioni
Materiale Carcassa - "Acciaio"

1.11 Dimensions
Housing Material - "Steel"

1.11 Abmessungen
Gehäusematerial - "Stahl"

802-814

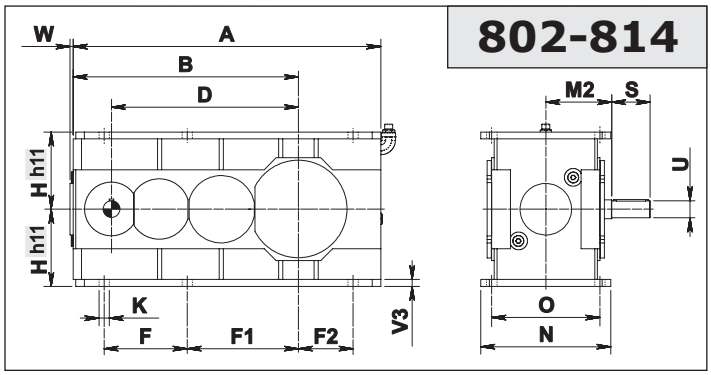

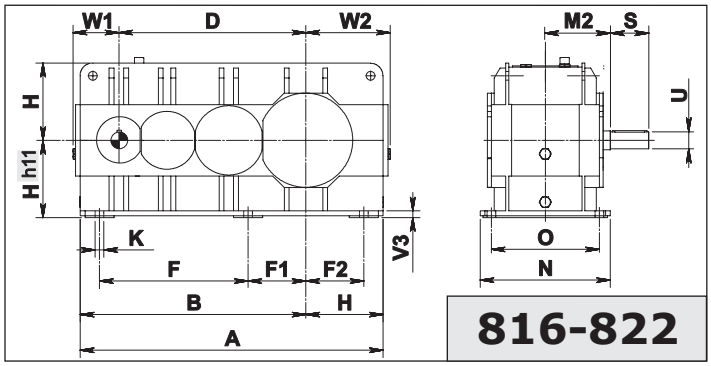

816-822

824-832

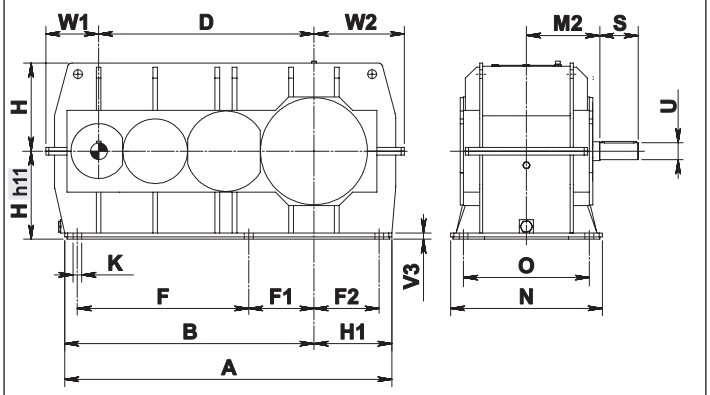

Esecuzione grafica / Shaft arrangement / Grafische Ausführung

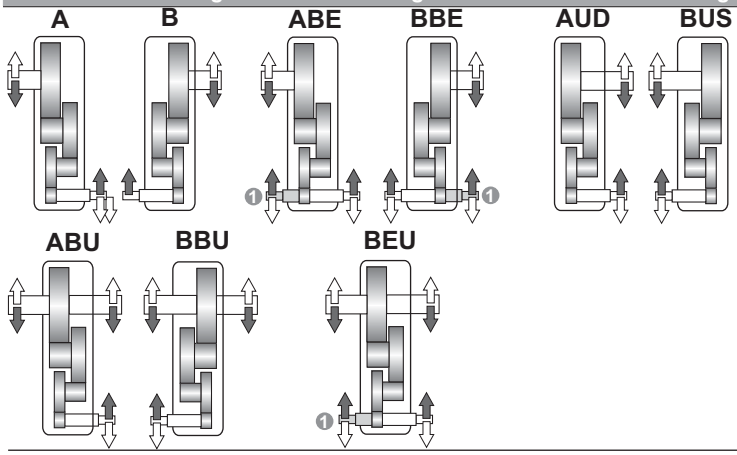

Albero uscita / *Output shaft* / Abtriebswelle

N D FD Fn

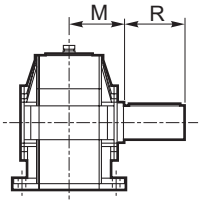

N

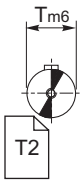

C

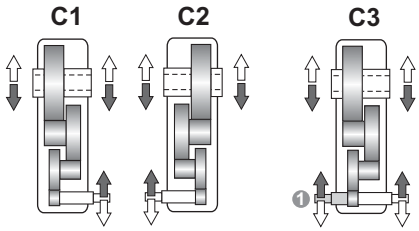

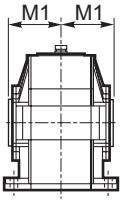

C

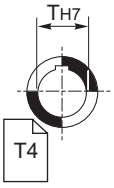

UB B CD

UB

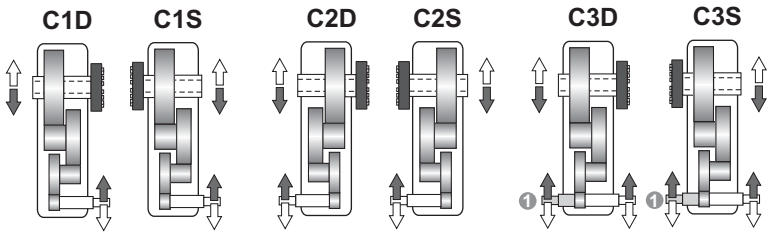

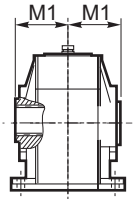

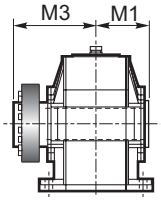

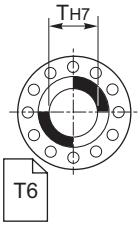

1 ⇨ 1.12 Estremità bisporgente / *Double-extended shaft* / Doppelseitig herausragendes Wellenende

1.11 Dimensioni
Materiale Carcassa - "Acciaio"

1.11 Dimensions
Housing Material - "Steel"

1.11 Abmessungen
Gehäusematerial - "Stahl"

RX 800	Dimensioni generali / *Dimensions* / Allgemeine Abmessungen															
	A	B	D	F	F1	F2	H	H1	K	N	O	V3	W	W1	W2	kg
802	498	368	305	136	182	90	125	-	18	213	180	10	11	-	-	99
804	562	412	342	153	202.5	103.5	140	-	20	237	200	12	14	-	-	128
806	635	465	385	173	229	117	160	-	22	269	225	15	16	-	-	193
808	712	522	432	194	258	130	180	-	25	297	250	15	16	-	-	273
810	795	585	485	216	288	144	200	-	27	335	280	20	18	-	-	382
812	897	657	545	242	324.5	159.5	225	-	30	379	315	20	19	-	-	534
814	1000	735	610	271	363	179	250	-	33	427	355	20	22	-	-	758
816	1105	825	685	305	407.5	202.5	280	-	36	479	400	30	-	178	318	1045
818	1245	930	770	345	460	230	315	-	39	541	450	30	-	202	357	1464
820	1400	1045	865	388	516.5	259.5	355	-	42	599	500	30	-	232	407	2106
822	1570	1170	970	770	300	300	400	-	45	675	560	35	-	237	437	3000
824	1635	1255	1090	865	320	320	450	380	48	761	630	37	-	250	480	4000
826	1830	1400	1220	970	365	365	500	430	52	850	710	40	-	295	545	4930
828	2082	1586	1370	1090	415	415	560	496	56	965	800	40	-	336	575	7100
830	2355	1805	1540	1225	470	470	630	550	60	1080	900	45	-	380	665	10500
832	2685	2055	1730	1375	540	540	710	630	60	1180	1000	50	-	430	735	13900

	Albero entrata / *Input shaft* / Antriebswelle			Albero uscita / *Output shaft* / Abtriebswelle								
	ECE			N			C		UB		B	
	U	S	M2	T m6	R	M	T H7	M1	T H7	M1	M3	
802	24 j6	63	109	60	112	109	60	109	60	109	170	
804	28 j6	63	121	70	125	121	70	121	70	121	192	
806	32 k6	80	137	80	140	137	80	137	80	137	215	
808	35 k6	80	151	90	160	151	90	151	90	151	246	
810	45 k6	112	170	100	180	170	100	170	100	170	266	
812	50 k6	112	192	110	200	192	110	192	110	192	302	
814	55 m6	125	216	125	225	216	125	216	125	216	335	
816	60 m6	140	242	140	250	242	140	242	140	242	370	
818	65 m6	140	273	160	280	273	160	273	160	273	422	
820	70 m6	160	302	180	315	302	180	302	180	302	477	
822	80 m6	180	340	200	355	340	200	340	200	340	570	
824	90 m6	180	383	220	400	383	220	383	220	383	617	
826	100 m6	200	430	250	450	430	250	430	250	430	685	
828	110 m6	200	485	280	500	485	280	485	280	485	765	
830	125 m6	225	545	320	500	545	320	545	320	545	840	
832	140 m6	250	595	360	560	595	360	595	360	595	970	



PAM..

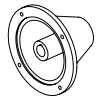

PAM..G

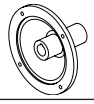

PAM..D

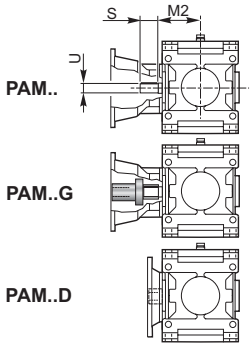

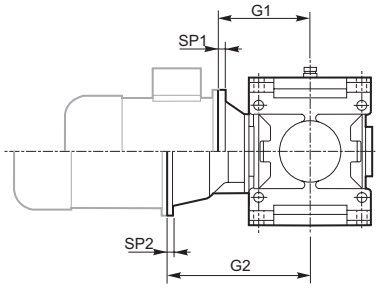

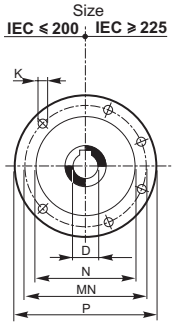

PAM

		IEC												
		80	90	100	112	132	160	180	200	225	250	280	315	355
D F7/H7		19	24	28	28	38	42	48	55	60	65	75	80	100
P		200	200	250	250	300	350	350	400	450	550	550	660	800
MN		165	165	215	215	265	300	300	350	400	500	500	600	740
N G6		130	130	180	180	230	250	250	300	350	450	450	550	680
K		M10	M10	M12	M12	M12	M16	M16	M16	M16	M16	M16	M20	M20
SP1/SP2		12/12	12/12	14/14	14/14	16/16	18/18	18/18	20/20	20/20	20/20	20/20	24/24	30
G1/G2	802	125/ —	125/226	125/236	125/236	195/256	— /286	— /286	—/286					
	804		135/ —	135/249	135/249	160/269	160/299	—/299	—/299	—/329				
	806			180/281	180/281	180/301	180/331	—/331	—/331	—/361				
	808			170/ —	170/ —	175/315	195/345	195/345	—/345	—/375	—/375	—/375		
	810			190/ —	190/ —	195/366	200/396	200/396	—/396	—/426	—/426	—/426	—/456	
	812			205/ —	205/ —	210/388	220/418	220/418	220/418	250/448	—/448	—/448	—/478	
	814					225/ —	235/455	235/455	240/455	250/485	—/485	—/485	—/515	
	816					245/ —	260/496	260/496	265/496	265/526	265/526	—/526	—/556	—/596
	818						280/ —	280/ —	295/527	295/557	295/557	295/557	—/587	—/627
	820						320/ —	320/ —	320/ —	330/606	330/606	330/606	—/636	—/676
	822 — 832	A richiesta / *On request* / Auf Anfrage												

1.11 Dimensioni
Materiale Carcassa - "Ghisa"-"Acciaio"

1.11 Dimensions
Housing Material-"Cast Iron"-"Steel"

1.11 Abmessungen
Gehäusematerial - "Guss" - "Stahl"

802-816

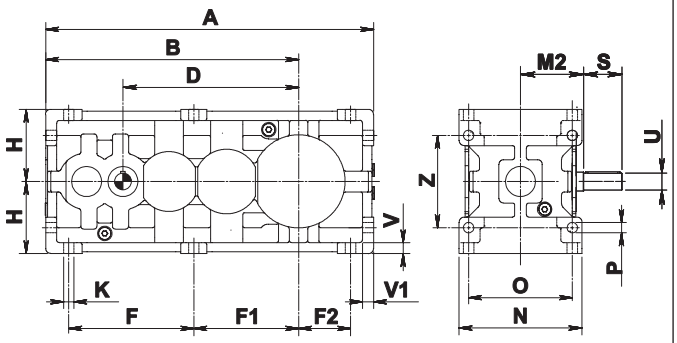

802-816

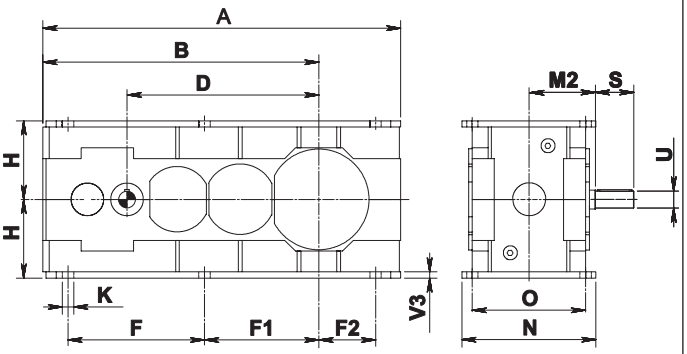

Esecuzione grafica / Shaft arrangement / Grafische Ausführung

Albero uscita / *Output shaft* / Abtriebswelle

N D FD Fn

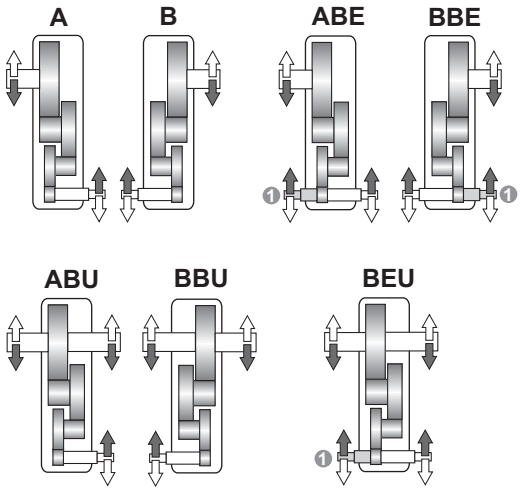

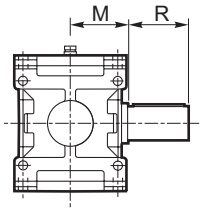

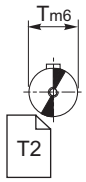

C

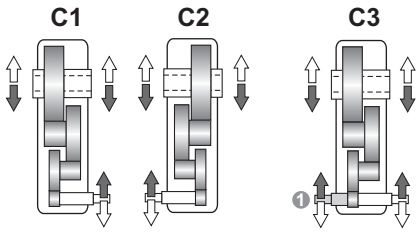

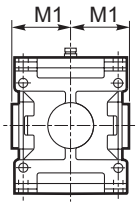

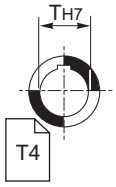

UB B CD

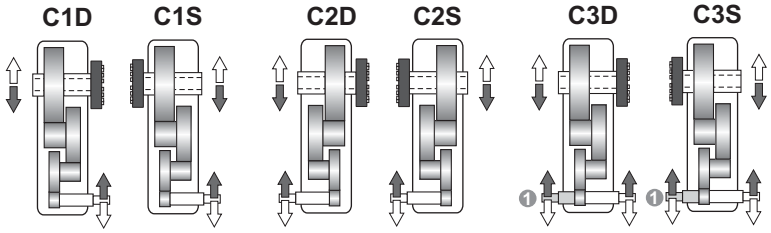

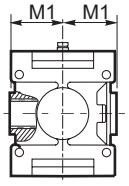

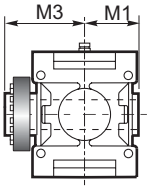

UB

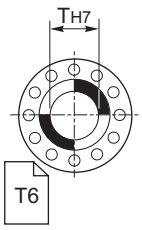

❶ ⇨ 1.12 Estremità bisporgente / *Double-extended shaft* / Doppelseitig herausragendes Wellenende

1.11 Dimensioni
Materiale Carcassa - "Ghisa"-"Acciaio"

1.11 Dimensions
Housing Material-"Cast Iron"-"Steel"

1.11 Abmessungen
Gehäusematerial - "Guss" - "Stahl"

RX 800	Dimensioni generali / *Dimensions* / Allgemeine Abmessungen															
	A	B	D	F	F1	F2	H h11	K	N	O	P	V	V1	V3	Z	kg
802	569	439	305	217	182	90	125	18	213	180	18	19	19	10	160	110
804	626	476	342	229	202.5	103.5	140	20	237	200	20	21	21	12	180	135
806	718	548	385	266	229	117	160	22	269	225	22	25	25	15	200	200
808	785	595	432	280	258	130	180	25	297	250	25	28	28	15	224	280
810	901	691	485	337	288	144	200	27	335	280	27	32	32	20	250	390
812	991	751	545	355	324.5	159.5	225	30	379	315	30	36	36	20	280	550
814	1136	871	610	422	363	179	250	33	427	355	33	40	40	20	320	770
816	1246	946	685	441	407.5	202.5	280	36	479	400	36	45	45	20	360	1060

	Albero entrata / *Input shaft* Antriebswelle			Albero uscita / *Output shaft* / Abtriebswelle							
	ECE			N			C		UB	B	
	U	S	M2	T m6	R	M	T H7	M1	T H7	M1	M3
802	24 j6	63	109	60	112	109	60	109	60	109	170
804	28 j6	63	121	70	125	121	70	121	70	121	192
806	32 k6	80	137	80	140	137	80	137	80	137	215
808	35 k6	80	151	90	160	151	90	151	90	151	246
810	45 k6	112	170	100	180	170	100	170	100	170	266
812	50 k6	112	192	110	200	192	110	192	110	192	302
814	55 m6	125	216	125	225	216	125	216	125	216	335
816	60 m6	140	242	140	250	242	140	242	140	242	370

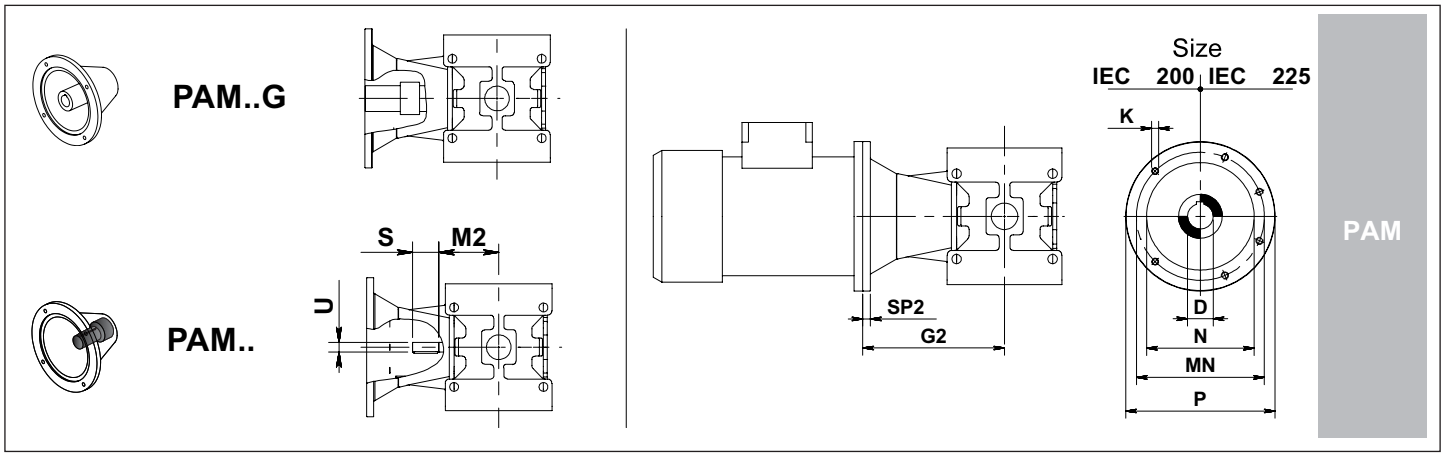

		IEC											
		71	80	90	100	112	132	160	180	200	225	250	280
D H7		14	19	24	28	28	38	42	48	55	60	65	75
P		160	200	200	250	250	300	350	350	400	450	550	550
MN		130	165	165	215	215	265	300	300	350	400	500	500
N G6		110	130	130	180	180	230	250	250	300	350	450	450
K		M8	M10	M10	M12	M12	M12	M16	M16	M16	M16	M16	M 16
SP2		12	12	12	14	14	16	16	16	20	20	20	20
G2	802	208	218	228	238	238	258	288	288	288			
	804	218	228	238	248	248	268	298	298	298			
	806		272.5	272.5	282.5	282.5	302.5	332.5	332.5	332.5	362.5		
	808		285	285	295	295	315	345	345	345	375		
	810				361.5	361.5	370.5	400.5	400.5	400.5	430.5	430.5	
	812				379	379	388	418	418	418	448	448	
	814				435	435	444	474	474	474	504	504	504
	816				457.5	457.5	466.5	496.5	496.5	496.5	526.5	526.5	526.5

1.11 Dimensioni
Materiale Carcassa - "Ghisa"

1.11 Dimensions
Housing Material - "Cast Iron"

1.11 Abmessungen
Gehäusematerial - "Guss"

802-816

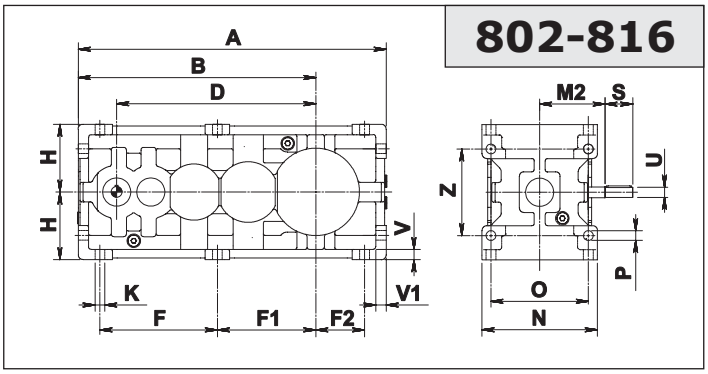

818-820

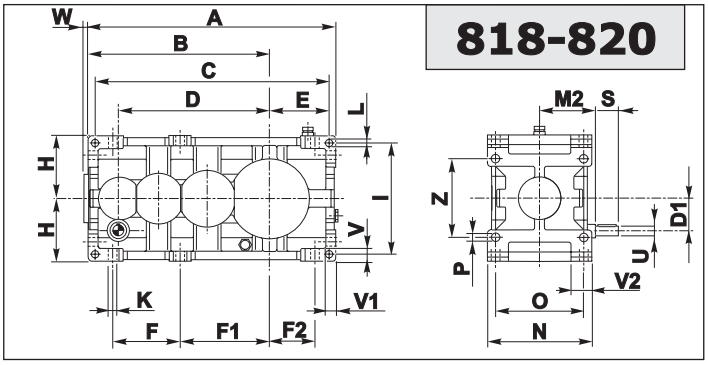

822-826

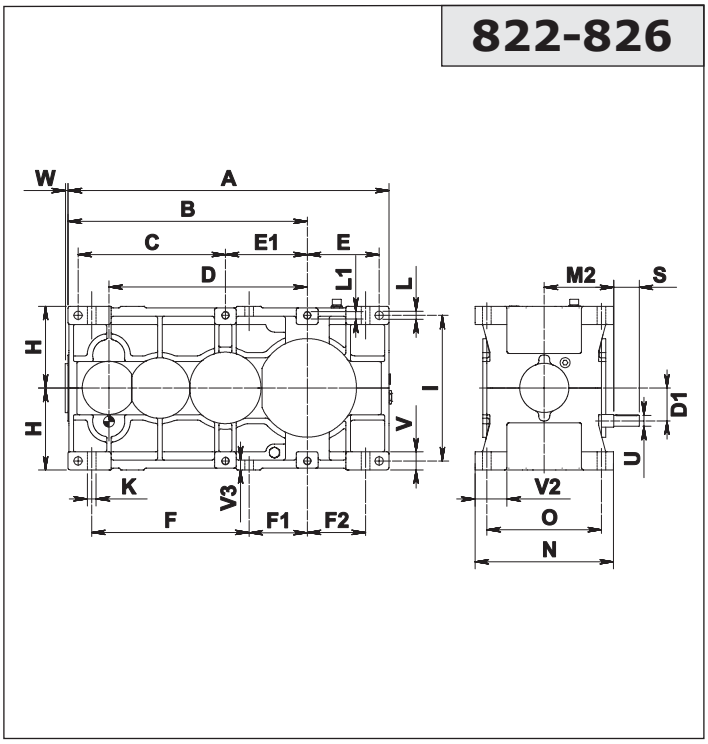

Esecuzione grafica / *Shaft arrangement* / Grafische Ausführung

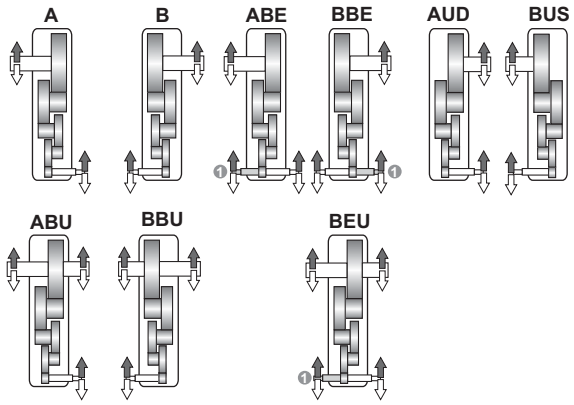

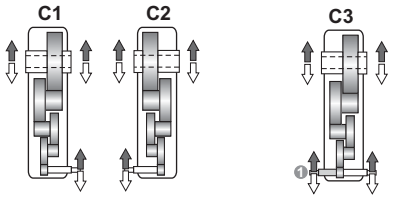

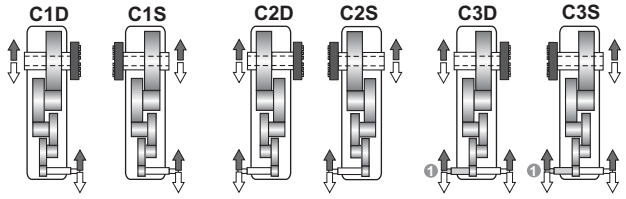

Albero uscita / *Output shaft* / Abtriebswelle

N D FD Fn

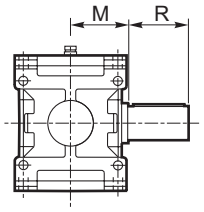

C

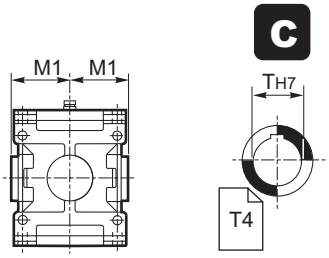

UB B CD

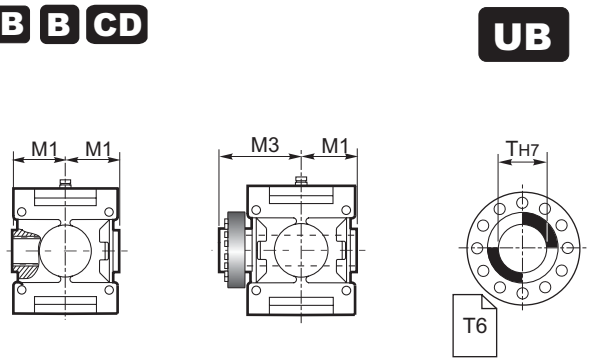

❶ ⇨ 1.12 Estremità bisporgente / *Double extended shaft* / Doppelseitig herausragendes Wellenende

1.11 Dimensioni
Materiale Carcassa - "Ghisa"

1.11 Dimensions
Housing Material - "Cast Iron"

1.11 Abmessungen
Gehäusematerial - "Guss"

RX 800	Dimensioni generali / *Dimensions* / Allgemeine Abmessungen																								
	A	B	C	D	D1	E	E1	F	F1	F2	H h11	I	K	L	L1	N h11	O	P	V	V1	V2	V3	W	Z	Kg
802	569	439	-	368	-	-	-	217	182	90	125	-	18	-	-	213	180	18	19	19	-	-	-	160	110
804	626	476	-	405	-	-	-	229	202.5	103.5	140	-	20	-	-	237	200	20	21	21	-	-	-	180	135
806	718	548	-	458	-	-	-	266	229	117	160	-	22	-	-	269	225	22	25	25	-	-	-	200	200
808	785	595	-	505	-	-	-	280	258	130	180	-	25	-	-	297	250	25	28	28	-	-	-	224	280
810	901	691	-	579	-	-	-	337	288	144	200	-	27	-	-	335	280	27	32	32	-	-	-	250	390
812	991	751	-	639	-	-	-	355	324.5	159.5	225	-	30	-	-	379	315	30	36	36	-	-	-	280	550
814	1136	871	-	731	-	-	-	422	363	179	250	-	33	-	-	427	355	33	40	40	-	-	-	320	770
816	1246	946	-	806	-	-	-	441	407.5	202.5	280	-	36	-	-	479	400	36	45	45	-	-	-	360	1060
818	1270	930	1206	770	125	308	-	345	460	230	315	560	39	35	-	541	450	39	63	50	114.5	-	24	400	1460
820	1425	1045	1353	865	140	344	-	388	516.5	259.5	355	638	42	39	-	599	500	42	70	56	124	-	28	450	2030
822	1570	1170	720	970	160	350	400	770	300	300	400	710	45	42	M39	675	560	-	90	-	162	50	29	-	2880
824	1765	1315	810	1090	180	395	450	865	320	320	450	800	48	45	M42	761	630	-	100	-	175	55	30	-	3965
826	1970	1470	910	1220	200	440	500	970	365	365	500	900	52	52	M45	855	710	-	100	-	197	55	33	-	5210

	Albero entrata / *Input shaft* / Antriebswelle							Albero uscita / *Output shaft* / Abtriebswelle							
	ECE			ECR				N			C		UB		B
				A richiesta/On request/Auf Anfrage											
	U	S	M2	ir	U	S	M2	T m6	R	M	T H7	M1	T H7	M1	M3
802	19 j6	51	121	<122	24 j6	63	109	60	112	109	60	109	60	109	170
804	19 j6	51	121	<113	28 j6	63	121	70	125	121	70	121	70	121	192
806	24 j6	66	151	<124	32 k6	80	137	80	140	137	80	137	80	137	215
808	24 j6	66	151	<123	35 k6	80	151	90	160	151	90	151	90	151	246
810	28 j6	90	192	<126	45 k6	112	170	100	180	170	100	170	100	170	266
812	28 j6	90	192	<125	50 k6	112	192	110	200	192	110	192	110	192	302
814	32 k6	100	242	<132	55 m6	125	216	125	225	216	125	216	125	216	335
816	32 k6	100	242	<123	60 m6	140	242	140	250	242	140	242	140	242	370
818	45 k6	112	273	-	-	-	-	160	280	273	160	273	160	273	422
820	50 k6	112	302	-	-	-	-	180	315	302	180	302	180	302	477
822	55 m6	125	340	-	-	-	-	200	355	340	200	340	200	340	570
824	60 m6	140	383	-	-	-	-	220	400	383	220	383	220	383	617
826	65 m6	140	430	-	-	-	-	250	450	430	250	430	250	430	685

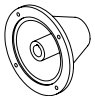

PAM..G

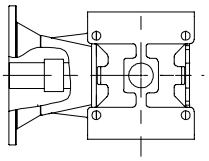



PAM..

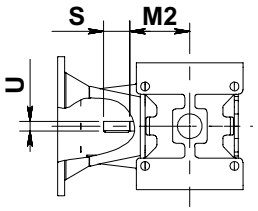

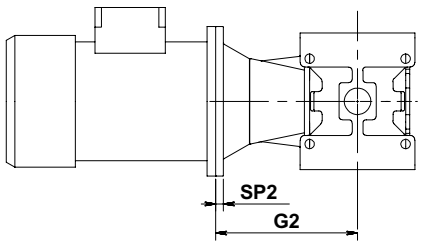

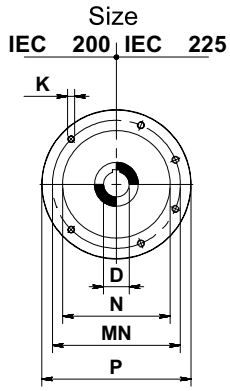

PAM

		IEC											
		71	80	90	100	112	132	160	180	200	225	250	280
D H7		14	19	24	28	28	38	42	48	55	60	65	75
P		160	200	200	250	250	300	350	350	400	450	550	550
MN		130	165	165	215	215	265	300	300	350	400	500	500
N G6		110	130	130	180	180	230	250	250	300	350	450	450
K		M8	M10	M10	M12	M12	M12	M16	M16	M16	M16	M16	M 16
SP2		12	12	12	14	14	16	16	16	20	20	20	20
G2	802	208	218	228	238	238	258	288	288	288			
	804	218	228	238	248	248	268	298	298	298			
	806		272.5	272.5	282.5	282.5	302.5	332.5	332.5	332.5	362.5		
	808		285	285	295	295	315	345	345	345	375		
	810				361.5	361.5	370.5	400.5	400.5	400.5	430.5	430.5	
	812				379	379	388	418	418	418	448	448	
	814				435	435	444	474	474	474	504	504	504
	816				457.5	457.5	466.5	496.5	496.5	496.5	526.5	526.5	526.5
	818						469	499	499	499	529	529	529
	820							528	528	528	558	558	558
	822 824 826	A richiesta / *On request* / Auf Anfrage											

1.11 Dimensioni
Materiale Carcassa - "Acciaio"

1.11 Dimensions
Housing Material - "Steel"

1.11 Abmessungen
Gehäusematerial - "Stahl"

802-816

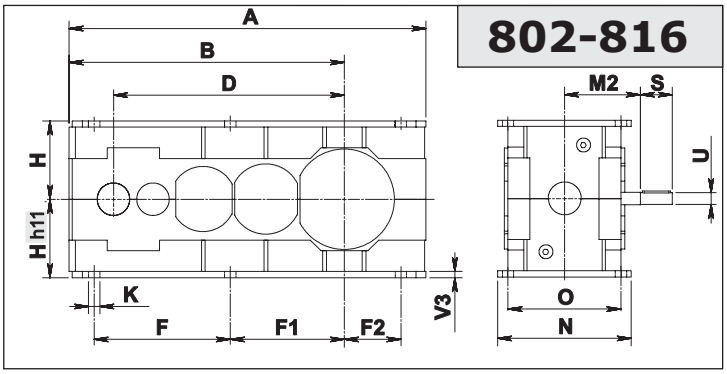

818-822

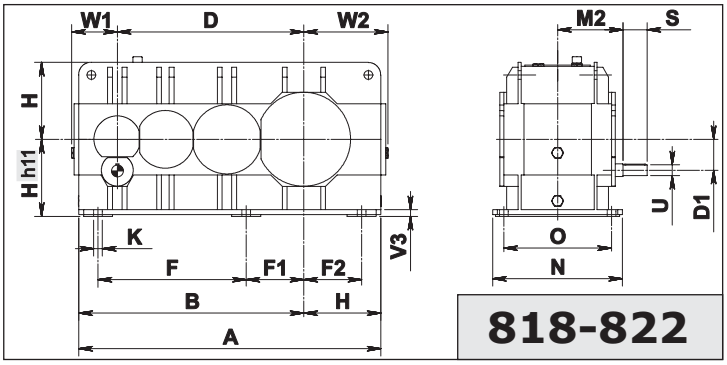

824-832

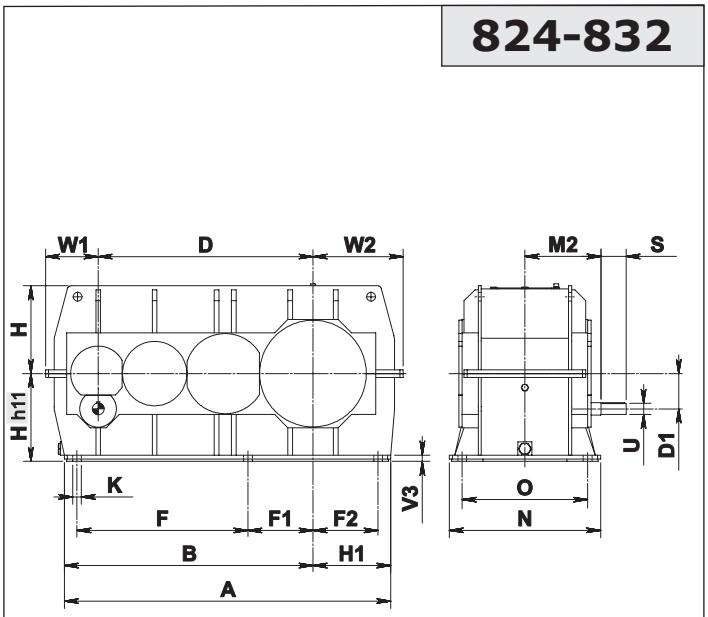

Esecuzione grafica / Shaft arrangement / Grafische Ausführung

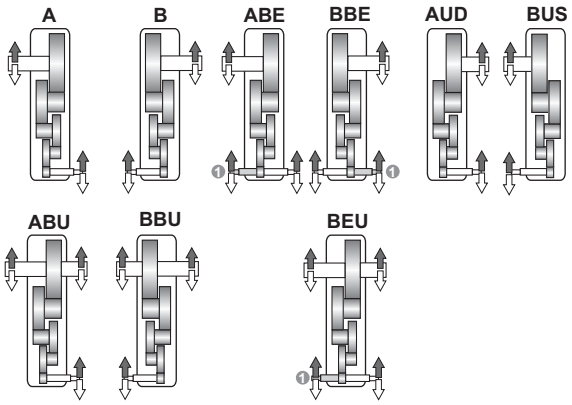

Albero uscita / *Output shaft* / Abtriebswelle

⇨ **N D FD Fn**

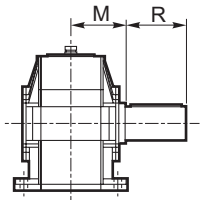

N

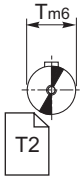

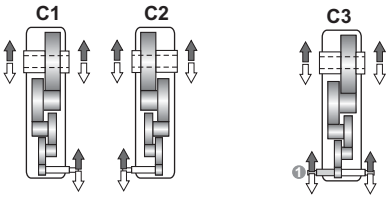

⇨ **C**

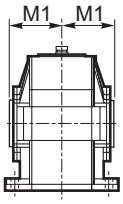

C

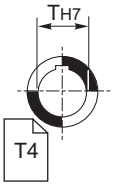

⇨ **UB B CD**

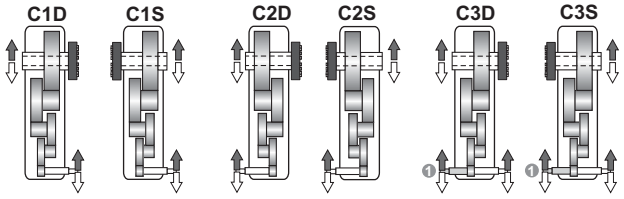

UB

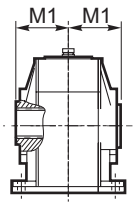

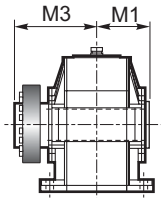

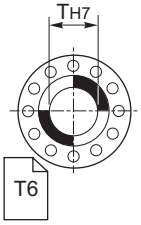

❶ ⇨ 1.12 Estremità bisporgente / *Double extended shaft* / Doppelseitig herausragendes Wellenende

1.11 Dimensioni
Materiale Carcassa - "Acciaio"

1.11 Dimensions
Housing Material - "Steel"

1.11 Abmessungen
Gehäusematerial - "Stahl"

RX 800	Dimensioni generali / *Dimensions* / Allgemeine Abmessungen															
	A	B	D	D1	F	F1	F2	H h11	H1	K	N h11	O	V3	W1	W2	Kg
802	569	439	368	-	217	182	90	125	-	18	213	180	10	-	-	110
804	626	476	405	-	229	202.5	103.5	140	-	20	237	200	12	-	-	135
806	718	548	458	-	266	229	117	160	-	22	269	225	15	-	-	200
808	785	595	505	-	280	258	130	180	-	25	297	250	15	-	-	280
810	901	691	579	-	337	288	144	200	-	27	335	280	20	-	-	390
812	991	751	639	-	355	324.5	159.5	225	-	30	379	315	20	-	-	550
814	1136	871	731	-	422	363	179	250	-	33	427	355	20	-	-	770
816	1246	946	806	-	441	407.5	202.5	280	-	36	479	400	20	-	-	1060
818	1245	930	770	125	345	460	230	315	-	39	541	450	30	202	357	1524
820	1400	1045	865	140	388	516.5	259.5	355	-	42	599	500	30	232	407	2204
822	1570	1170	970	160	770	300	300	400	-	45	675	560	35	237	437	3030
824	1635	1255	1090	180	865	320	320	450	380	48	761	630	37	250	480	4100
826	1830	1400	1220	200	970	365	365	500	430	52	850	710	40	295	545	5200
828	2082	1586	1370	225	1090	415	415	560	496	56	965	800	40	336	575	7300
830	2355	1805	1540	250	1225	470	470	630	550	60	1080	900	45	380	665	10800
832	2685	2055	1730	280	1375	540	540	710	630	60	1180	1000	50	430	735	14300

	Albero entrata / *Input shaft* / Antriebswelle							Albero uscita / *Output shaft* / Abtriebswelle							
	ECE			ECR				N			C		UB	B	
				A richiesta/On request/Auf Anfrage											
	U	S	M2	ir	U	S	M2	T m6	R	M	T H7	M1	T H7	M1	M3
802	19 j6	51	121	<122	24 j6	63	109	60	112	109	60	109	60	109	170
804	19 j6	51	121	<113	28 j6	63	121	70	125	121	70	121	70	121	192
806	24 j6	66	151	<124	32 k6	80	137	80	140	137	80	137	80	137	215
808	24 j6	66	151	<123	35 k6	80	151	90	160	151	90	151	90	151	246
810	28 j6	90	192	<126	45 k6	112	170	100	180	170	100	170	100	170	266
812	28 j6	90	192	<125	50 k6	112	192	110	200	192	110	192	110	192	302
814	32 k6	100	242	<132	55 m6	125	216	125	225	216	125	216	125	216	335
816	32 k6	100	242	<123	60 m6	140	242	140	250	242	140	242	140	242	370
818	45 k6	112	273	-	-	-	-	160	280	273	160	273	160	273	422
820	50 k6	112	302	-	-	-	-	180	315	302	180	302	180	302	477
822	55 m6	125	340	-	-	-	-	200	355	340	200	340	200	340	570
824	60 m6	140	383	-	-	-	-	220	400	383	220	383	220	383	617
826	65 m6	140	430	-	-	-	-	250	450	430	250	430	250	430	685
828	70 m6	160	485	-	-	-	-	280	500	485	280	485	280	485	765
830	80 m6	180	545	-	-	-	-	320	500	545	320	545	320	545	840
832	90 m6	180	595	-	-	-	-	360	560	595	360	595	360	595	970

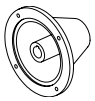

PAM..G

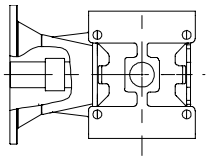



PAM..

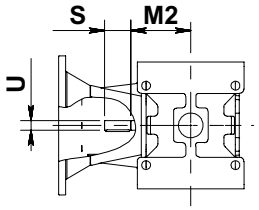

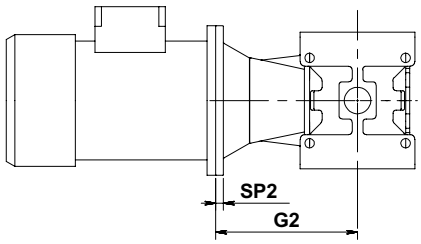

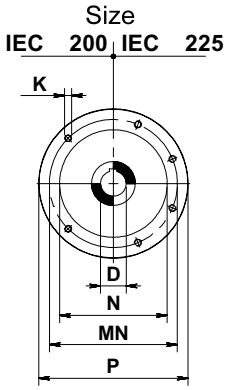

PAM

		IEC											
		71	80	90	100	112	132	160	180	200	225	250	280
D H7		14	19	24	28	28	38	42	48	55	60	65	75
P		160	200	200	250	250	300	350	350	400	450	550	550
MN		130	165	165	215	215	265	300	300	350	400	500	500
N G6		110	130	130	180	180	230	250	250	300	350	450	450
K		M8	M10	M10	M12	M12	M12	M16	M16	M16	M16	M16	M 16
SP2		12	12	12	14	14	16	16	16	20	20	20	20
G2	802	208	218	228	238	238	258	288	288	288			
	804	218	228	238	248	248	268	298	298	298			
	806		272.5	272.5	282.5	282.5	302.5	332.5	332.5	332.5	362.5		
	808		285	285	295	295	315	345	345	345	375		
	810				361.5	361.5	370.5	400.5	400.5	400.5	430.5	430.5	
	812				379	379	388	418	418	418	448	448	
	814				435	435	444	474	474	474	504	504	504
	816				457.5	457.5	466.5	496.5	496.5	496.5	526.5	526.5	526.5
	818						469	499	499	499	529	529	529
	820							528	528	528	558	558	558
	822 ---- 832	A richiesta / *On request* / Auf Anfrage											

1.12 - Estremità d'albero entrata — 1.12 - Input shaft end — 1.12 - Ende der Antriebswelle

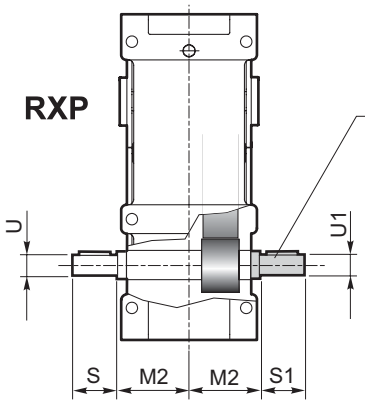

Estremità bisporgente
Double-extended shaft
Doppelseitig herausragendes Wellenende

RX 700 Series
A richiesta
On request
Auf Anfrage

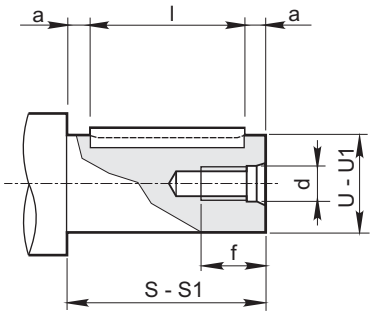

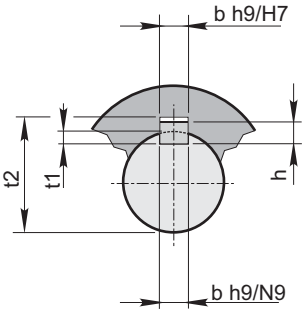

RX 700 Series

RXP 1				RXP 2				RXP 3				Foro fil. testa *Tapped hole* Gewindebohrung Kopf		Cava *Keyway Nut*			Estremità d'albero *Shaft end* Wellenende			Linguetta *Key* Federkeil
Size	**U**	**S**	**M2**	**Size**	**U**	**S**	**M2**	**Size**	**U**	**S**	**M2**	**d**	**f**	**b**	**t1**	**t2**	**U**	**S** a11	**a**	**bxhxl**
								708	14 j6	30	65	M6	14	5	3	16.3	14 j6	30	2.5	5X5X25
704	19 j6	40	57.5	**708**	19 j6	40	65	**712**	19 j6	40	77.5	M6	15	6	3.5	21.8	19 j6	40	5	6X6X30
708	24 j6	50	65	**712**	24 j6	50	77.5	**716**	24 j6	50	90	M8	20	8	4	27.3	24 j6	50	5	8X7X40
712	28 j6	60	77.5	**716**	28 j6	60	90	**720**	28 j6	60	110	M8	20	8	4	31.3	28 j6	60	5	8X7X50
716	38 k6	80	90	**720**	38 k6	80	110					M10	27	10	5	41.3	38 k6	80	5	10X8X70
720	48 k6	80	110									M 10	27	14	5.5	51.8	48 k6	80	5	14X9X70

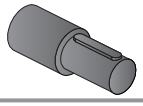

1.12 - Estremità d'albero entrata — 1.12 - Input shaft end — 1.12 - Ende der Antriebswelle

RX 800 Series	RXP1					
	ir	U	S	U1	S1	M2
802	< 4.6	45 k6	112	45 k6	112	137
	≥ 4.6			35 k6	63	
804	< 4.4	50 k6	112	50 k6	112	151
	≥ 4.4			40 k6	70	
806	< 4.8	55 m6	125	55 m6	125	170
	≥ 4.8			45 k6	80	
808	< 5.3	60 m6	140	60 m6	140	192
	≥ 5.3			50 k6	90	
810	< 5.3	65 m6	140	65 m6	140	216
	≥ 5.3			55 m6	100	
812	< 5.4	70 m6	160	70 m6	160	242
	≥ 5.4			60 m6	112	
814	< 5.5	80 m6	180	80 m6	180	273
	≥ 5.5			70 m6	125	
816	< 5.3	90 m6	180	90 m6	180	302
	≥ 5.3			80 m6	140	
818	< 5.9	100 m6	200	100 m6	200	273
	≥ 5.9			90 m6	160	
820	—	110 m6	200	110 m6	200	302
822	—	125 m6	225	125 m6	225	340
824	—	140 m6	250	140 m6	250	383

RX 800 Series	RXP2					
	ir	U	S	U1	S1	M2
802	< 21.0	32 k6	80	32 k6	80	109
	≥ 21.0			28 k6	50	
804	< 20.9	35 k6	80	35 k6	80	121
	≥ 20.9			32 k6	56	
806	< 18.2	45 k6	112	45 k6	112	137
	≥ 18.2			35 k6	63	
808	< 17.7	50 k6	112	50 k6	112	151
	≥ 17.7			40 k6	70	
810	< 19.7	55 m6	125	55 m6	125	170
	≥ 19.7			45 k6	80	
812	< 20.6	60 m6	140	60 m6	140	192
	≥ 20.6			50 k6	90	
814	< 20.9	65 m6	140	65 m6	140	216
	≥ 20.9			55 m6	100	
816	< 20.9	70 m6	160	70 m6	160	242
	≥ 20.9			60 m6	112	
818	< 21.9	80 m6	180	80 m6	180	273
	≥ 21.9			70 m6	125	
820	< 21.3	90 m6	180	90 m6	180	302
	≥ 21.3			80 m6	140	
822	—	100 m6	200	100 m6	200	340
824	—	110 m6	200	110 m6	200	383
826	—	125 m6	225	125 m6	225	430
828	—	140 m6	250	140 m5	250	485
830	—	160 m6	280	160 m6	280	545

RX 800 Series	RXP3		
	U - U1	S - S1	M2
802	24 j6	63	109
804	28 j6	63	121
806	32 k6	80	137
808	35 k6	80	151
810	45 k6	112	170
812	50 k6	112	192
814	55 m6	125	216
816	60 m6	140	242
818	65 m6	140	273
820	70 m6	160	302
822	80 m6	180	340
824	90 m6	180	383
826	100 m6	200	430
828	110 m6	200	485
830	125 m6	225	545
832	140 m6	250	595

RX 800 Series	RXP4						
	ECE			ECR			
	U - U1	S - S1	M2	ir	U-U1	S-S1	M2
802	19 j6	51	121	<122	24 j6	63	109
804	19 j6	51	121	<113	28 j6	63	121
806	24 j6	66	151	<124	32 k6	80	137
808	24 j6	66	151	<123	35 k6	80	151
810	28 j6	90	192	<126	45 k6	112	170
812	28 j6	90	192	<125	50 k6	112	192
814	32 k6	100	242	<132	55 m6	125	216
816	32 k6	100	242	<123	60 m6	140	245
818	45 k6	112	273				
820	50 k6	112	302				
822	55 m6	125	340				
824	60 m6	140	383				
826	65 m6	140	430				
828	70 m6	160	485				
830	80 m6	180	545				
832	90 m6	180	595				

	Foro fil. testa *Tapped hole* Gewindebohrung Kopf		Cava / *Keyway* / Nut			Estremità d'albero *Shaft end* Wellenende		Linguetta *Key* Federkeil	Estremità d'albero *Shaft end* Wellenende		Linguetta *Key* Federkeil
U - U1	d	f	b	t_1	t_2	S a11	a	bxhxl	S1 a11	a	bxhxl
16 j6	M6	15	5	3	18.3	40	4	5x5x32	—	—	—
19 j6	M6	15	6	3.5	21.8	51	3	6x6x45	—	—	—
24 j6	M8	22	8	4	27.3	63* 66**	4* 3**	8x7x55* 8x7x60**	—	—	—
28 j6	M8	22	8	4	31.3	63* 90**	4* 5**	8x7x55 8x7x80**	50	2.5	8x7x45
32 k6	M8	22	10	5	35.3	80* 100**	5* 5**	10x8x70* 10x8x90**	56	3	10x8x50
35 k6	M10	27	10	5	38.3	80	5	10x8x70	63	4	10x8x55
40 k6	M10	27	12	5	43.3				70	5	12x8x60
45 k6	M10	27	14	5.5	48.8	112	6	14x9x100	80	5	14x9x70
50 k6	M12	35	14	5.5	53.8	112	6	14x9x100	90	5	14x9x80
55 m6	M12	35	16	6	59.3	125	7.5	16x10x110	100	5	16x10x90
60 m6	M12	35	18	7	64.4	140	7.5	18x11x125	112	6	18x11x100
65 m6	M16	39	18	7	69.4	140	7.5	18x11x125			
70 m6	M16	39	20	7.5	74.9	160	10	20x12x140	125	7.5	20x12x110
80 m6	M16	39	22	9	85.4	180	10	22x14x160	140	7.5	22x14x125
90 m6	M16	39	25	9	95.4	180	15	25x14x150	160	10	25x14x140
100 m6	M20	46	28	10	106.4	200	15	28x16x170	200	15	28x16x170
110 m6	M20	46	28	10	116.4	200	10	28x16x180	200	10	28x16x180
125 m6	M20	46	32	11	132.4	225	22.5	32x18x180	225	22.5	32x18x180
140 m6	M24	56	36	12	148.4	250	25	36x20x200	250	25	36x20x200
160 m6	M24	56	40	13	169.4	280	15	40x22x250	280	15	40x22x250

***RXP 3**
**** RXP4**

1.13 Accessori — *1.13 Accessories* — 1.13 Zubehör

Flange di uscita - F — *Output flanges* -F — Abtriebsflansch -F

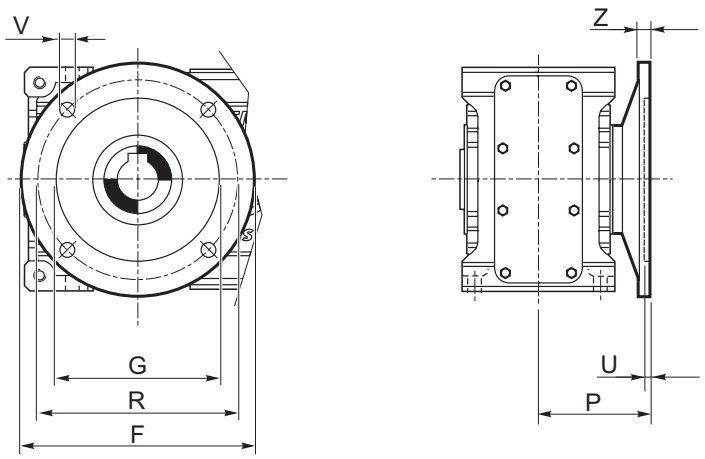

RX 700 Series	704	708	712	716	720
F	160	200	250	300	350
G F8	110	130	180	230	250
R	130	165	215	265	300
P	87	100	125	150	180
U	4	4.5	5	5	6
V	9	11	13	15	17
Z	8	11	14	16	25

Flange di uscita - P — *Output flanges* - P — Abtriebsflansch - P

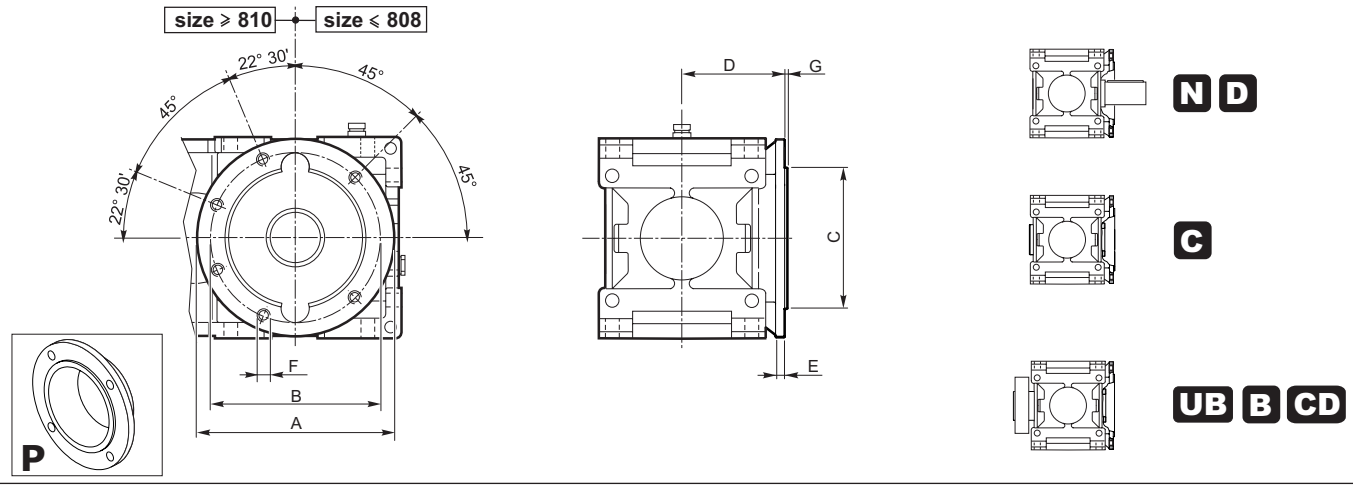

RX 800 Series	A	B	∅ C h7	D	E	F	G
802	250	215	180	121	31	M16	5
804	300	265	230	133	33	M16	5
806	350	300	250	148	35	M18	5
808	350	300	250	164	39	M20	5
810	400	350	300	200	30	M20	5
812	450	400	350	225	32	M22	5
814	550	500	450	253	37	M24	7
816	550	500	450	283	41	M27	7
818	660	600	550	293	45	M30	7
820	660	600	550	322	49	M33	7

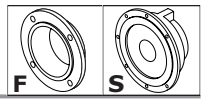

1.13 Accessori — *1.13 Accessories* — 1.13 Zubehör

Flange di uscita - F — *Output flanges* -F — Abtriebsflansch -F

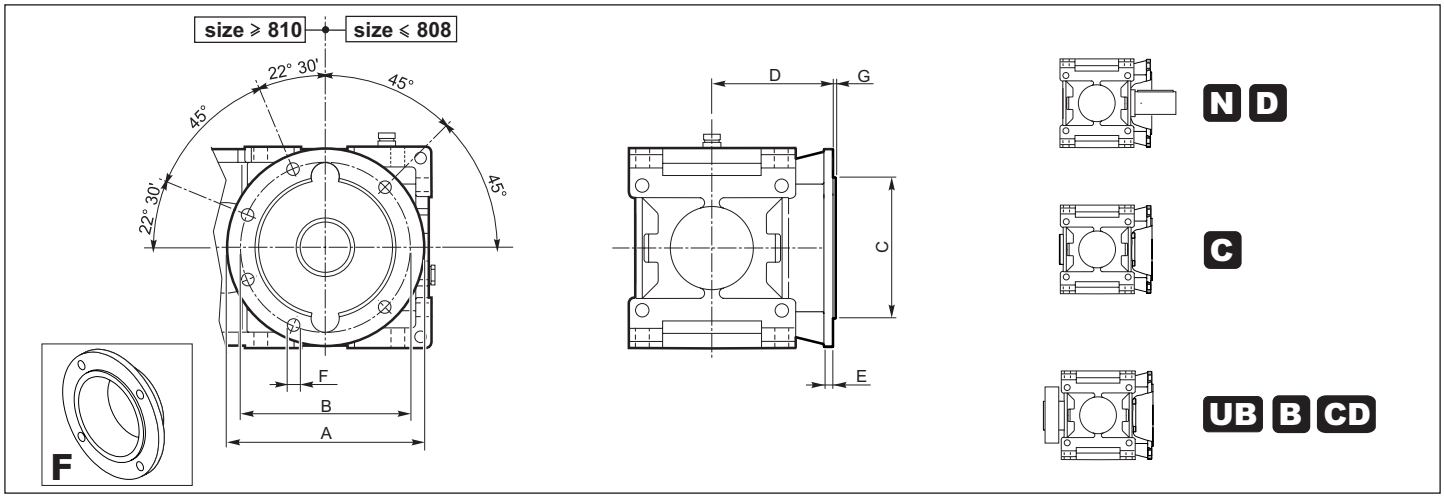

RX 800 Series	A	B	∅ C h7	D	E	F	G
802	250	215	180	155	14	18	5
804	300	265	230	175	14	18	5
806	350	300	250	195	16	20	5
808	350	300	250	215	16	22	5
810	400	350	300	240	16	22	5
812	450	400	350	270	16	24	5
814	550	500	450	300	18	27	7
816	550	500	450	340	20	30	7
818	660	600	550	375	22	33	7
820	660	600	550	410	22	36	7

Flange di uscita - S — *Output flanges - S* — Abtriebsflansch -S

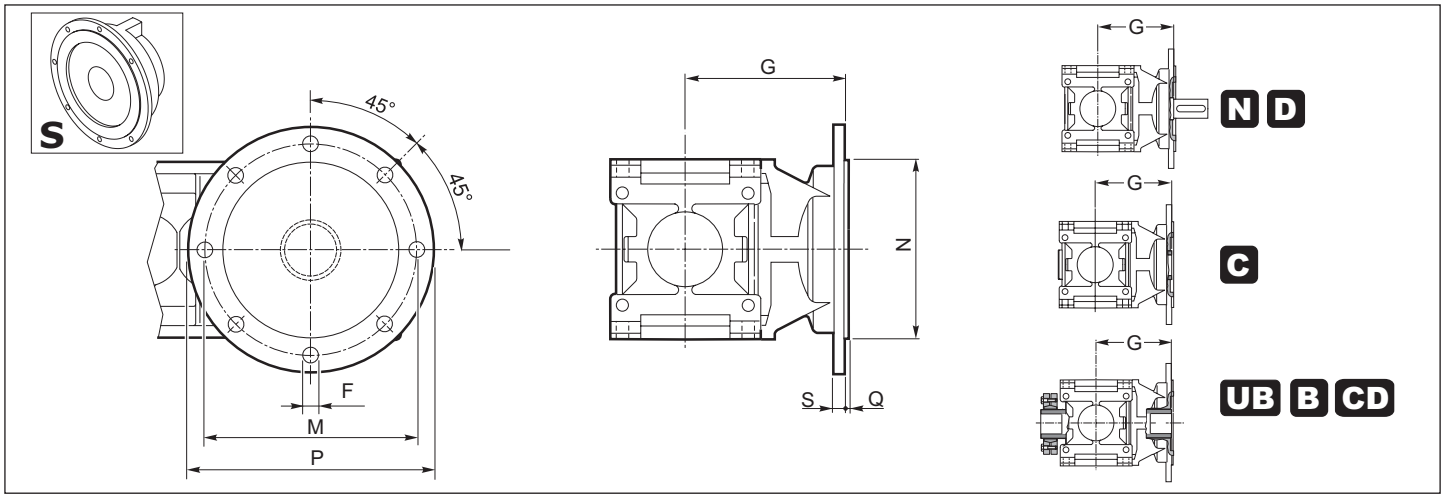

RX 800 Series	F	G	M	N	P	Q	S
802	16	228	300	250	350	4	16
804	16	248	300	250	350	4	18
806	18	268	350	300	400	5	18
808	18	303	400	350	450	5	20
810	20	333	450	400	500	6	20
812	20	372	500	450	550	6	22
814	22	407	550	500	600	7	22
816	25	452	600	550	650	7	25
818	27	502	650	600	700	8	25
820	30	551	750	650	800	8	28

1.13 Accessori

Sistema con ventola

1.13 Accessories

Fan cooling

1.13 Zubehör

System mit Lüfterrad

A - AUD - ABU - C1 - C1D - C1S

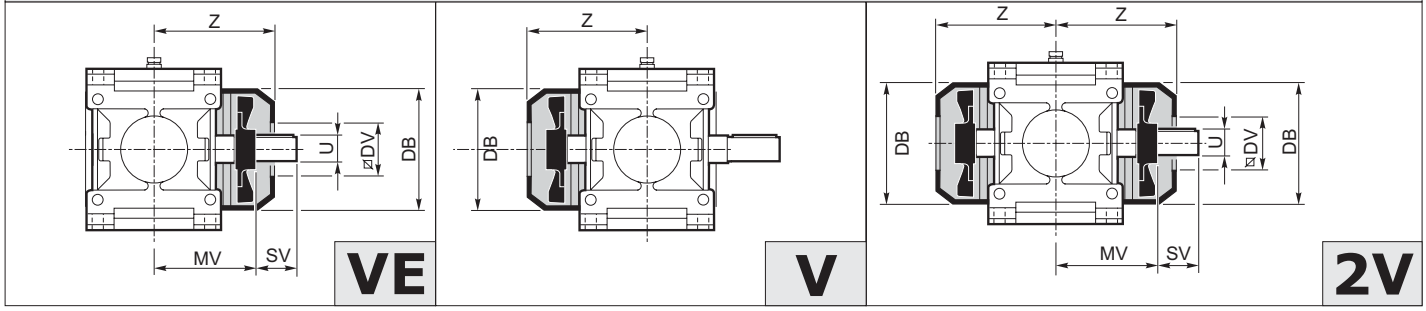

ABE - BEU - C3 - C3D - C3S

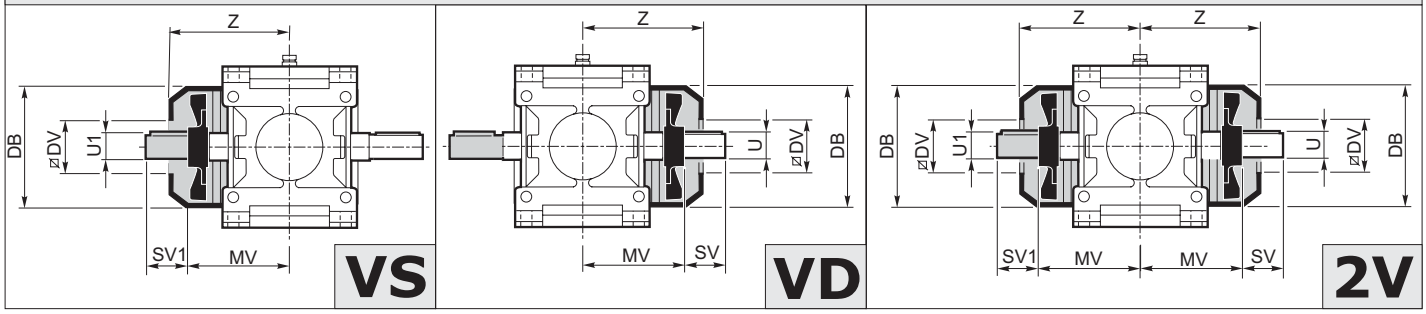

B - BUS - BBU - C2 - C2D - C2S

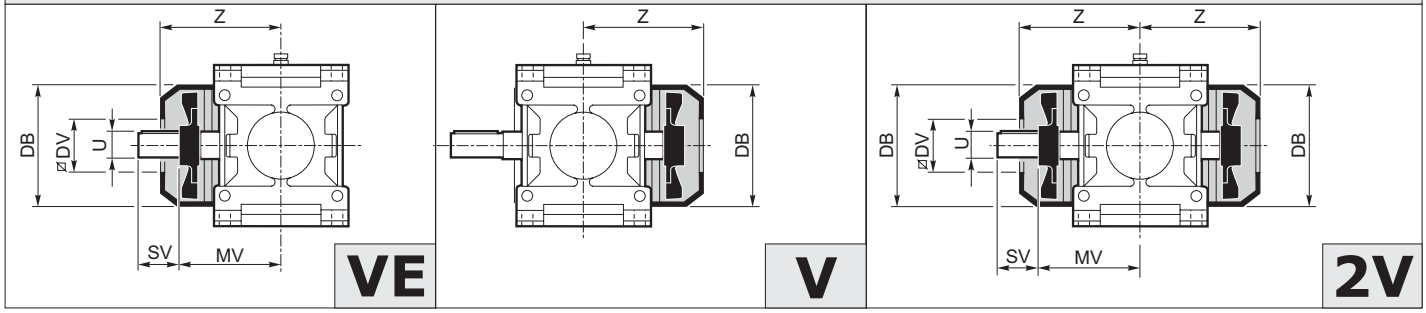

BBE

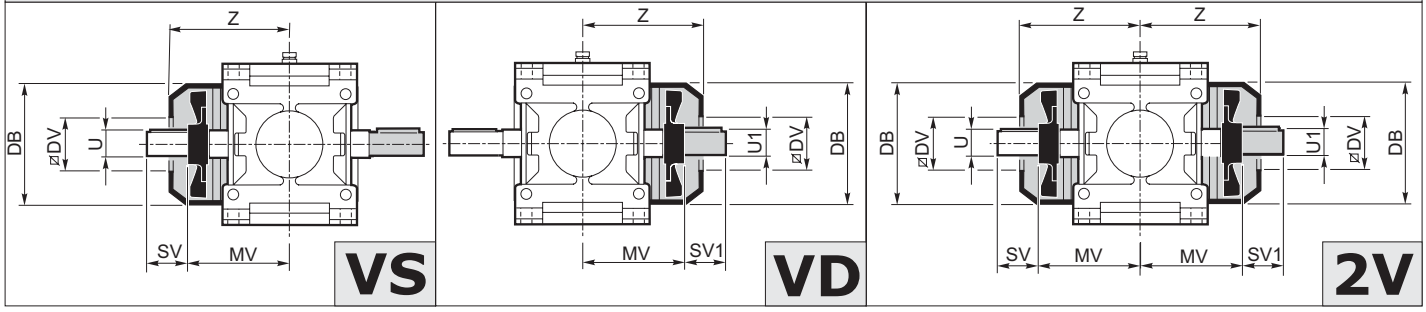

1.13 Accessori — *1.13 Accessories* — 1.13 Zubehör

Sistema con ventola — ***Fan cooling*** — **System mit Lüfterrad**

RX 800 Series	RXP1								
	Z	MV	DB	DV	ir	U	SV	U1	SV1
802	209	163	220	98	< 4.6	45 k6	86	45 k6	86
					≥ 4.6			35 k6	37
804	220	177	220	98	< 4.4	50 k6	86	50 k6	86
					≥ 4.4			40 k6	44
806	257	208	260	118	< 4.8	55 m6	87	55 m6	87
					≥ 4.8			45 k6	42
808	271	230	260	118	< 5.3	60 m6	102	60 m6	102
					≥ 5.3			50 k6	52
810	312	254	310	138	< 5.3	65 m6	102	65 m6	102
					≥ 5.3			55 m6	62
812	338	280	310	138	< 5.4	70 m6	122	70 m6	122
					≥ 5.4			60 m6	74
814	380	311	358	196	< 5.5	80 m6	142	80 m6	142
					≥ 5.5			70 m6	87
816	401	340	358	196	< 5.3	90 m6	142	90 m6	142
					≥ 5.3			80 m6	102
818	460	323	394	214	< 5.9	100 m6	150	100 m6	150
					≥ 5.9			90 m6	110
820	490	352	394	214	–	110 m6	150	110 m6	150

RX 800 series	RXP2								
	Z	MV	DB	DV	ir	U	SV	U1	SV1
806	201	156	176	89	< 18.2	45 k6	93	45 k6	93
					≥ 18.2			35 k6	44
808	214	170	176	89	< 17.7	50 k6	93	50 k6	93
					≥ 17.7			40 k6	51
810	244	196	220	98	< 19.7	55 m6	99	55 m6	99
					≥ 19.7			45 k6	54
812	263	218	220	98	< 20.6	60 m6	114	60 m6	114
					≥ 20.6			50 k6	64
814	312	255	260	118	< 20.9	65 m6	101	65 m6	101
					≥ 20.9			55 m6	61
816	337	280	260	118	< 20.9	70 m6	122	70 m6	122
					≥ 20.9			60 m6	74
818	391	311	310	138	< 21.9	80 m6	142	80 m6	142
					≥ 21.9			70 m6	87
820	417	340	310	138	< 21.3	90 m6	142	90 m6	142
					≥ 21.3			80 m6	102

RX 800 Series	RXP3					
	Z	MV	DB	DV	SV	U
810	234	189	176	89	93	45 k6
812	251	211	176	89	93	50 m6
814	286	242	220	98	99	55 m6
816	314	268	220	98	114	60 m6
818	366	312	260	118	101	65 m6
820	390	340	260	118	122	70 m6

1.13 Accessori

1.13 Accessories

1.13 Zubehör

Antiretro

Backstop

Rücklaufsperre

ARB ARN

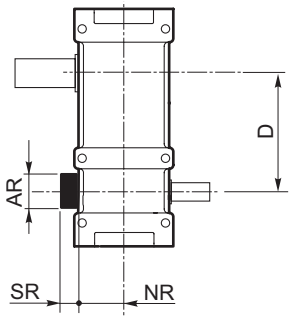

RX 700 Series	RXP1			
	NR	SR	AR	D
704	51	14	40	65
708	58.5	13.5	50	80
712	70.5	23	55	100
716	81	29	60	127
720	103.5	21	80	160

RX 700 Series	RXP2			
	NR	SR	AR	D
708	54	11.8	40	141
712	66.5	10	76	180
716	79	14	55	227
720	99.0	29	60	285

RX 700 Series	RXP3			
	NR	SR	AR	D
708	54	A richiesta *On request* Auf Anfrage		189
712	66.5			241
716	79			303
720	99.0			380

ARD. ARS.

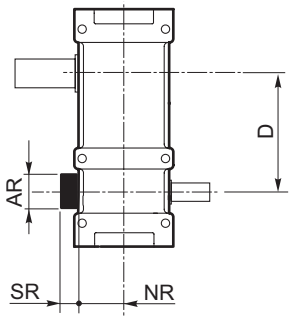

RX 800 Series	RXP1			
	NR	SR	AR	D
802	109.5	60	90	125
804	120.5	60	100	140
806	135.5	60	110	160
808	149.5	60	120	180
810	163.5	90	130	200
812	190	90	150	225
814	212	90	170	250
816	236.5	110	180	280
818	248.5	110	200	320
820	A richiesta *On request* Auf anfrage			
822				
824				

RX 800 Series	RXP2			
	NR	SR	AR	D
802	90	41	72	225
804	100	57	80	252
806	112.5	66	90	285
808	125	57	100	320
810	140	58	110	360
812	157.5	63	120	405
814	177.5	86	130	450
816	200	81	150	505
818	225	67	170	570
820	250	97	180	640
822	280	80	190	720
824	315	92	240	810
826	355	115	270	900
828	A richiesta / *On request* / Auf anfrage			
830				

RX 800 Series	RXP3			
	NR	SR	AR	D
802	90	8	56	305
804	100	9	63	342
806	112.5	10	72	385
808	125	11	80	432
810	140	12	90	485
812	157.5	14	100	545
814	177.5	16	110	610
816	200	18	120	685
818	225	20	130	770
820	250	22	150	865
822	A richiesta *On request* Auf anfrage			
824				
826				
828				
830				
832				

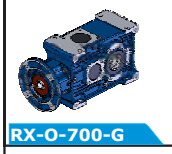
RX-O-700-G


RX-V-700

700 Series


RXO-800


RX-V-800

800 Series

Riduttori - motoriduttori ortogonali
Helical bevel gearboxes and geared motors
Kegelradgetriebe-Kegelradgetriebemotoren

B

1.1	Caratteristiche costruttive	*Construction features*	Konstruktionsmerkmale	**B3**
1.2	Livelli di pressione sonora SPL [dB(A)]	*Mean sound pressure levels SPL [dB(A)]*	Schalldruckpegel SPL [dB(A)]	**B4**
1.3	Criteri di selezione	*Gear unit selection*	Auswahlkriterien	**B5**
1.4	Verifiche	*Verification*	Überprüfungen	**B8**
1.5	Stato di fornitura	*Scope of the supply*	Lieferzustand	**B22**
1.6	Normative applicate	*Standards applied*	Angewendete Normen	**B26**
1.7	Designazione	*Designation*	Bezeichnung	**B30**
1.8	Lubrificazione	*Lubrication*	Schmierung	**B54**
1.9	Prestazioni riduttori	*Gear unit ratings*	Leistungen der Getrieben	**B58**
1.10	Momenti d'inerzia	*Moments of inertia*	Trägheitsmomente	**B78**
1.11	Dimensioni	*Dimensions*	Applizierbare Motoren	**B80**
1.12	Estremità d'albero entrata	*Input shaft end*	Ende der Antriebswelle	**B112**
1.13	Accessori	*Accessories*	Zubehör	**B113**
1.14	KIT	*KIT*	KIT	**B118**

RXO - RXV

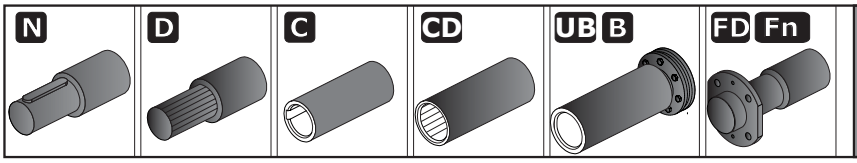

Estremità uscita
Output Configurations
Enden der Eingangsausgangswellen

T

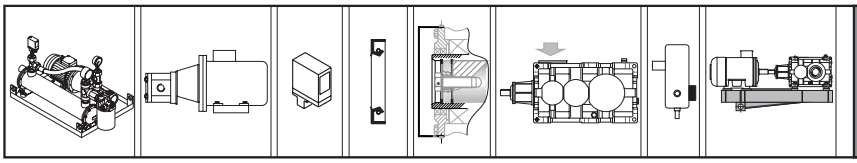

Accessori e opzioni
Accessories and options
Zubehör und Optionen

U



Posizioni di montaggio
Mounting positions
Einbaulagen

V

Gestione Revisione Cataloghi GSM
Managing GSM Catalog Revisions
Mangement Wiederholt Kataloge GSM

Z

SIMBOLO *SYMBOL* SYMBOL	DEFINIZIONE	*DEFINITION*	DEFINITION	UNITA' DI MISURA *MEASUREMENT UNIT* MAßEINHEIT	
fa	Fattore correttivo dell'altitudine	Altitude factor	Höhenkorrekturwert		
Fa_{1-2}	Carico assiale	*Axial load*	Axialbelastung	**N**	1N=0.1daN ≅ 0.1kg
fc	Coefficiente relativo alla temperatura dell'aria	Air temperature factor	Koeffizient bezüglich der Lufttemperatur		
fd	Fattore correttivo del tempo di lavoro	Operation time factor	Korrekturfaktor der Arbeitszeit		
ff	Fattore correttivo di aerazione con ventola	Fan cooling factor	Korrekturfaktor der Belüftung durch Lüfter		
f_{Ga}	Fattore di affidabilità	Safety factor	Zuverlässigkeitsfaktor		
fm	Fattore correttivo per la posizione di montaggio	Mounting position factor	Korrekturfaktor für einbaulage		
f_n	Fattore correttivo delle prestazioni	Input speed factor	Korrekturfaktor der leistingen		
fp	Fattore correttivo della temperatura	Ambient temperature factor	Korrekturfaktor der Umgebungstemperatur		
Fr_{1-2}	Carico Radiale	*Radial load*	Radialbelastung	**N**	**1N=0.1daN ≅ 0.1kg**
Fs	Fattore di servizio	*Service factor*	Betriebsfaktor		
Fs'	Fattore di servizio riduttore	*Gearbox service factor*	Betriebsfaktor Getriebe		
fv	Fattore correttivo	Duty cycle factor	Korrekturfaktor		
fw	Coefficiente relativo alla temperatura dell'acqua	Water temperature factor	Koeffizient bezüglich der Wassertemperatur		
IEC	Motori accoppiabili	*Motor options*	Passende Motoren		
ir	Rapporto di trasmissione	*Ratio*	Übersetzungsverhältnis		
J	Momento d'inerzia della macchina e del riduttore ridotto all'asse motore	Machine and gear unit inertial load reflected to motor shaft	An der Motorachse reduziertes Trägheitsmoment der maschine und des Getriebe	**$Kgxm^2$**	
J_0	Momento d'inerzia delle masse rotanti sull'asse motore	Inertial load of rotating parts at motor shaft	Trägheitsmoment der an der Motorachse drehenden Massen	**$Kgxm^2$**	
kg	Massa	*Mass*	Masse	**kg**	
n_1	Velocità albero entrata	*Input speed*	Antriebsdrehzahl	**min^{-1}**	**1 min^{-1} = 6.283 rad.**
n_2	Velocità albero in uscita	*Output speed*	Abtriebsdrehzahl	**min^{-1}**	**1 min^{-1} = 6.283 rad.**
P	Potenza motore	*Gear unit power*	Leistung Getriebe	**kW**	
P'	Potenza richiesta in uscita	*Output power*	Erforderliche Abtriebsleistung	**kW**	**1kW = 1.36 HP (PS)**
P_1	Potenza motoriduttore	*Gear motor power*	Leistung Getriebemotor	**kW**	
Pc	Potenza corretta	*Correct power*	Tatsächliche Leistung	**kW**	
P_N	Potenza nominale	Nominal power	Nennleistung	**kW**	
P_{ta}	Potenza termica addizionale	Additional thermal power	Thermische Zusatzgrenzleistung	**kW**	
Pt_N	Potenza termica nominale	Thermal power rating	Termische Nenngrenzleistung	**kW**	
Pt_o	Potenza limite termico	*Limit thermal capacity*	Thermische Leistungsgrenze	**kW**	
RD (η)	Rendimento dinamico	*Dynamic efficiency*	Dynamischer Wirkungsgrad		
RS	Rendimento statico	*Static efficiency*	Statischer Wirkungsgrad		
T_{1f}	Coppia frenante dinamica	Dynamic braking torque	Dynamisches Bremsmoment	**Nm**	
T_{1max}	Coppia motrice massima	Max drive torque	Max. Antriebsmoment	**Nm**	
T_{1s}	Coppia motrice di spunto	Starting torque	Anlaufantriebsdrehmoment	**Nm**	
Tc	Temperatura ambiente	*Ambient temperature*	Umgebungstemperatur	**°C**	
T_N	Coppia nominale	Nominal torque	Nenndrehmoment	**Nm, kNm**	
T_{Tbr}	Coppia frenatura motore Autofrenante	Motor braking torque	Motorbremsmoment	**Nm, kNm**	
T_{1a}	Coppia limite in ingresso del dispositivo antiretro	income limit torque for back-stop device	Grenzantriebsmoment der Rücklaufsperre	**Nm, kNm**	
Qrid	Quantità olio di riempimento del riduttore	Gearbox oil quantity	Ölfüllmenge des Getriebes		
Qmin	Quantità olio minima	Minimum tank oil	Minimale Ölfüllung im Tank	**Nm, kNm**	
M2s	Coppia di slittamento calettatore	Shrink disc slipping torque	Schrumpfscheiben-Schlupfmoment	**Nm, kNm**	



700 Series



800 Series

RIDUTTORI - MOTORIDUTTORI ORTOGONALI HELICAL BEVELGEARBOXES AND GEARED MOTORS KEGELRADGETRIEBE - KEGELRADGETRIEBEMOTOREN

RXO RXV

B

700 Series

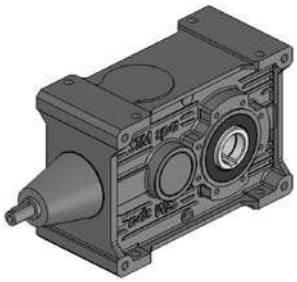

RXO

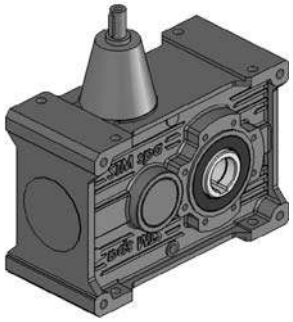

RXV

800 Series

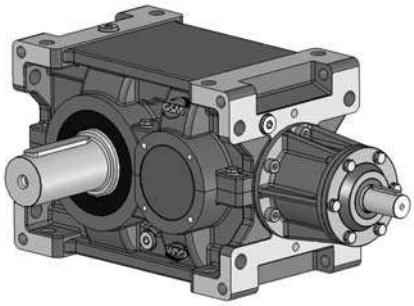

RXO

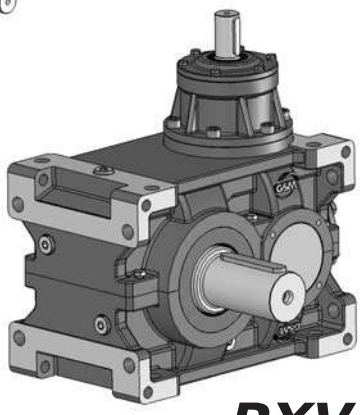

RXV

RX 800: La nuova gamma di riduttori ad assi ortogonali di forma universale,fissa un nuovo standard di riferimento sul mercato, avendo un adeguato dimensionamento atto a garantire la massima e costante affidabilità nelle condizioni di impiego più gravose.
Una risposta efficace alle esigenze di trasmissione di potenza dell'industria medio-pesante e pesante.
A completamento della gamma, abbiamo realizzato anche gli stessi riduttori con rapporti di riduzione molto lenti, lasciandovi quindi liberi di utilizzarli in una larga fascia applicativa.

***RX 800**:The new range of universal bevel helical gearboxes, establish a new standard on the market to refer to, having a suitable dimensioning fit for grant the maximum and constant reliability in the more heavy working conditions.*
An effective answer to the power transmission requirements of the middle-heavy and heavy industry.
To complete the range, we also made the same gearboxes with a very low ratios, thus leaving you free to use in a wide range of application.

RX 800:Das neue Sortiment an Kegelstirnradgetrieben in einheitlicher Form setzt einen neuen Maßstab im Markt. Eine angemessene Größe gewährleistet die maximale und dauerhafte Zuverlässigkeit unter härtesten Einsatzbedingungen.
Ideal für die Kraftübertragungsanforderungen der Mittel- und Schwerindustrie..

RX 700: Dopo la presentazione dei riduttori della serie 800 è ora pronta la serie 700 ad assi ortogonali: il naturale completamento di gamma sulle basse potenze, per una linea di prodotto che fa storia da oltre 40 anni.
Carcassa monolitica rigida con molte predisposizioni di fissaggio, ingranaggi largamente dimensionati e numerosi accessori ed opzioni lo rendono un prodotto solido ed estremamente interessante..

***RX 700**:Slightly after the market introduction of the gearboxes RX 800 line the bevel helical series RX 700 is now ready to be launched as a natural complementary range covering the low powers of a product line used as a market reference for longer than 40 years.*
Sturdy monolithic housing with multiple fixing and connection positions, gears widely oversized and overrated as well as many accessories and optionals making it a strong and realiable product.

RX 700: Nach der Präsentation der Getriebe der Serie 800 kommen wir nun zur Serie 700 mit Wälzgetriebe: als Vervollständigung des Low-Power Sortiments für eine Produktlinie die seit über 40 Jahren erfolgreich im Einsatz ist.Ein starres monolithisches Gehäuse mit vielen Befestigungsmöglichkeiten, reichlich dimensionierte Zahnräder sowie zahlreiches Zubehör und Optionen machen es zu einem soliden und äußerst interessantem Produkt

1.1 Caratteristiche costruttive

Le dimensioni dei nostri riduttori e i rapporti di trasmissione seguono la serie dei numeri normali (serie di RENARD) Ra 20 UNI 2016. 68.

L'elevato numero di rapporti di trasmissione i_N =(4 ÷ 4800), consente in alcuni casi di scegliere un riduttore di taglia inferiore.

L'ottimizzazione geometrica dell'ingranaggio unitamente ad una accurata lavorazione, assicura bassi livelli di rumorosità e garantisce elevati rendimenti:

1.1 Construction features

Gear unit dimensions and transmission ratios follow a geometric progression based on the Ra20 series of preferred (or Renard) numbers in accordance with UNI 2016.68.

Our broad range of transmission ratios i_N =(4 ÷ 4800) and high ratio density frequently allows selection of a smaller size.

Optimal gear geometry and high machining accuracy ensure low noise levels and higher efficiency:

1.1 Konstruktionsmerkmale

Die Baugrößen und Übersetzungen unserer Getriebe sind der normalen Nummernserie (RENARD Reihe) Ra 20 UNI 2016.68 gemäß ausgelegt.

Die zahlreichen Übersetzungsverhältnisse i_N =(4 ÷ 4800) räumen in einigen Fällen die Möglichkeit ein, ein kleineres Getriebe wählen zu können.
Die geometrische Optimierung des Zahnrads verbunden mit einer akkuraten Bearbeitung gewährleistet niedrige Geräuschentwicklung und einen hohen Wirkungsgrad:

Stadi/Stages/Stufig	Riduttore/Gearbox/Getriebe	RD (%) Rendimento/*Efficiency*/Wirkungsgrad
2	RXO-V 1	95
3	RXOV 2	93
4	RXO-V 3	91
5	RXO 4	90

1.2 Livelli di pressione sonora SPL [dB(A)]

Valori normali di produzione del livello medio di pressione sonora SPL (dB(A)) a velocità in entrata di 1450 min^{-1} (tolleranza +3 db(A)). Valori misurati ad 1 m dalla superficie esterna del riduttore ed ottenuti su elaborazione di prove sperimentali eseguite. Per raffreddamento artificiale con ventola sommare ai valori di tabella: +2 db(A) per ogni ventola. Per entrata ad un numero di giri diverso sommare i valori come in tabella.
Per particolari esigenze è possibile fornire riduttori con livello medio di pressione sonora ridotto.

1.2 Mean sound pressure levels SPL [dB(A)]

Noise levels are mean sound pressure levels SPL (dB(A)) and refer to normal operation at an input speed of 1450 rpm (tolerance +3 dB(A)). Measurements are taken at 1 m from the external surface of the gear unit and ratings are obtained by processing test data.
For fan-cooled applications, add 2dB(A) to table values for each fan. For different input speeds, add the appropriate values indicated in the table below.
Gear units with lower noise levels to suit particular needs are available on request.

1.2 Schalldruckpegel SPL [dB(A)]

Normale Werte des durchschnittlichen Schalldruckpegels SPL (dB(A)) bei einer Antriebsdrehzahl von 1450 U/min (Toleranz +3 dB(A)). Werte, die aus den Auswertungen der erfolgten experimentellen Tests, bei denen die Messung in 1 m Entfernung von der Getriebeoberfläche erfolgte, resultieren.
Bei Vorliegen einer Zusatzluftkühlung durch Lüfter muss ein Korrekturwert von +2 dB(A) pro Lüfterrad zum Tabellenwert addiert werden. Bei abweichender Antriebsdrehzahl sind die Werte gemäß Tabellenangaben zu addieren.
Im Fall besonderer Anforderungen können Getriebe mit einem reduzierten durchschnittlichen Schalldruckpegel geliefert werden.

		RXO1		RXO2 - RXV2		RXO3 - RXV3		RXO4
		i ≤ 14	i > 14	i ≤ 50	i > 50	i ≤ 250	i > 250	all
RX 700 Series	**700**	Valori indicativi massimi 75 dB(A) / *Maximum approximate value of 75 dB(A)* / Max. Anhaltswerte 75 dB (A)						—
RX 800 Series	**802**	78	73	73	68	69	64	67
	804	79	74	74	69	70	65	68
	806	81	76	76	71	72	67	71
	808	82	77	77	72	73	68	72
	810	84	79	79	74	75	70	72
	812	85	80	80	75	76	71	73
	814	87	82	82	77	78	73	73
	816	89	84	84	79	80	75	73
	818	91	86	86	81	82	78	
	820	93	88	88	83	84	80	
	822	95	90	90	85	86	82	
	824	97	92	92	87	88	84	
	826			94	89	90	86	
	828			96	91	92	88	
	830			98	93	94	90	
	832					95	91	

n_1 [min^{-1}]	**2750**	**2400**	**2000**	**1750**	**1000**	**750**	**500**	**350**
Δ **SPL** [dB(A)]	8	6	4	2	-2	-3	-4	-6

1.3 Criteri di selezione

Conosciuti i dati dell'applicazione calcolare:

$ir = n_1/n_2$;

$$P1 = \frac{T_{2n} \times n_2 \times 100}{9550 \times RD\%};$$

n_1 - Velocità albero entrata;
n_2 - Velocità albero uscita;
ir - Rapporto di trasmissione;
RD% - Rendimento dinamico;
P1 - Potenza macchina motrice;
T_{2n} - Coppia UscitaNominale Applicazione

Per selezionare il riduttore è necessario che sia soddisfatta la seguente relazione:

1.3 Gear unit selection

Locate application information and determine:

$ir = n_1/n_2;$

$$P1 = \frac{T_{2n} \times n_2 \times 100}{9550 \times RD\%};$$

n_1 - Input shaft speed;
n_2 - Output shaft speed;
ir - Ratio;
RD% - Dinamic efficiency;
P1 - Input power;
T_{2n} - Application nominal output torque

For gearbox selection the following is necessary*:*

1.3 Auswahlkriterien

Sind die Daten der Anwendung bekannt, ist wie folgt zu kalkulieren:

$ir = n_1/n_2;$

$$P1 = \frac{T_{2n} \times n_2 \times 100}{9550 \times RD\%};$$

n_1 -Drehzahl Antriebswelle;
n_2 - Drehzahl Abtriebswelle;
ir - Übersetzung;
RD% - Dynamischer Wirkungsgrad;
P1 - Antriebsleistung*;*
T_{2n} - Effektivmoment

Für die Getriebeauswahl ist folgendes zu beachten:

Potenza Power Leistung	$P_N \times fn \geq P_1 \times Fs$
Coppia Torque Drehmoment	$T_N \times fn \geq T_{2n} \times Fs$

Il valore di T_N è riportato nelle schede tecniche di prodotto.
Le potenze e i momenti torcenti indicati a catalogo nominali sono validi per Fs=1.

FS - fattore di Servizio
fn - Fattore correttivo delle prestazioni

TheT_N value is write on the product technical sheets.
Power and torque ratings stated in the catalogue refer to service factor Fs=1.

Fs - Service factor
fn- Input speed factor

Den Wert von T_N finden sie auf den technischen Produkt-Datenblättern
Die im Katalog angegebenen Nennleistungen und -drehmomente sind für Fs=1gültig.

Fs - Betriebsfaktor
fn - Korrekturfaktor der leistungen

Scegliere gli stadi, il rapporto, la grandezza, l'esecuzione, la forma costruttiva e verificare le dimensioni del riduttore e di eventuali accessori o particolari estremità.

Select number of stages, ratio, size, shaft arrangement and design configuration and then check the dimensions of gear unit and any accessories or particular input/output configurations you have selected.

Die Stufen, Übersetzung, Größe, Ausführung sowie Bauform wählen und die Größe des Getriebes und des eventuellen Zubehörs oder besondere Wellenenden überprüfen.

B

1.3 Criteri di selezione

Fattore di servizio - Fs

Il fattore di Servizio Fs dipende:

a) dalle condizioni di applicazione
b) dalla durata di funzionamento h/d
c) avviamenti /ora
d) dal grado di affidabilità o margine di sicurezza voluto .

Il fattore di servizio per casi specifici può essere assunto direttamente, altrimenti può essere calcolato in base ai singoli fattori: fattore di durata di funzionamento fs, dal numero di avviamenti /ora fv e dal fattore di sicurezza o grado di affidabilità $f_{Ga.}$

Le potenze e i momenti torcenti indicati a catalogo nominali sono validi per Fs=1.

1.3 Gear unit selection

Service factor - Fs

Service factor Fs is determined on the basis of:
a) operating conditions of application
b) operation per day (h/d)
c) starts and stops per hour
d) desired reliability or safety factor.

Where service conditions allow it, the recommended service factor for a specific application may be u sed directly, otherwise the service factor must be calculated and the following factors must be considered: operation time factor fs, duty cycle factor fv and safety or reliability factor f_{Ga}.

Power and torque ratings stated in the catalogue refer to service factor Fs=1.

1.3 Auswahlkriterien

Betriebsfaktor - Fs

Der Betriebsfaktor Fs hängt von folgenden Kriterien ab:
a) Einsatzbedingungen
b) Betriebsdauer h/d
c) Anläufe / Stunden
d) Zuverlässigkeitsgrad oder gewünschter Sicherheitsbereich.

In spezifischen Fällen kann der Betriebsfaktor direkt übernommen werden, andernfalls kann er den einzelnen Faktoren gemäß berechnet werden: Betriebsdauerfaktor fs, Anläufe/Stunde fv und Sicherheitsfaktor oder Zuverlässigkeitsgrad $f_{Ga.}$

Die im Katalog angegebenen Nennleistungen und -drehmomente sind für Fs=1gültig.

$$F_s = f_s \times f_v \times f_{Ga}$$

fs

Fattore di durata di funzionamento
Operation time factor
Betriebsdauerfaktor

Macchina motrice / *Prime mover* / Kraftmaschine	**h/d**	**Macchina utilizzatrice *Driven Machine* Arbeitsmaschine**		
		U	**M**	**S**
Motori elettrici, Turbine, Motori oleodinamici *Electric motors, Turbines, Hydraulic motors* Elektrische Motoren, Turbinen, hydraulische Motoren	2	0.8	1.0	1.4
	4	0.9	1.12	1.6
	8	1.0	1.25	1.75
	16	1.25	1.5	2.0
	24	1.5	1.75	2.25
Motori alternativi 4-6 cilindri *Combustion engines with 4-6 cylinders* Verbrennungsmotoren 4-6 Zylinder	2	0.9	1.12	1.6
	4	1.0	1.25	1.75
	8	1.25	1.5	2.0
	16	1.5	1.75	2.25
	24	1.75	2.0	2.5
Motori alternativi 1-3 cilindri *Combustion engines with 1-3 cylinders* Verbrennungsmotoren 1-3 Zylinder	2	1.0	1.25	1.75
	4	1.25	1.5	2.0
	8	1.5	1.75	2.25
	16	1.75	2.0	2.5
	24	2.25	2.5	3.0

U = macchina a carico uniforme
M = macchina con urti moderati
S = macchina con urti severi

U *= Uniform load*
M *= Moderate shock load*
S *= Heavy shock load*

U = Maschine mit gleichmäßiger Last
M = Maschine mit mäßigen Stößen
S = Maschine mit harten Stößen

h/d = ore di funzionamento giornaliero

h/d *= hours of operation per day*

h/d = Betriebsstunden/Tag

1 - Per i moltiplicatori di velocità, moltiplicare i valori di fs per 1.1

2 - Qualora il motore elettrico sia autofrenante è necessario moltiplicare i valori di fs per 1.1.

1 - For speed multipliers, multiply fs by 1.1

2 - When you've the brake electric motor, it's needed moltiply the fs values for 1.1.

1 - Für Geschwindigkeits-Multiplikatoren die fs-Werte mit 1.1 multiplizieren

2 - Beim Einsatz von Bremsmotoren sind die fs-Werte mit 1,1 zu multiplizieren.

1.3 Criteri di selezione

Classificazione dell'applicazione

1.3 Gear unit selection

Application classification

1.3 Auswahlkriterien

Klassifikation der Anwendungsbereiche

	SETTORE DI APPLICAZIONE	*APPLICATION SECTOR*	ANWENDUNGSBEREICHE
	AGITATORI	***AGITATORS***	**MISCHER**
U	Con densità uniforme	*Uniform product density*	mit gleichmäßiger Dichte
M	Con densità non uniforme	*Variable product density*	keine gleichmäßige Dichte
	ALIMENTARE	***ALIMENTARY***	**LEBENSMITTELBEREICH**
U	Maceratori, bollitori, coclee	*Mashers, boilers, screw feeders,*	Stampfmühlen, Kocher, Schnecken Zerkleinerer,
M	Trituratrici, sbucciatrici, scatolatrici	*blenders, peelers, cartoners*	Schälmaschinen, Einschachtelmaschinen
	ARGANI	***WINCHES***	**SEILWINDEN**
(1)U,M	Sollevamento	*Lifting*	Heben
M	Trascinamento	*Dragging*	Ziehen
S	Bobinatori	*Reel winders*	Aufrollen
	CARTARIO	***PAPER MILLS***	**PAPIER**
U	Avvolgitori, essiccatrici, pressatrici,	*Winders, dryers, couch rolls*	Aufwickler, Trockner, Pressen,
M	Mescolatrici, estrusori, addensatrici	*Mixers, extruders, thickeners*	Mischer, Extruder, Verdichter,
S	Tagliatrici, lucidatrici	*Cutters, glazing cylinders*	Schneidevorrichtungen, Poliermaschinen
	CHIMICO	***CHEMICAL***	**CHEMIE**
S	Estrusori, stampatrici	*Extruders, printing presses*	Extruder, Drucker
M	Importatrici	*Mixers*	Vermischer
	COMPRESSORI	***COMPRESSORS***	**KOMPRESSOREN**
U	Centrifughi	*Centrifugal*	schleudernde
M	Rotativi	*Rotating*	rotierende
M	Assiali	*Axial piston*	axiale
	DRAGHE	***DREDGES***	**BAGGER**
M	Trasportatori	*Conveyors*	Förderer
S	Estrattrici, teste fresatrici	*Extractors, cutter head drives*	Auszugsvorrichtungen, Fräsköpfe
	EDILIZIA	***BUILDING***	**BAUWESEN**
M	Betoniere, coclee	*Cement mixers, screw feeders*	Betonmischer, Schnecken
M	Frantoi, dosatrici	*Crushers, batchers*	Mühlen, Dosiervorrichtungen
S	Frantumatrici	*Stone breakers*	Brecher
	ELEVATORI	***ELEVATORS***	**HEBER**
U	A nastro, scale mobili	*Belt type, escalators*	Mit Förderband, Rolltreppen
M	A tazza, montacarichi, skip	*Bucket conveyors, hoists, skip hoists*	Becherwerke, Lastenaufzüge, Skips
M	Ascensori, ponteggi mobili	*Public lifts, mobile scaffolding*	Lifte, mobile Gerüste
	GRU	***CRANES***	**KRÄNE**
M	Traslazione	*Translation*	Verfahren
M	Rotazione	*Slew*	Drehen
(1)U,M	Sollevamento	*Lifting*	Heben
	LEGNO	***WOOD***	**HOLZ**
M	Accatastatori	*Stackers*	Stapler
M	Trasportatori	*Transporters*	Förderer
M	Seghe, piallatrici, fresatrici	*Saws, thicknessers, routers*	Sägen, Hobelmaschine, Fräsen
	MACCHINE UTENSILI	***MACHINE TOOLS***	**WERKZEUGMASCHINEN**
M	Alesatrici, brocciatrici, cesoiatrici	*Boring machines, broaching*	Bohrer, Räummaschine, Schneidemaschinen
M	Piegatrici, stampatrici	*machines, shearing machines*	Biegemaschinen, Stanzmaschinen
S	Magli, laminatoi	*Bending machines, press forgers*	Gesenkhammer, Walzwerke
		Power hammers, rolling mills	
	MESCOLATORI-MISCELATORI	***MIXERS***	**MISCHER**
U	Con densità uniforme	*Uniform density product*	Mit gleichmäßiger Dichte
M	Con densità non uniforme	*Variable density product*	Keine gleichmäßige Dichte
	MOVIMENTO TERRA	***EARTH MOVING MACHINERY***	**ERDBEWEGUNG**
S	Escavatrici rotative a pale	*Rotating shovel excavators*	Schaufelbagger
M	Trasportatori	*Transporters*	Förderer
	POMPE	***PUMPS***	**PUMPEN**
U	Centrifughe	*Centrifugal*	Zentrifugalpumpen
M,S	Volumetriche a doppio effetto	*Double acting volumetric*	Doppeleffekt-Verdrängerpumpe
M,S	Volumetriche a semplice effetto	*Single acting volumetric*	Verdrängerpumpe
	TRASPORTATORI	***CONVEYORS***	**FÖRDERER**
U	Su rotaie	*On rails*	Auf Rädern
M	A nastro	*Belts*	Mit Band
	TRATTAMENTO ACQUE	***WATER TREATMENT***	**WASSERAUFBEREITUNG**
M	Coclee, trituratori	*Screw feeders, disintegrators*	Schnecken, Zerkleinerer
M	Mescolatori, decantatori	*Mixers, settlers*	Mischer, Dekanter
U	Ossigenatori	Oxygenators	Sauerstoffgeräte
	VENTILATORI	***FAN UNITS***	**VENTILATOREN**
U	Di piccole dimensioni	*Small*	Kleine
M	Di grandi dimensioni	*Large*	Große

1) Per la scelta del fs secondo F.E.M. /1.001/1987 consultare il capitolo "sollevamento".

1) For fs selection in accordance with F.E.M. /1.001/1987, please read Chapter "Lifting".

1) Bei der Wahl des fs gemäß F.E.M. /1.001/1987 Bezug auf das Kapitel "Heben" nehmen.

1.3 Criteri di selezione

1.3 Gear unit selection

1.3 Auswahlkriterien

fv

Numero di avviamenti /ora
Duty cycle factor
Anläufe/Stunde

fv è il fattore correttivo del fattore di servizio Fs, per tenere conto degli avviamenti/ora. Il fattore di servizio Fs deve aumentare in caso di avviamenti frequenti con coppia di spunto notevolmente maggiore di quella di regime tenendo conto degli avviamenti per ora secondo la seguente tabella.

This correction factor is used to adjust service Fs to reflect the number of starts per hour. Where an application involves frequent starts at a starting torque significantly greater than running torque, service factor fs must be adjusted to account for the number of starts per hour using the factors indicated in following table.

Anläufe/Stunde fv ist Korrekturfaktor des Betriebsfaktors Fs unter Berücksichtigung der Anläufe/Std. Der Betriebsfaktor Fs muss bei häufigen Anläufen mit einem erheblich über dem Nenndrehmoment liegenden Anlaufmoment angehoben werden, wobei die Anläufe pro Stunde gemäß nachstehender Tabelle zu berücksichtigen sind.

	Avv/h - *Starts/minute* - Anl./Std.	**U**	**M**	**S**
fv	$Z \leq 5$	1	1	1
	$5 < Z \leq 30$	1.2	1.12	1.06
	$30 < Z \leq 63$	1.33	1.2	1.12
	$63 < Z$	1.5	1.33	1.2

fGa

Fattore affidabilità
Safety factor
Zuverlässigkeitsfaktor

Un margine di sicurezza o di affidabilità è già inserito nella prestazione di catalogo del riduttore. Se per particolari esigenze è necessaria un' affidabilità maggiore si aumenti il fattore di servizio ed in particolare si può dare i seguenti fattori:

Catalogue ratings incorporate a safety or reliability factor as standard. If greater reliability is required to meet specific requirements, service factor must be increased using the following factors

Die Katalogangaben der Getriebeleistungen enthalten bereits einen Sicherheitsbereich oder Zuverlässigkeitsgrad. Falls aufgrund besonderer Anforderungen ein höherer Zuverlässigkeitsgrad verlangt wird, muss der Betriebsfaktor unter Bezugnahme insbesondere auf folgende Faktoren gesteigert werden.

	Grado di affidabilità normale Standard safety factor Normaler Zuverlässigkeitsfaktor	Grado di affidabilità elevato (difficoltà di manutenzione, grande importanza del riduttore nel ciclo produttivo, sicurezza per le persone, ecc...) High safety factor (recommended for difficult maintenance situations, where gear unit performs a critical task in the overall production process or a task such to affect the safety of people, etc...) Hoher Zuverlässigkeitsgrad (schwierige Instandhaltung, für den Produktionszyklus besonders wichtiges Getriebe, Personenschutz, usw....)
f_{Ga}	1.0	1.25 - 1.4

fn

Fattore correttivo delle prestazioni
Input speed factor
Korrekturfaktor der leistungen

Fattore correttivo delle prestazioni nominali per tenere conto delle velocità in entrata n_1>1450 min^{-1}

This correction factor is used to adjust performance ratings to account for input speeds n_1>1450 min^{-1}

Korrekturfaktor der Nennleistungen unter Berücksichtigung der Eingangsdrehzahlen n_1>1450 min^{-1}

fn	***RX 700 Series***	1.0	Il valore di T_N (2850 rpm) è riportato nelle schede tecniche di prodotto TheT_N (2850 rpm) *value is write on the product technical sheets* Den Wert von T_N (2850 rpm) finden sie auf den technischen Produkt-Datenblättern

		n_1 [min^{-1}]	$i_N \leq 8$		$8< i_N < 80$		$i_N \geq 80$	
			T_N	P_N	T_N	P_N	T_N	P_N
fn	***RX 800 Series***	2750	0.82	1.56	0.90	1.71	1.00	1.90
		2400	0.85	1.41	0.92	1.52	1.00	1.66
		2000	0.90	1.24	0.94	1.30	1.00	1.38
		1750	0.94	1.13	0.97	1.17	1.00	1.21
		1450	1.00	1.00	1.00	1.00	1.00	1.00

1.4 Verifiche

1.4 Verification

1.4 Überprüfungen

01 1) Compatibilità dimensionale con ingombri disponibili (es diametro del tamburo) e delle estremità d'albero con giunti,dischi o pulegge.

1) Ensure that dimensions are compatible with space constraints (for instance, drum diameter) and shaft ends are compatible with any couplings, discs or pulleys to be used.

1) Kompatibilität der Abmessungen mit verfügbaren Maßen (z.B. Trommeldurchmesser) und der Wellenenden mit den Kupplungen, Scheiben oder Riemenscheiben.

02 2) Compatibilità del rapporto selezionato con l'esecuzione albero cavo.

2) Ensure that selected ratio is available for the hollow shaft configuration.

2) Kompatibilität des gewählten Übersetzungsverhältnisses mit der Ausführung der Hohlwelle.

03 3) Massimo sovraccarico nel caso di:

- inversioni di moto per effetti inerziali,
- commutazioni da bassa ad alta polarità,
- avviamenti e frenature a pieno carico con grandi momenti d'inerzia (soprattutto nel caso di bassi rapporti),
- sovraccarichi, urti od altri effetti dinamici:

3) Determine maximum overload in the event of:
- *reversing due to inertia,*
- *switching from low to high polarity,*
- *starts and stops under full load with high moment of inertia (this is especially important for low ratios),*
- *overload, shock load or other dynamic load conditions:*

3) Maximale Überlast im Fall von:
- Drehrichtungs-Umkehr aufgrund von Trägheitseffekten,
- Umschaltung von niedriger auf hohe Polarität,
- Anläufe und Bremsungen unter Volllast mit hohen Trägheitsmomenten (vor allem bei niedrigen Übersetzungsverhältnissen),
- Überlasten, Stöße oder andere dynamische Effekte.

1.4 Verifiche

Nel caso di avviamenti T_{2max} può essere considerata come quella parte della coppia accelerante (T_{2acc}) che passa attraverso l'asse lento del riduttore:

Avviamento

$$T_{2max} = T_{2acc} = \left(\left(0.45 \cdot (T_{1s} + T_{1max}) \cdot ir \cdot \eta\right) - T_{2n}\right) \cdot \left(\frac{J}{J + J_0 \cdot \eta}\right) + T_{2n} \quad \textbf{[Nm]}$$

dove:

J: momento d'inerzia della macchina e del riduttore ridotto all'asse motore (kgm^2)
J_0: momento d'inerzia delle masse rotanti sull'asse motore (kgm^2)
T_{1s}: coppia motrice di spunto (Nm)
T_{1max}: coppia motrice max (Nm)

E' necessario che sia soddisfatta la seguente relazione:

$$T_{2max} < 2xT_N$$

04 4) Numero massimo di giri in entrata $n_{1\ max}$

1.4 Verification

For starting, T_{2max} may be considered as that portion of acceleration (T_{2acc}) passing through the gear unit output (low speed) shaft:

Starting

Where:

J: machine and gear unit inertial load reflected to motor shaft (kgm^2)
J_0: inertial load of rotating parts at motor shaft (kgm^2)
T_{1s}: starting torque (Nm)
T_{1max}: max drive torque (Nm)

The following formula must be satisfied:

4) Check maximum input speed $n_{1\ max}$

1.4 Überprüfungen

Bei Anläufen kann T_{2max} als der Teil des Beschleunigungsmoments (T_{2acc}), der durch die Abtriebsachse des Getriebes läuft, angesehen werden:

Anlauf

Hier ist:
J: An der Motorachse reduziertes Trägheitsmoment der Maschine und des Getriebes (kgm^2)
J_0: Trägheitsmoment der an der Motorachse drehenden Massen (kgm^2)
T_{1s}: Anlaufantriebsdrehmoment (Nm)
T_{1max}: Max. Antriebsmoment (Nm)

Folgende Bedingung muss erfüllt sein:

4) Max. Antriebsdrehzahl n_{1max}

RX 700 Series

Tutte le prestazioni dei riduttori sono calcolate in base a 2850, 1450, 1000 e 500 giri in entrata.
Velocità inferiori a 1400 min-1 ottenute con l'ausilio di riduzioni esterne o di azionamenti, sono sicuramente favorevoli al buon funzionamento del riduttore, il quale può operare con temperature di funzionamento inferiori a vantaggio di tutto il cinematismo.

Per velocità inferiori a 900 min^{-1} consultare il nostro Servizio Tecnico Commerciale.

All performances of geraboxes are calculated according to 2850, 1450, 1000 and 500 input rpm.
Speeds lower than 1400 min-1 obtained by means of external reductions or drives, surely contribute to the good working of the gearbox which can operate at lower working temperatures to the advantage of the whole kinematic movement.

In case of input speed below 900 min^{-1} please refer to our Technical Commercial Office.

Alle Leistungen der Getriebe werden auf der Grundlage folgender Antriebsdrehzahlen berechnet: 2850, 1450, 1000 und 500 min^{-1}.
Drehzahlen unter 1400 min-1, die mit Hilfe äußerer Untersetzungen oder Antriebe erhalten werden, sind für den optimalen Betrieb des Getriebes vorteilhaft, denn so kann dieses mit niedrigen Betriebstemperaturen arbeiten, was sich zum Vorteil der gesamten Getriebegruppe auswirkt.
Für Geschwindigkeiten unter 900 min^{-1} wenden sie sich bitte an unsere Technische Abteilung.

RX 800 Series

$n_{1\ max}$ (rpm)		802	804	806		808		810		812		814		816		818		820	
	ir	splash oil	splash oil	splash oil	forced lubric.	splash oil	forced lubric.	splash oil	forced lubric.	splash oil	forced lubric.	splash oil	forced lubric.	splash oil	forced lubric.	splash oil	forced lubric.	splash oil	forced lubric.
RXO1	4.3-13.3	3500	3500	2900	3500	2900	3500	2500	2900	2500	2900	2000	2500	1750	2500	1500	2000	1500	2000
RXV1	13.4-28.6			3500		3500		2900	3500	2900	3500	2500	2900	2500	2900	2000	2900	2000	2500
RXO2	19-54.6	3500	3500	3500	3500	3500	3500	3500	3500	2900	3500	2900	3500	2500	2900	2500	2900	2000	2500
RXV2	54.6-130.5																		2900
RXO3	108-240	3500	3500	3500	3500	3500	3500	3500	3500	3500	3500	2900	3500	2500	3500	2500	3500	2500	3500
RXV3	i>240													2900		2900		2900	
RXO4	all	3500	3500	3500	3500	3500	3500	3500	3500	3500	3500	2900	3500	2900	3500	—			

$n_{1\ max}$ (rpm)		822		824		826		828		830		932	
	ir	splash oil	forced lubric.	splash oil	forced lubric.	splash oil	forced lubric.	splash oil	forced lubric.	splash oil	forced lubric.	splash oil	forced lubric.
RXO1	4.3-13.3	1500	2000	Valori su richiesta *Ratings supplied on request* Wertangaben auf Anfrage		—							
RXV1	13.4-28.6	1750	2500										
RXO2	19-54.6	2000	2500	2000	2500	Valori su richiesta *Ratings supplied on request* Wertangaben auf Anfrage						—	
RXV2	54.6-130.5		2900		2900								
RXO3	108-240	2500	2900	2500	2900	2000	2500	Valori su richiesta *Ratings supplied on request* Wertangaben auf Anfrage					
RXV3	i>240						2900						

1.4 Verifiche

05 5) Verifica carichi radiali e assiali

RX 700 Series

Quando la trasmissione del moto avviene tramite meccanismi che generano carichi radiali sull'estremità dell'albero,è neces- sario verificare che i valori risultanti non eccedano quelli indicati nelle tabelle delle prestazioni.

Come carico assiale ammissibile contemporaneo si ha:

$$Fa_{1-2} = 0.2 \times Fr_{1-2}$$

I carichi radiali indicati nelle tabelle si intendono applicati a metà della sporgenza dell'albero standard e sono riferiti ai riduttori operanti con fattore di servizio 1. Per le sporgenze fornite in alternativa, fare riferimento alla sporgenza standard.
Valori intermedi relativi a velocità non riportate possono essere ottenuti per interpolazione considerando però che Fr_1 a 500 min^{-1} e Fr_2 a 15 min^{-1} rappresentano i carichi massimi consentiti.
Per i carichi non agenti sulla mezzeria dell'albero lento o veloce si ha:

a 0.3 della sporgenza:

$$F_{rx} = 1.25 \times F_{r1-2}$$

a 0.8 dalla sporgenza:

$$F_{rx} = 0.8 \times F_{r1-2}$$

1.4 Verification

5) Overhung and thrust load verification

Should transmission movement determine radial loads on the angular shaft end, it is necessary to make sure that resulting values do not exceed the ones indicated in the tables.

Contemporary permissible axial load is given by the following formula:

$$Fa_{1-2} = 0.2 \times Fr_{1-2}$$

The radial loads shown in the tables are applied on the centre line of the standard shaft extension and are related to gearboxes working with service factor 1. With reference to alternative values of shaft extension, refer to standard shaft extension.
Intermediate values of speeds that are not listed can be obtained through interpolation but it must be considered that Fr_1 at 500 min^{-1} and Fr_2 at 15 min^{-1} represent the maximum allowable loads.
For loads which are not applied on the centre line of the output or input shaft, following values will be obtained:

at 0.3 from extension:

$$F_{rx} = 1.25 \times F_{r1-2}$$

at 0.8 from extension:

$$F_{rx} = 0.8 \times F_{r1-2}$$

1.4 Überprüfungen

5) Überprüfung der Radial- und Axialkräfte

Wird das Wellenende auch durch Radialkräfte belastet, so muß sichergestellt werden, daß die resultierenden Werte die in der Tabelle angegebenen nicht überschreiten.

Die Axialbelastung beträgt dann:

$$Fa_{1-2} = 0.2 \times Fr_{1-2}$$

Bei den in der Tabelle angegebenen Radialbelastungen wird eine Krafteinwirkung auf die Mitte des Wellenendes zugrunde gelegt; außerdem arbeiten die Getriebe mit Betriebsfaktor 1. Bei Einsatz von Sonderabtriebswellen beziehen Sie sich bitte auf die oben aufgeführten Abstände der Standardabtriebswellen.
Zwischenwerte für nicht aufgeführte Drehzahlen können durch Interpolation ermittelt werden. Hierbei ist jedoch zu berücksichtigen, daß der maximale Wert für Fr_1 bei 500 min^{-1} und für Fr_2 bei 15 min^{-1} gilt.
Bei Lasten, die nicht auf die Mitte der Ab- und Antriebswellen wirken, legt man folgende Werte zugrunde:

0.3 vom Wellenabsatz entfernt:

$$F_{rx} = 1.25 \times F_{r1-2}$$

0.8 vom Wellenabsatz entfernt:

$$F_{rx} = 0.8 \times F_{r1-2}$$

1.4 Verifiche

RX 700 Series

Calcolo Fr

Per calcolare il carico Fr agente sull'albero veloce o lento diamo formule approssimate per alcune trasmissioni più comuni, per la determinazione del carico radiale su albero veloce o lento.

1.4 Verification

Fr calculation

Use the formula and the approximate factors for input or output overhung load determination referred to the most common drive members to calculate Fr load at output shaft.

1.4 Überprüfungen

Berechnung der Fr

Für die Berechung der an der Abtriebswelle oder Antriebwelle wirkenden Belastungen Fr geben wir approximative Formeln an, die für einige der allgemeinen Antriebsformen zum Bestimmen der auf die An- oder Abtriebswelle einwirkenden Radialkraft verwendet werden kann.

$$Fr = k \cdot \frac{T}{d}$$

Fr [N]	Carico radiale approssimato *Approximate overhung load* Approx. Wert - Radialkraft	**d** [mm]	Diametro pulegge, ruote *Pulley diameter, wheels* Durchmesser Räder, Riemenscheiben	**k**	Fattore di collegamento *Connection factor* Anschlusswert	**T** [Nm]	Momento torcente *Torque* Drehmoment

k =	7000	5000	3000	2120	2000
Trasmissioni *Drive member* Antriebe	Ruote di frizione (gomma su metallo) *Friction wheel drive (rubber on metal)* *Kupplungsräder (Gummi auf Metall)*	Cinghie trapezoidali *V belt drives* Keilriemen	Cinghie dentate *Toothed belts* Zahnriemen	Ingranaggi cilindrici *Spur gears* Zylinderzahnräder	Catene *Chain drives* Ketten

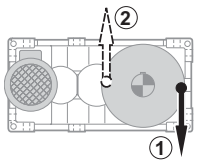

Nel caso di sollevamento con tamburo con tiro verso il basso è preferibile che la fune si avvolga dalla parte opposta al motore (1).
Nel caso più gravoso del precedente, con tiro verso l'alto, viceversa è preferibile che la fune si avvolga dal lato motore (2).

In lifting applications using winch drums in a downward pull direction, it is best for the rope to wrap on the side opposite to the motor (1).
In the more severe case of upward pull direction, the rope should wrap on motor side (2).

Bei Hebeverfahren mit einer Trommel mit Zugkraft nach unten sollte das Seil auf der dem Motor (1) entgegen gesetzten Seite aufgerollt werden.
Im Fall eines härteren Einsatzes als den zuvor genannten, mit Zugkraft nach oben, sollte das Seil dagegen an der Motorseite (2) aufgewickelt werden.

Verifiche

Caso A)
Per carichi radiali minori di 0.25 Fr_1' o Fr_2' è necessario verificare soltanto che contemporaneamente al carico radiale sia presente un carico assiale non superiore a 0.2 volte Fr_1' o Fr_2';
Caso B)
Per carichi radiali maggiori di 0.25 Fr_1' o Fr_2';
1) Calcolo abbreviato: Fr(input)< Fr_1' e Fr (output) < Fr_2' e che contemporaneamente al carico radiale sia presente un carico assiale non superiore a 0.2 volte Fr_1' o Fr_2';

2) Calcolo completo per il quale occorre fornire i seguenti dati:
- momento torcente applicato o potenza applicata
- n_1 e n_2 (giri al minuto dell'albero veloce e dell'albero lento)
- carico radiale Fr (direzione, intensità, verso)
- senso di rotazione dell'albero
- grandezza e tipo del riduttore scelto
- tipo olio impiegato e sua viscosità
- esecuzione grafica assi:
- carico assiale presente Fa

Consultare il supporto Tecnico per la verifica.

Verification

Case A)
For overhung loads lower than 0.25 Fr_1' or Fr_2', ensure that the thrust load applied simultaneously with OHL is not greater than 0.2 times Fr_1' or Fr_2';

Case B)
For overhung loads greater than 0.25 Fr_1' or Fr_2';
1) Quick calculation method: Fr(input)< Fr_1' and Fr (output)< Fr_2' and thrust load applied simultaneously with OHL not greater than 0.2 times Fr_1' or Fr_2';

2) For the standard calculation method, the following information is required:
- *applied torque or power*
- *n_1 and n_2 (input and output shaft min^{-1})*
- *overhung load Fr (orientation, amount of loading, direction)*
- *size and type of selected gear unit*
- *oil type and viscosity*
- *shaft arrangement:*
- *actual thrust load Fa*

Please contact our Engineering for a verification.

Überprüfungen

Fall A)
Bei Radialkräften unter 0.25 Fr_1' oder Fr_2' muss nur überprüft werden, dass gleichzeitig mit der Belastung durch die Radialkraft auch eine Axialkraft von nicht mehr als 0,2 Mal Fr_1' oder Fr_2' vorliegt.
Fall B)
Bei Radialkräften über 0.25 Fr_1' oder Fr_2':
1) Verkürzte Berechnungsgleichung: Fr(input) < Fr_1' und Fr (output) < Fr_2' und dass gleichzeitig mit der Belastung durch die Radialkraft auch eine Axialkraft von nicht mehr als 0.2 Mal Fr_1' oder Fr_2' vorliegt.
2) Vollständige Berechnungsgleichung für die folgende Daten erforderlich sind:
- appliziertes Drehmoment oder applizierte Leistung
- n_1 und n_2 (Drehungen/Minute der Antriebs- und Abtriebswelle)
- Radialkraft Fr (Richtung, Intensität, Seite)
- Drehrichtung der Welle
- Baugröße und Typ des gewählten Getriebes
- verwendeter Öltyp und dessen Viskositätsgrad
- grafische Achsenausführung
- vorliegende Axialkraft Fa

Für eine Überprüfung die Technischen Unterlagen konsultieren.

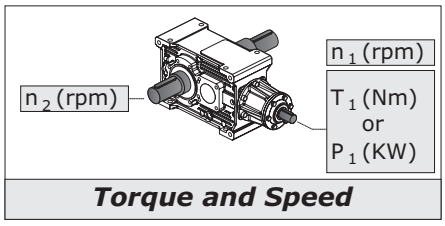

Torque and Speed

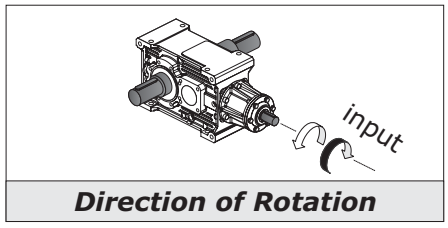

Direction of Rotation

Overhung Load

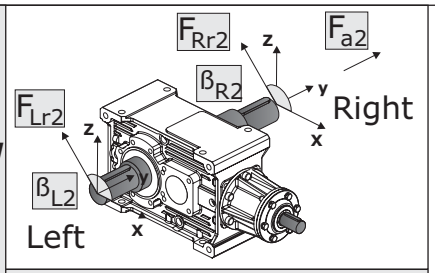

Output

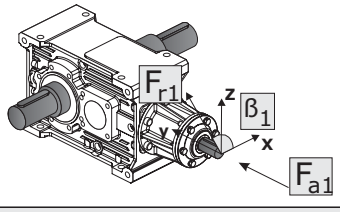

Input

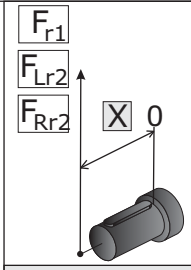

Distance

1.4 Verifiche

05 5) Verifica carichi radiali e assiali

RX 800 Series

Qualora il collegamento tra riduttore e macchina motrice o operatrice sia effettuato con mezzi che generano carichi radiali sull'estremità d'albero veloce o lento, occorre fare le seguenti verifiche.

Calcolo Fr_2' e Fr_1'

I carichi massimi Fr_1 e Fr_2 sono calcolati con Fs=1 ed a una distanza dalla battuta dell'albero di 0.5 S se albero veloce o 0.5 R se albero lento.
Tali valori sono riportati nelle tabelle delle prestazioni; per esecuzione Fn vedere sezione T.
Per distanze variabili tra 0 e una distanza "X" bisogna utilizzare le tabelle seguenti:
Fr_2 con coefficiente A.
Fr_2 con coefficiente C nel caso di flange FD.
Fr_1 con coefficiente B.

1.4 Verification

5) Overhung and thrust load verification

When a gear unit is connected to prime mover or driven machine using overhung drive members that place a radial load on input or output shaft end, check the following loads.

Fr_2' e Fr_1'calculation

Load capacity ratings Fr_1 and Fr_2 consider a service factor Fs=1 and load location at a distance from shaft shoulder of 0.5 S for input shafts or 0.5 R for output shafts.
These values are reported in the rating tables; for configuration Fn look section T.
Where load is applied at a distance from shoulder between 0 and an "X" distance, refer to the following tables:
Fr_2 with load loca tion factor A.
Fr_2 with load location factor C if an FD flange is used.
Fr_1 with load location factor B.

1.4 Überprüfungen

5) Überprüfung der Radial- und Axialkräfte

Erfolgt die Verbindung zwischen Getriebe und Kraft- oder Arbeitsmaschine mit Vorrichtungen, die Radialkräfte auf das Ende der Antriebs- oder Abtriebswelle ausüben, sind folgende Überprüfungen erforderlich.

Berechung von Fr_2' e Fr_1'

Die maximalen Belastungskräfte Fr_1 und Fr_2 werden mit Fs=1 und auf einem Abstand vom Wellenansatz von 0.5 S im Fall der Antriebswelle oder 0.5 R im Fall der Abtriebswelle berechnet.
Diese Werte werden in den Leistungstabellen angegeben; die Werte von Ausführung Fn , können Sie auf Abschnitt T finden.
Bei zwischen 0 und einer Distanz "X" variierenden Abständen müssen folgende Tabellen verwendet werden:
Fr_2 mit Koeffizient A.
Fr_2 mit Koeffizient C bei FD-Flanschen.
Fr_1 mit Koeffizient B.

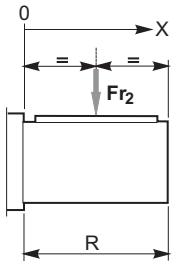

$$Fr_2' = Fr_2 \cdot \left(\frac{A}{A + X - \frac{R}{2}} \right)$$

$$Fr'_2 = Fr_2 \,.\, C$$

solo per esecuzione FD
only for FD configuration
Nur für Ausführungen FD

Fr_2'	[N]	Carico radiale ammissibile su albero uscita alla distanza X	*Permissible output shaft OHL at distance X*	An Abtriebswelle auf Distanz X zulässige Radialkraft
Fr_2	[N]	Carico radiale ammissibile su albero uscita indicato a catalogo	*Output shaft OHL capacity as per catalogue rating*	An Abtriebswelle gemäß Katalogangaben zulässige Radialkraft
X	[mm]	Distanza dalla battuta dell'albero	*Distance from shaft shoulder*	Distanz vom Wellenansatz
R	[mm]	Sporgenza dell'albero uscita	*Output shaft projection*	Überstand der Abtriebswelle
A		Coefficiente da tabella	*Load location factor from table*	Koeffizient aus Tabelle
C		Coefficiente da tabella	Load location factor from table	

A - C

Coefficienti correttivi del carico radiale di catalogo in uscita Fr_2 in funzione della distanza dalla battuta
Load location factors to adjust output OHL capacity rating Fr_2 based on distance from shoulder
Korrekturkoeffizient der Radialkraft am Abtrieb Fr_2 gemäß Katalog in Abhängigkeit des Ansatzabstands

	RXO															
	802	**804**	**806**	**808**	**810**	**812**	**814**	**816**	**818**	**820**	**822**	**824**	**826**	**828**	**830**	**832**
A	99	109	124	137	156	175	200	225	236	261	294	331	385	405	447	507
C	1.32	1.35	1.39	1.46	1.49	1.43	1.32	1.32	1.33	1.35	1.32	—				

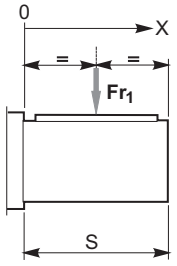

$$Fr_1' = Fr_1 \cdot \left(\frac{B}{B + X - \frac{S}{2}} \right)$$

Fr_1'	[N]	Carico radiale ammissibile su albero entrata alla distanza X	*Permissible input shaft OHL at distance X*	An Antriebswelle auf Distanz X zulässige Radialkraft
Fr_1	[N]	Carico radiale ammissibile su albero entrata indicato a catalogo	*Input shaft OHL capacity as per catalogue rating*	An Antriebswelle gemäß Katalogangaben zulässige Radialkraft
X	[mm]	Distanza dalla battuta dell'albero	*Distance from shaft shoulder*	Distanz vom Wellenansatz
S	[mm]	Sporgenza dell'albero entrata	*Input shaft projection*	Überstand der Antriebswelle
B		Coefficiente da tabella	*Load location factor from table*	Koeffizient aus Tabelle

B

Coefficienti correttivi del carico radiale di catalogo in entrata Fr_1 in funzione della distanza dalla battuta
Load location factors to adjust input OHL capacity rating Fr_1 based on distance from shoulder
Korrekturkoeffizient der Radialkraft am Antrieb Fr_1 gemäß Katalog in Abhängigkeit des Ansatzabstands

	Size	**802**	**804**	**806**	**808**	**810**	**812**	**814**	**816**	**818**	**820**	**822**	**824**	**826**	**828**	**830**	**832**
B	**RXO1**	67	75	82	90	100	109	120	133	147	164	184	205	—			
	RXO2	53	61	67	75	82	90	100	109	120	133	147	164	184	205	—	
	RXO3	47	48	53	61	67	75	82	90	100	109	120	133	147	164	184	205
	RXO4	32	42	47	48	53	61	67	75	—							

1.4 Verifiche

RX 800 Series

Calcolo Fr

Per calcolare il carico Fr agente sull'albero veloce o lento diamo formule approssimate per alcune trasmissioni più comuni, per la determinazione del carico radiale su albero veloce o lento.

1.4 Verification

Fr calculation

Use the formula and the approximate factors for input or output overhung load determination referred to the most common drive members to calculate Fr load at output shaft.

1.4 Überprüfungen

Berechnung der Fr

Für die Berechung der an der Abtriebswelle oder Antriebwelle wirkenden Belastungen Fr geben wir approximative Formeln an, die für einige der allgemeinen Antriebsformen zum Bestimmen der auf die An- oder Abtriebswelle einwirkenden Radialkraft verwendet werden kann.

$$Fr = k \cdot \frac{T}{d}$$

Fr [N]	Carico radiale approssimato *Approximate overhung load* Approx. Wert - Radialkraft	**d** [mm]	Diametro pulegge, ruote *Pulley diameter, wheels* Durchmesser Räder, Riemenscheiben	**k**	Fattore di collegamento *Connection factor* Anschlusswert	**T** [Nm]	Momento torcente *Torque* Drehmoment

k =	7000	5000	3000	2120	2000
Trasmissioni *Drive member* Antriebe	Ruote di frizione (gomma su metallo) *Friction wheel drive (rubber on metal)* *Kupplungsräder (Gummi auf Metall)*	Cinghie trapezoidali *V belt drives* Keilriemen	Cinghie dentate *Toothed belts* Zahnriemen	Ingranaggi cilindrici *Spur gears* Zylinderzahnräder	Catene *Chain drives* Ketten

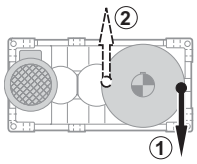

Nel caso di sollevamento con tamburo con tiro verso il basso è preferibile che la fune si avvolga dalla parte opposta al motore (1).
Nel caso più gravoso del precedente, con tiro verso l'alto, viceversa è preferibile che la fune si avvolga dal lato motore (2).

In lifting applications using winch drums in a downward pull direction, it is best for the rope to wrap on the side opposite to the motor (1).
In the more severe case of upward pull direction, the rope should wrap on motor side (2).

Bei Hebeverfahren mit einer Trommel mit Zugkraft nach unten sollte das Seil auf der dem Motor (1) entgegen gesetzten Seite aufgerollt werden.
Im Fall eines härteren Einsatzes als den zuvor genannten, mit Zugkraft nach oben, sollte das Seil dagegen an der Motorseite (2) aufgewickelt werden.

Verifiche

Caso A)
Per carichi radiali minori di 0.25 Fr_1' o Fr_2' è necessario verificare soltanto che contemporaneamente al carico radiale sia presente un carico assiale non superiore a 0.2 volte Fr_1' o Fr_2';
Caso B)
Per carichi radiali maggiori di 0.25 Fr_1' o Fr_2';
1) Calcolo abbreviato: Fr(input)< Fr_1' e Fr (output) < Fr_2' e che contemporaneamente al carico radiale sia presente un carico assiale non superiore a 0.2 volte Fr_1' o Fr_2';

2) Calcolo completo per il quale occorre fornire i seguenti dati:
- momento torcente applicato o potenza applicata
- n_1 e n_2 (giri al minuto dell'albero veloce e dell'albero lento)
- carico radiale Fr (direzione, intensità, verso)
- senso di rotazione dell'albero
- grandezza e tipo del riduttore scelto
- tipo olio impiegato e sua viscosità
- esecuzione grafica assi:
- carico assiale presente Fa

Consultare il supporto Tecnico per la verifica.

Verification

Case A)
For overhung loads lower than 0.25 Fr_1' or Fr_2', ensure that the thrust load applied simultaneously with OHL is not greater than 0.2 times Fr_1' or Fr_2';

Case B)
For overhung loads greater than 0.25 Fr_1' or Fr_2';
1) Quick calculation method: Fr(input)< Fr_1' and Fr (output)< Fr_2' and thrust load applied simultaneously with OHL not greater than 0.2 times Fr_1' or Fr_2';

2) For the standard calculation method, the following information is required:
- *applied torque or power*
- *n_1 and n_2 (input and output shaft min^{-1})*
- *overhung load Fr (orientation, amount of loading, direction)*
- *size and type of selected gear unit*
- *oil type and viscosity*
- *shaft arrangement:*
- *actual thrust load Fa*

Please contact our Engineering for a verification.

Überprüfungen

Fall A)
Bei Radialkräften unter 0.25 Fr_1' oder Fr_2' muss nur überprüft werden, dass gleichzeitig mit der Belastung durch die Radialkraft auch eine Axialkraft von nicht mehr als 0,2 Mal Fr_1' oder Fr_2' vorliegt.
Fall B)
Bei Radialkräften über 0.25 Fr_1' oder Fr_2':
1) Verkürzte Berechnungsgleichung: Fr(input) < Fr_1' und Fr (output) < Fr_2' und dass gleichzeitig mit der Belastung durch die Radialkraft auch eine Axialkraft von nicht mehr als 0.2 Mal Fr_1' oder Fr_2' vorliegt.
2) Vollständige Berechnungsgleichung für die folgende Daten erforderlich sind:
- appliziertes Drehmoment oder applizierte Leistung
- n_1 und n_2 (Drehungen/Minute der Antriebs- und Abtriebswelle)
- Radialkraft Fr (Richtung, Intensität, Seite)
- Drehrichtung der Welle
- Baugröße und Typ des gewählten Getriebes
- verwendeter Öltyp und dessen Viskositätsgrad
- grafische Achsenausführung
- vorliegende Axialkraft Fa

Für eine Überprüfung die Technischen Unterlagen konsultieren.

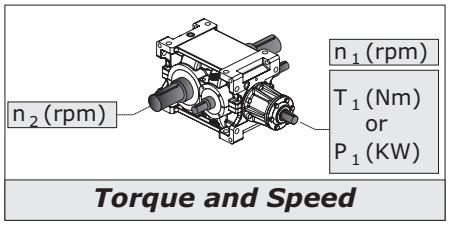

Torque and Speed

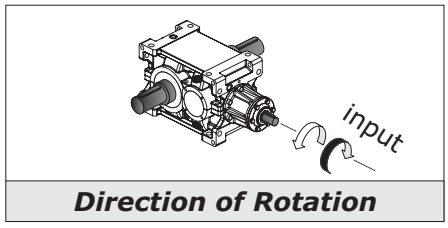

Direction of Rotation

Overhung Load

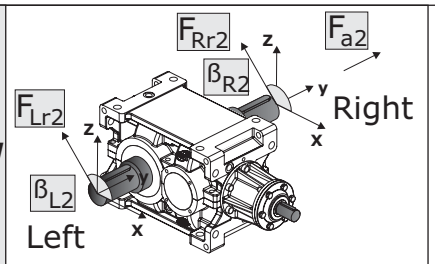

Output

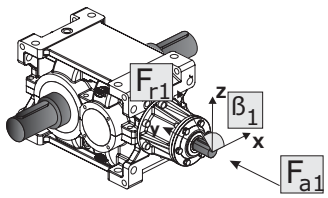

Input

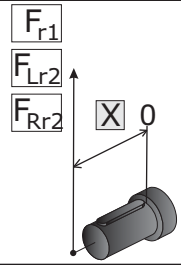

Distance

1.4 Verifiche

06 6) Verifica Posizione di montaggio

07 7) Adeguatezza della potenza termica del riduttore:
Nel caso di solo riduttore in servizio continuo o intermittente gravoso in ambienti a temperatura elevata e/o con difficoltà di scambio termico (es. acciaierie) è necessario verificare che la potenza termica nominale corretta dai fattori sia superiore alla potenza assorbita come evidenziato nella seguente equazione:

$$P_1 \leq P_{tN} \cdot fm \cdot fa \cdot fd \cdot fp \cdot ff \quad [kW]$$

Dove:

P_{tN} = potenza termica nominale
fm = fattore correttivo per la posizione di montaggio
fa = fattore correttivo dell'altitudine
fd = fattore correttivo del tempo di lavoro
fp = fattore correttivo della temperatura ambiente
ff = fattore correttivo di aerazione con ventola

RX 700 - Qualora tale condizione non sia verificata occorre consultarci.

RX 800 - Qualora tale condizione non sia verificata occorre sostituire la ventola con un gruppo di raffreddamento con scambiatore di calore. Per selezionare il gruppo di raffreddamento adeguato occorre determinare la P_{ta} necessaria:

RX 700 Series
Pta = 0

$$P_{ta} \geq P_1 - (P_{tN} \cdot fm \cdot fa \cdot fd \cdot fp) \quad [kW]$$

dove:
P_{ta} = potenza termica addizionale

Dopo avere selezionato il gruppo di raffreddamento, ripetere la verifica aggiungendo alla precedente il valore massimo di P_{tamax} del range identificato espresso in tabella, adeguato con i coefficienti correttivi di temperatura acqua e aria:

RX 700 Series
Ptmax = 0

$$P_1 \leq (P_{tN} \cdot fm \cdot fa \cdot fd \cdot fp) + (P_{tamax} \cdot fw \cdot fc) \quad [kW]$$

dove:
P_{tamax} = potenza termica addizionale del range identificato espresso in tabella
fw = coefficiente relativo alla temperatura dell'acqua (esclude fc)
fc = coefficiente relativo alla temperatura dell'aria (esclude fw)

1.4 Verification

6) Check mounting position

7) Ensure gear unit thermal power is suitable for the application:
If a gear unit is to be used in continuous or intermittent duty in environments where high temperatures and/or poor heat exchange are encountered (such as steelworks), check to ensure the thermal power obtained after application of the relevant correction factors is greater than absorbed power, i.e. that the following condition is verified:

Where:

P_{ta} = thermal power rating
fm = mounting position factor

fa = altitude factor
fd = operation time factor
fp = ambient temperature factor

ff = fan cooling factor

***RX 700** - In case such operation condition is not verified please get in touch with us.*

***RX 800 -** If this condition is not verified, opt for a heat exchanger instead of fan cooling. To select a suitable cooling unit, you need to determine required P_{ta}:*

Where:
P_{ta} = additional thermal power required

After selecting the cooling unit, check that the following condition is satisfied; as you can see, it considers the upper limit value P_{tamax} of the resulting tabulated range adjusted using the water and air temperature correction factors:

Where:
P_{tamax} = additional thermal power required obtained from resulting tabulated range
fw = water temperature factor (excludes fc)
fc = air temperature factor (excludes fw)

1.4 Überprüfungen

6) Prüfen der Einbaulage

7) Angemessene thermische Grenzleistung des Getriebes:
Wird ein einziges Getriebe im Dauerbetrieb oder harten Schaltbetrieb in einer Umgebung mit hohen Temperaturen und/oder einem schwierigem Wärmeaustausch (z.B. Stahlwerke) eingesetzt, muss geprüft werden, dass die thermische, von den jeweiligen Faktoren korrigierte Nenngrenzleistung über der Aufnahmeleistung liegt, wie es in der folgenden Gleichung dargestellt wird:

Hier ist:

P_{ta} = thermische Nenngrenzleistung
fm = Korrekturfaktor für Einbaulage

fa = Höhenkorrekturwert
fd = Korrekturfaktor der Arbeitszeit
fp = Korrekturfaktor der Umgebungstemperatur
ff = Korrekturfaktor der Belüftung durch Lüfter

RX 700 - Wenn diese Bedingung nicht erfüllt wird, bitten wir Sie sich an uns zu wenden.

RX 800 - Sollte diese Bedingung nicht gegeben sein, muss der Lüfter durch ein Kühlaggregat mit Wärmeaustauscher ersetzt werden. Vor der Wahl des angemessenen Kühlaggregats muss zunächst die erforderliche P_{ta} bestimmt werden:

Hier ist:
P_{ta} = thermische Zusatzgrenzleistung

Nach erfolgter Wahl der Kühlgruppe, die Kontrolle wiederholen und dabei dem vorausgehenden Wert den max. Wert des P_{tamax} des in der Tabelle angegebenen Bereichs zurechnen und durch die Korrekturkoeffizienten der Wasser- und Lufttemperatur anpassen:

Hier ist:
P_{tamax} = thermische Zusatzgrenzleistung des identifizierten, in der Tabelle angegebenen Bereichs
fw = Koeffizient bezüglich der Wassertemperatur (schließt fc aus)
fc = Koeffizient bezüglich der Lufttemperatur (schließt fw aus)

1.4 Verifiche — *1.4 Verification* — 1.4 Überprüfungen

P_{tN}

Potenza termica nominale
Thermal power rating
Termische Nenngrenzleistung

	RX 700 Series					RX 800 Series														
	704	708	712	716	720	802	804	806	808	810	812	814	816	818	820	822	824	826	828	830	832
RXO1	7.5	11.0	16.5	25	39	30	39	51	66	82	104	127	158	203	252	304	368	—	—	—	—
RXO2	—	12	18	26	35	24	30	40	52	65	82	102	127	165	205	248	306	368	445	—	—
RXO3	—	—	—	—	—	14	17	23	30	38	49	61	77	101	127	156	195	235	289	365	440
RXO4	—	—	—	—	—	11	14	18	22	28	35	45	55	—	—	—	—	—	—	—	—

La P_{tN} è riferita ad un ambiente industriale aperto con velocità dell'aria di 1,4 m/s; nel caso di ambienti confinati scarsamente aerati consultarci
P_{tN} refers to an open space industrial environment with air speed 1,4 m/s; in the event of a confined space environment with poor ventilation, please contact the factory
Die P_{tN} bezieht sich immer auf einen Einsatz im industriellen offenen Umfeld mit Luftsgeschwindgkeit 1,4 m/s; sollten Umgebungen mit geringer Belüftung daran angrenzen, bitten wir Sie, sich mit uns in Verbindung zu setzen

fm

Fattore correttivo per la posizione di montaggio, velocità e rapporto
Correction factor accounting for mounting position, speed and ratio
Korrekturfaktor für Einbaulage, Drehzahl und Übersetzungsverhältnis

fm	RX 700 Series
	1.0

fm		ir	RX 800 Series							
			all	M1-M2-M6	M3-M5			M4		
			n_1							
			0-749	0-n_{1max}	750-1250	1251-1750	1751-n_{1max}	750-1250	1251-1750	1751-n_{1max}
RXO1 RXV1	802-806	4.4-25.9	1	1	1	1	1	1	1	1
	808-814	4.4-11.7			0.9	0.8	0.65	1	0.9	0.7
		13.3-28.5			0.95	0.85	0.7	1	1	0.8
	816-824	4.4-11.7			0.7	0.65	0.5	0.9	0.8	0.65
		13.7-27.6			0.9	0.75	0.65	0.95	0.85	0.75

fm		ir	all	M1-M2	M3-M6			M4-M5		
			n_1							
			0-749	0-n_{1max}	750-1250	1251-1750	1751-n_{1max}	750-1250	1251-1750	1751-n_{1max}
RXO2 RXV2	802-806	19.4-124	1	1	1	1	1	1	1	1
	808-814	19.1-41.4			0.95	0.85	0.7	0.85	0.75	0.6
		43.6-123			1	0.9	0.75	0.9	0.8	0.65
	816-820	19.3-39.3			0.85	0.75	0.6	0.7	0.65	0.5
		44.1-124			0.9	0.8	0.65	0.75	0.7	0.55
	822-828	19.4-40			0.75	0.7	0.55	0.7	0.6	0.5
		42.2-132			0.85	0.75	0.6	0.7	0.65	0.5

fm		ir	all	M1-M2	M3-M6			M4-M5		
			n_1							
			0-749	0-n_{1max}	750-1250	1251-1750	1751-n_{1max}	750-1250	1251-1750	1751-n_{1max}
RXO3 RXV3	802-806	110-700	1	1	1	1	1	1	1	1
	808-814	110-231			0.95	0.85	0.7	0.9	0.8	0.65
		243-700			1	1	0.8	1	0.9	0.75
	816-820	109-257			0.9	0.8	0.65	0.85	0.75	0.6
		264-697			1	0.9	0.75	0.95	0.85	0.7
	822-832	108-253			0.85	0.75	0.6	0.75	0.7	0.55
		268-731			0.95	0.85	0.7	0.9	0.8	0.65
RXO4	802-806	all	1	1	1	1	1	1	1	1
	808-816				1	1	0.8	1	0.9	0.75

N.B.
I valori di n_{1max} sono riportati al punto 4

fm =1 - nel caso in cui n_1 richieda la lubrificazione forzata

NOTE:
n_{1max} values are listed at point 4

fm=1 - if n_1 required forced lubrication

HINWEIS:
Die Werte n_{1max} werden unter Punkt 4 angegeben.
fm=1 - / falls n_1 eine Zwangsschmierung erfordert

1.4 Verifiche — *1.4 Verification* — 1.4 Überprüfungen

fa

Fattore correttivo dell'altitudine
Altitude factor
Korrekturwert *der Höhe*

m	0	750	1500	2250	3000
fa	1	0.95	0.90	0.85	0.81

fd

Fattore correttivo del tempo di lavoro
Operation time factor
Korrekturwert der Betriebszeit

S3%	100	80	60	40	20
fd	1	1.05	1.15	1.35	1.8

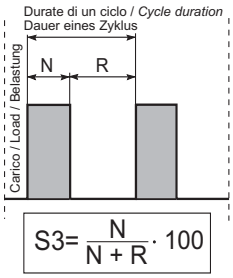

$$S3 = \frac{N}{N+R} \cdot 100$$

fp

Fattore correttivo della temperatura ambiente
Ambient temperature factor
Korrekturfaktor der Umgebungstemperatur

Temperatura ambiente *Ambient temperature* Umgebungstemperatur	50 °C	40 °C	30 °C	20 °C	10 °C	0 °C
fp	0.63	0.75	0.87	1	1.12	1.25

ff

Fattore di aerazione
Aeration factor
Belüftungsfaktor

RX 700 Series		
ff	1	Riduttore senza ventilazione forzata / *Non ventilated gearbox* / Nicht belüftetes Getriebe

Il fattore correttivo ff della potenza termica che tiene conto dell'effetto refrigerante della ventola assume in accordo con le norme AGMA 6010.E88 i valori riportati nella tabella. L'impiego è limitato alle velocità maggiori o uguali a 700 min^{-1}.

Cooling fan factors ff reported in table 8 are in accordance with AGMA 6010.E88 and can be used directly to adjust thermal power to reflect the use of a cooling fan. These factors must only be used for speeds equal to 700 rpm and higher.

In Übereinstimmung mit den Normen AGMA 6010.E88 nimmt der Korrekturwert ff der thermischen Grenzleistung, der den Kühleffekt des Lüfters berücksichtigt, die in der Tabelle angegebenen Werte an. Der Einsatz beschränkt sich auf die Drehzahlen die 700 min^{-1} betragen oder darüber liegen.

RX 800 Series			
ff	Tipo *Type* Typ	Tipo ventola *Fan type* Lüftertyp	Note *Notes* Hinweise
1.7	**RXO** **RXV**	VE	—
2.1	**RXO**	VEMB VEMN	—

1.4 Verifiche — *1.4 Verification* — 1.4 Überprüfungen

Pta [kW]

Potenza termica addizionale
Additional thermal power
Thermische Zusatzgrenzleistung

Raffreddamento con scambiatore acqua-olio (Tacqua=15°C)
Cooling by water-oil exchanger (Twater=15°C)
Kühlung durch Wasser-/Ölaustauscher (TWasser=15°C)

RFW...		RXO-V 1	RXO-V 2	RXO-V 3
Size	Q_{min}			
1	6	≤ 66	≤ 46	≤ 37
2	6	67 ÷ 108	47 ÷ 74	38 ÷ 59
3	16	109 ÷ 202	75 ÷ 139	60 ÷ 111
4	30	203 ÷ 542	140 ÷ 373	112 ÷ 298
5	80	543 ÷ 968	374 ÷ 666	299 ÷ 533
6	135	968 ÷ 1610	666 ÷ 1107	533 ÷ 886
7	200	1610 ÷ 2901	1107 ÷ 1995	886 ÷ 1596
8	200	2901 ÷ 3686	1995 ÷ 2536	1596 ÷ 2027

Raffreddamento con scambiatore aria-olio (Taria=20°C)
Cooling by airr-oil exchanger (Tair=20°C)
Kühlung durch Luft-/Ölaustauscher (TLuft=20°C)

RFA...		RXO-V 1	RXO-V 2	RXO-V 3
Size	Q_{min}			
1	6	≤ 149	≤ 103	≤ 82
2	13	150 ÷ 200	104 ÷ 138	83 ÷ 110
3-A 3-B	32	201 ÷ 392	139 ÷ 269	111 ÷ 215
4	112	393 ÷ 656	270 ÷ 451	216 ÷ 361
5	112	657 ÷ 984	452 ÷ 676	362 ÷ 541
6	160	985 ÷ 1235	677 ÷ 849	452 ÷ 679
7	160	1236 ÷ 1940	850 ÷ 1334	680 ÷ 1067

fw

Coefficiente relativo alla temperatura dell'acqua
Water temperature factor
Koeffizient bezüglich der Wassertemperatur

Twater	15°C	20° C	25° C	30° C
fw	1	0.85	0.7	0.6

fc

Coefficiente relativo alla temperatura dell'aria
Air temperature factor
Koeffizient bezüglich der Lufttemperatur

Tair	15° C	20° C	25° C	30° C	35° C	40° C
fc	1.12	1	0.88	0.75	0.65	0.5

Una volta selezionato lo scambiatore è necessario verificare se la quantità di olio del riduttore è sufficiente a garantire un corretto funzionamento del gruppo.
Pertanto deve essere verificata la relazione:

After selecting the cooling system it's necessary to check if the oil quantity is enough for making it work.

Therefore check the following formula:

Nach der Auswahl des Kühlsystems ist es nötig mit unten stehender Formel zu überprüfen, ob die Ölmenge für diese Arbeit ausreichend ist:

$$Q_{rid} \geq Q_{min} \times 1.2$$

Q_{rid} - Quantità olio di riempimento del riduttore (vedere 1.8)

Q_{min} - Quantità olio minima che deve avere il serbatoio olio per garantire il funzionamento del gruppo.

Qualora la relazione non fosse soddisfatta è necessario prevedere un serbatoio aggiuntivo

Q_{rid} - *Gearbox oil quantity (l) look at points 1.8*

Q_{min} - *Minimum tank oil quantity to assure the cooling running.*

If the formula is not satisfied, it will be necessary to add another oil tank.

Q_{rid} - Ölfüllmenge des Getriebes siehe Punkt 1.8

Q_{min} - Minimale Ölfüllung im Tank, um die Kühlung sicherzustellen.

Sollte die Relation nicht zufriedenstellend sein, muss ein Zusatztank vorgesehen werden.

1.4 Verifiche

08 8) Compatibilità esecuzione grafica e forma costruttiva.

Per ulteriori informazioni vedere - 1.7.

09 9) Condizioni di impiego:
9.1 - ta > 0 °C: vedere i punti 1.8;
9.2 - ta < -10 °C: contattare il nostro servizio tecnico-commerciale.

10 10) Coppia di slittamento del calettatore

E' necessario che sia soddisfatta la seguente relazione:

1.4 Verification

8) Ensure that shaft arrangement and design configuration are compatible.

For more details, please read - 1.7

9) Using conditions:
9.1 - ta > 0 °C: look at points 1.8;
9.2 - ta < -10 °C: contact our techical sales dept.

10)Shrink disk slipping torque

The following formula must be satisfied:

1.4 Überprüfungen

8) Kompatibilität der grafischen Ausführung und der Bauform.

Sie können Weitere Informationen siehe - 1.7.

9) Anwendungsbedingungen:
9.1 - ta > 0 °C: siehe Punkt 1.8;
9.2 - ta < -10 °C: bitte kontaktieren sie unsere technische Verkaufsabteilung.

10)Schrumpfscheiben-Schlupfmoment

Folgende Bedingung muss erfüllt sein:

$$M_{2s} > T_{2max}$$

Coppia Slittamento Slipping torques Rutsch- momente M_{2s} [kNm]	RX 700 Series					RX 800 Series													
	704	708	712	716	720	802	804	806	808	810	812	814	816	818	820	822	824	826	828	830
	0.34	0.78	1.52	2.5	8.3	4.6	8.3	12.0	20.2	23.0	31.7	42.3	61.5	86.0	138	240	320	415	612	788

T_{2max} - Coppia Uscita Sovraccarico Applicazione

M_{2s} - Coppia di slittamento calettatore

T_{2max} - *Application overloaded output torque*

M_{2s} - *Shrink disc slipping torque:*

T_{2max} - Maximalmoment bei Überlast

M_{2s} - Schrumpfscheiben-Schlupfmoment:

11 11) Coppie antiretro

E' necessario che sia soddisfatta la seguente relazione:

11) Back-stop device torque

The following ratio must be met:

11)Rücklauf-Drehmomente

Folgendes Verhältnis muss gegeben sein

$$T_{1a} > \left(\frac{T2r * 100}{RD * ir} \right)$$

RX 700 Series		RXO-V1												
704	ir			9.5	13.8	15.2	18.5	22.1	26.5	36.4	44.3	55.2	63.5	
	T1a			16.7	11.5	16.7	16.7	11.5	11.5	7	7	4.9	4.9	
708	ir	5.2	7.1	10.0	11.9	14.6	16.7	21.2	24.2	31.0	39.8	51.0	57.0	73.2
	T_{1a}	26.1	26.1	26.1	26.1	26.1	26.1	18.0	18.0	18.0	10.9	10.9	7.6	7.6
712	ir	5.2	7.4	10.0	12.2	14.6	17.0	21.2	24.6	31.0	40.5	51.0	58.0	73.2
	T1a	70.0	70.0	70.0	70.0	70.0	70.0	48.3	48.3	48.3	29.4	29.4	20.5	20.5
716	ir	5.2	7.4	10.2	12.2	14.6	17.0	21.2	24.6	31.9	40.5	52.6	58.0	75.4
	T1a	131.5	131.5	131.5	131.5	131.5	131.5	90.7	90.7	90.7	55.1	55.1	38.4	38.4
720	ir	5.2	7.6	10.3	12.3	14.9		20.2	24.6	33.4	40.7	51.3	57.4	72.3
	T1a	217.8	217.8	217.8	217.8	217.8		132.2	132.2	80.0	80.0	80.0	56.7	56.7

1.4 Verifiche — *1.4 Verification* — 1.4 Überprüfungen

RX 700 Series		RXO-V2													
708	ir / T1a	A richiesta / On request / Auf Anfrage													
712	ir	60.8	74.5	98.4	125.2	142.6	168.1	202.5	234.7	259.9	296.1	304.1	372.7	424.6	571.0
	T1a	26.1	26.1	26.1	18.0	18.0	10.9	10.9	10.9	10.9	10.9	7.6	7.6	7.6	7.6
716	ir	61.9	74.5	100.1	125.2	145.0	177.7	206.0	238.7	267.6	310.2	342.3	383.8	444.8	561.2
	T_{1a}	70.0	70.0	70.0	48.3	48.3	29.4	29.4	29.4	29.4	29.4	20.5	20.5	20.5	20.5
720	ir		46.0	54.9	66.9	79.5	102.5	125.0	159.5	205.7	250.5	315.6	371.6	452.5	569.4
	T1a		131.5	131.5	131.5	90.7	90.7	90.7	55.1	55.1	55.1	55.1	38.4	38.4	38.4

RX 800 Series	RXO1 - RXV1						
	T_{1a}						
	i <11	i <12	i <13	11,1<i<19,6	12,1<i<19,6	13,1<i<19,6	i > 19,7
802	—	462	—	—	307	—	219
804	—	462	—	—	307	—	219
806	—	517	—	—	344	—	245
808	937	—	—	601	—	—	429
810	—	1639	—	—	1090	—	777
812	—	1639	—	—	1090	—	777
814	—	2148	—	—	1427	—	1018
816	—	3395	—	—	2256	—	1609
818	—	—	4183	—	—	2870	1982
820	4107	—	—	2780	—	—	1982
822	A richiesta *On request* Auf anfrage						
824							

RX 800 Series	RXO2 - RXV2						
	T_{1a}						
	i <47,5	i <53	47,6<i<77	53,1<i<80	47,6<i<82	i > 77,1	i > 82,1
802	160	—	—	—	107	—	76
804	196	—	—	—	131	—	93
806	462	—	—	—	307	—	219
808	462	—	—	—	307	—	219
810	517	—	—	—	344	—	245
812	904	—	601	—	—	429	—
814	1639	—	1090	—	—	777	—
816	1639	—	1090	—	—	777	—
818	2148	—	1427	—	—	1018	—
820	3395	—	—	—	2256	—	1609
822	—	4183	—	2780	—	—	1982
824	4107	—	2780	—	—	—	1982
826	—	6891	—	4670	—	—	3287
828	A richiesta / On request / Auf anfrage						
830							

T_{2r} = Coppia uscita moto retrogado;
RD = Rendimento dinamico riduttore;
ir = rapporto riduzione

T_{1a} = Coppia limite in ingresso del dispositivo antiretro - [Nm] .

T2r = output torque retrogade motion;
RD = gearbox dinamic performance;
ir = reduction ratio

T_{1a} = income limit torque for back-stop device - [Nm].

T2r = Rückläufiges Abtriebsdrehmoment
RD =Dynamischer Getriebewirkungsgrad
ir = Untersetzungsverhältnis

T_{1a} = Grenzantriebsmoment der Rücklaufsperre - [Nm].

B

1.4 Verifiche — *1.4 Verification* — 1.4 Überprüfungen

RX 800 Series	RXO3 - RXV3						
	T_{1a}						
	i <240	i <263	240,1<i<369	263<i<369	263<i<410	i > 369,1	i > 410,1
802	—	53	—	—	36		25
804	—	53	—	36	—	25	—
806	—	100	—	—	67	—	47
808	—	160	—	—	107	—	76
810	—	234	—	—	155	—	111
812	—	371	—	—	247	—	176
814	—	424	—	—	282	—	201
816	462	—	307	—	—	219	—
818	—	837	—	—	556	—	397
820	—	1339	—	—	890	—	634
822	A richiesta / *On request* / Auf anfrage						
824							
826							
828							
830							
832							

T_{2r} = Coppia uscita moto retrogado;
RD = Rendimento dinamico riduttore;
ir = rapporto riduzione

T_{1a} = Coppia limite in ingresso del dispositivo antiretro - [Nm] .

T2r = output torque retrogade motion;
RD = gearbox dinamic performance;
ir = reduction ratio

T_{1a} = income limit torque for back-stop device - [Nm].

T2r = Rückläufiges Abtriebsdrehmoment
RD =Dynamischer Getriebewirkungsgrad
ir = Untersetzungsverhältnis

T_{1a} = Grenzantriebsmoment der Rücklaufsperre - [Nm].

1.4 Verifiche

12 12) Verifica peso motore elettrico:

RX 700 Series

Qualora la grandezza del motore elettrico installato sia maggiore della IEC 180 (peso 165 Kg) e qualora la posizione di montaggio del riduttore sia tale da porre il motore nelle posizioni 1-2-3 è necessario contattare il nostro servizio tecnico per verificare se l'installazione è idonea, considerando il peso del motore installato e il fattore di servizio dell'applicazione.

P_{KG} - peso motore elettrico

13 13) Coppia frenatura-Motore Autofrenante

Nel caso di frenature T_{2max} può essere considerata come quella parte della coppia decelerante (T_{2dec}) che passa attraverso l'asse lento del riduttore:

1.4 Verification

12) Verify of the electric motor weight:

If the input electric motor is bigger than IEC 180 (weight 165 Kg) and the mounting position is 1-2-3, it will be necessary to contact our technical sales department to check the electric motor weight and the service factor of the installation.

P_{KG} - *Electric motor weight*

13) Braking torque - Brake motor

For braking T_{2max} may be considered as that portion of deceleration torque (T_{2dec}) passing through the gear unit output (low speed) shaft:

1.4 Überprüfungen

12)Überprüfung des

Wenn der elektrische Antriebsmotor größer als IEC 180 (ca. 165 kg Gewicht) und in
Position 1 bis 3 montiert ist, kontaktieren sie bitte unsere technische Verkaufsabteilung wegen Überprüfung von Gewicht und Servicefaktor.

P_{KG} - Gewicht E-Motor

13) Bremsmoment – Bremsmotor

Bei Bremsungen kann T_{2max} als der Teil des Beschleunigungsmoments Abbremsmoment (T_{2dec}), der durch die Abtriebsachse des Getriebes läuft, angesehen werden:

$$T_{2max} = T_{2dec} = \left(\left(\frac{T_{1f} \cdot i}{\eta} \right) - T_{2n} \right) \cdot \left(\frac{J}{J + \frac{J_0}{\eta}} \right) + T_{2n} \quad \textbf{[Nm]}$$

dove:
J: momento d'inerzia della macchina e del riduttore ridotto all'asse motore (kgm^2)
J_0: momento d'inerzia delle masse rotanti sull'asse motore (kgm^2)
T_{1f}: coppia frenante dinamica (Nm)

Where:
J: machine and gear unit inertial load reflected to motor shaft (kgm^2)
J_0: inertial load of rotating parts at motor shaft (kgm^2)
T_{1f}: dynamic braking torque (Nm)

Hier ist:
J: An der Motorachse reduziertes Trägheitsmoment der Maschine und des Getriebes (kgm^2)
J_0: Trägheitsmoment der an der Motorachse drehenden Massen (kgm^2)
T_{1f}: dynamisches Bremsmoment (Nm)

Prima della messa in servizio del riduttore è necessario verificare la seguente relazione:

Before using the gearbox, it's necessary to verify the following formula:

Vor Verwendung des Motors ist nach unten stehender Formel sicherzustellen:

$$T_{2max} < 2xT_N$$

Qualora la condizione non sia rispettatta è necessario provvedere alla regolazione della coppia di frenatura.

If the condition is not respected, it will be necessary to adjust the braking torque.

Wenn diese Bedingung nicht erreicht wird, ist es notwendig das Bremsmoment entsprechend einzustellen.

1.5 Stato di fornitura

1.5.1 Verniciatura e protezione - RX 700
I riduttori sono verniciati esternamente con smalto a polvere termoindurente blu RAL 5010, salvo disposizioni contrattuali diverse

La protezione è idonea a resistere a normali ambienti industriali anche esterni, e a consentire finiture ulteriori con vernici sintetiche.
Per maggiori informazioni relative allo stato di fornitura vedere la tabella seguente

Caratteristiche della Vernice
Le caratteristiche della vernice utilizzata sono le seguenti: polvere termoindurente a base di resine poliesteri, modificate con resine epossiidiche.
A richiesta è possibile fornire:
1-Ciclo di verniciatura;
2-Le caratteristiche di spessore, durezza, resistenza alla corrosione;
3-Scheda tecnica della Polvere utilizzata.

Nel caso si prevedano condizioni ambientali particolarmente aggressive occorre adottare prodotti adeguati apposti con opportuno ciclo di verniciatura. In questi casi si suggerisce di concordare il ciclo in fase di ordine.
(TYP0-TYP1-TYP2-TYP3-TYP4).

1.5.2 Protezione alla corrosione e protezione superficiale - RX 800

General information
GSM propone diverse soluzioni protettive opzionali per motori e riduttori che lavorano in speciali condizioni ambientali.
Le misure protettive sono costituite da:
- Protezione corrosiva e protezione superficiale per motori e riduttori;
- Colore Standard RAL 5010

1.5.2.1 - Protezione Corrosiva
La protezione corrosiva è ottenuta con le seguenti specifiche come standard:

- Le targhette sono realizzate in acciaio inox;
- Applicazione di un prodotto anticorrosivo temporaneo per proteggere le superfici di accoppiamento delle flange e gli alberi uscita.

Nel caso di specifiche richieste è possibile applicare tutte le viti di fissaggio in acciaio inox.

1.5.2.2 - Verniciatura e protezione Superficiale
I riduttori preventivamente sabbiati vengono verniciati con vernice ad alto solido, internamente antiolio ed esternamente con fondo epossidico anticorrosivo di colore grigio o rosso ricoperto da finitura poliuretanica bicomponente di colore Blu RAL 5010 (**TYP1).**

La protezione ottenuta é idonea a resistere in ambienti mediamente corrosivi, industriali interni ed esterni e consente ulteriori finiture a scelta del cliente .

Nel caso si debbano prevedere impieghi in ambienti industriali più aggressivi o corrosivi o estremi o più genericamente di tipo marino, occorre adottare prodotti adeguati apposti con opportuno ciclo di verniciatura. In questi casi si suggerisce di concordare il ciclo in fase di ordine.

La GSM comunque propone già cicli di verniciatura speciali selezionati per ambienti di questo tipo (**TYP2 - TYP3 - TYP4).**

1.5 Scope of the supply

1.5.1 Painting and protection - RX 700
The gearboxes are painted on surface with powder thermosetting blue RAL 5010 top coating, if there are not different agreements.

The protection is suitable to stand normal industrial environments, also outdoors, and allows additional synthetic paint finishes.
For further details about the supply conditions, please refer to the following table

Paint features
The features of the paint used are the following: thermosetting powder-coating based on polyesther resins, modified with epoxy resins.
On request , we can supply:
1-Painting cycle specs;
2-Specifications for thickness, hardness, resistance to corrosion;
3-Technical data sheet of the Powder coating used.

In case of particularly aggressive weather condition it is necessary to paint the gearboxes with a special painting cycle. We suggest you to specify your requests while ordering our products. (TYP0-TYP1-TYP2-TYP3-TYP4).

1.5.2 - Corrosion and surface protection - RX 800

General information
GSM offers different protective solutions for motors and gearboxes which work in special weather condition
The protective measures are:
- Corrosion and surface protection for motors and gearboxes;
- Standard color RAL 5010

1.5.2.1 - Corrosion protection
The corrosion protection is the result of the following standard procedures:

- The name plates are made of inox steel;
- An anticorrosive temporary product is applied on the mechanized surfaces of flanges and output shafts

In case of special requests it is possible to use inox steel screws

1.5.2.2 - Painting and surface protection

Gearboxes, after being sand blasted, are painted with a specific paint, which has a double function. On the internal side it works as an anti-oil, while on the external side it works as a grey or red anticorrosive epoxy primer covered by a blue RAL 5010 (TYP 1) bi-component polyurethane finishing paint.

The above mentioned protection is suitable for internal and external industrial environments with corrosive effects on the average. It also gives to the customer the possibility to chose other finishing effects.

In case of use in aggressive or corrosive industrial or sea environments, it is necessary to use special products with the required painting cycle. We suggest you to specify these particular terms with our company.

GSM offers already special painting cycles, which have been created for these kind of environments (TYP2 – TYP3 – TYP 4).

1.5 Lieferzustand

1.15.1 Lackierung und schutz - RX 700
Die Getriebe sind außen mit wärmehärtenden blauen, RAL 5010, Lack lackiert, außer anderweitig lautende vertragliche Vereinbarungen.
Dieser Schutz ist für einen Einsatz in normalen industriellen, auch im Freien liegenden Umfeldern geeignet und erlaubt Überlackierungen mit Synthetiklack.
Weitere Informationen zum Lieferzustand können der folgenden Tabelle entnommen werden.
Eigenschaften der Lackierung
Der verwendete Lack weist folgende Eigenschaften auf: wärmehärtender Pulverlack auf Polyesterharzbasis mit Epoxidharzen modifiziert.
Auf Anfrage erhältlich:
1-Lackierungszyklus;
2-Stärke, Härte, Korrosionsfestigkeit;

3-Technisches Datenblatt des verwendeten Pulverlacks.

Bei besonders aggressiven Umweltbedingungen müssen hierfür geeignete Produkte mit den entsprechenden Lackierzyklen verwendet werden. In diesen Fällen wird vorgeschlagen, dass Sie den Zyklus in der Auftragsphase vereinbaren.(TYP0-TYP1-TYP2-TYP3-TYP4).

1.5.2 - Korrosionsschutz und Oberflächenschutz - RX 800

Allgemeine Information
GSM bietet optional verschiedene Schutzmöglichkeiten für Motoren und Getriebe an, die in besonderen Umweltbedingungen arbeiten
Die Schutzmaßnahmen bestehen aus:
-Korrosionsschutz und Oberflächenschutz für Motoren und Getriebe;
Standardfarbe RAL 5010
1.5.2.1 - Korrosionsschutz
Der Korrosionsschutz ist bei den folgenden Spezifikationen standardmäßig:

- Die Typenschilder sind aus Edelstahl;
-Anwendung eines temporären Antikorrosionsproduktes als Oberflächenschutz für die Flansch und Abtriebswellenverbindungen

Im Falle spezifischer Anfragen können alle Befestigungsschrauben aus Edelstahl verwendet werden.

1.5.2.2 - Lackierung und Oberflächenschutzl
Die vorbeugend sandgestrahlten Getriebe werden mit Farbe mit hohem Feststoffgehalt lackiert, innen gegen das Öl und außen gegen Korrosion mit Epoxid in grauer oder roter Farbe. Und werden abschließend mit Bikomponentenpolyrethan in der Farbe blau RAL 5010 (TYP 1) überzogen..

Der erreichte Schutz ist geeignet für Bereiche mit durchschnittlicher Korrosion, für den industriellen Innen- und Außeneinsatz geeignet und erlaubt eine zusätzliche Endbearbeitung gemäß Kundenwunsch.

Sollte der Einsatz in industriellen Bereichen erfolgen, die aggressiver oder korrosiver oder extremer oder allgemein den marinen Bereich betreffen, müssen hierfür geeignete Produkte mit den entsprechenden Lackierzyklen verwendet werden. In diesen Fällen wird vorgeschlagen zuzustimmen.

Die GSM schlägt hier jedoch bereits speziell ausgewählte Lackierzyklen für Bereiche dieser Art vor (TYP2 - TYP3 - TYP4).

1.5 Stato di fornitura — *1.5 Scope of the supply* — 1.5 Lieferzustand

RX 800 Series			
Protezione superficiale **Surface protection**	**Numero di strati** **Permutation of layers**	**Spessore** **Coat thick nes**	**Adatto per** **Suitable for**
TYP 1 "STANDARD"	1x Primer 1x Two-component top coat	Circa/Approx. **120 micron** A Secco/*Dry*	1 - Impatto ambientale BASSO - (condizioni ambientali normali) Low enviroment impact (Normal ambient condition) 2 - Umidità relativa inferiore al 90% Relative humidity below 90 % 3 -Temperatura superficiale massima. 120 °C Surface temperature up to max. 120 °C 4 - Categoria di corrosività **"C3-M" (DIN EN ISO 12,944-2)** Corrosivity category **"C3-M" (DIN EN ISO 12,944-2)**
TYP 2 Standard Rinforzato Standard Renforced	1x Primer 1x Two-pack Intermediate 1x Two-pack top coat	Circa/Approx. **160 micron** A Secco/*Dry*	1 - Impatto ambientale MEDIO Medium environmental impact 2 - Umidità relativa massima 95 % Relative humidity max. 95 % 3-Temperatura superficiale massima 120 °C Surface temperature up to max. 120 °C 4 -Categoria di corrosività **"C4-M" (DIN EN ISO 12,944-2)** Corrosivity category **"C4-M" (DIN EN ISO 12,944-2)**
TYP 3 Industriale Industrial	1x Primer 2x Two-pack Intermediate 1x Two-pack top coat	Circa/Approx. **240 micron** A Secco/*Dry*	1 - Impatto ambientale ALTO - Applicazione industriale High environmental impact - Industrial Application 2 - Umidità relativa massima 100 % Relative humidity max. 100 % 3-Temperatura superficiale massima 120 °C Surface temperature up to max. 120 °C 4 - Categoria di corrosività **"C5I-M" (DIN EN ISO 12,944-2)** Corrosivity category **"C5I-M" (DIN EN ISO 12,944-2)**
TYP 4 Marino Marine	1x Zinc Primer 2x Two-pack Intermediate 2x Two-pack top coat	Circa/Approx. **320 micron** A Secco/*Dry*	1 - Alto impatto ambientale - Applicazione ambiente marino High environmental impact - Marine Application 2 - Umidità relativa massima 100 % Relative humidity max. 100 % 3-Temperatura superficiale massima 120 °C Surface temperature up to max. 120 °C 4 - Categoria di corrosività **"C5M-M" (DIN EN ISO 12,944-2)** Corrosivitycategory **"C5M-M" (DIN EN ISO 12,944-2)**

A richiesta é possibile fornire ciclo di verniciatura ,schede tecniche dei prodotti utilizzati e report di prova
If requested, we can supply you with painting procedures, data sheets of the products which have been used and testing reports
Auf Anfrage ist es möglich den Lackierzyklus, technische Leistungsblätter der benutzten Produkte und Testberichte zur Verfügung zu stellen

OPT2 - Opzioni - Verniciatura
Options - Painting and surface protection
Optionen - Lackierung und Oberflächenschut

Serie *Series* Baureihe	Verniciatura Interna *Inner painting* Innenlackierung	Verniciatura Esterna *Outer painting* Außenlackierung — Tipo e Caratteristiche vernice *Paint type and features* Lacktyp und -eigenschaften	Verniciatura Esterna *Outer painting* Außenlackierung — Verniciabile *Can be painted* Kann lackiert werden	Piani lavorati *Machined surfaces* Bearbeitete Flächen	Alberi *Shafts* Wellen
TypSTM					
RX 700 Series	Uguale a verniciatura esterna *Same as outer painting* Wie Außenlackierung	Verniciatura a Polvere RAL 5010 *Powder coating RAL 5010* Pulverlackierung RAL 501	Sì Dopo Grassatura e Carteggiatura e applicazione di un PRIMER *Yes* *After Degreasing and sanding and/or application of a PRIMER* Ja Nach Fettentfernung und Abschliff und/oder Auftrag eines PRIMER	Quando il materiale è la ghisa sono protetti con prodotto antiruggine. *When material is cast iron, they are protected with rustproof oil.* Falls aus Gusseisen mit Rostschutzöl geschützt	Protetti con prodotto antiruggine. *Protected with rustproof oil.* Mit Rostschutzöl geschützt
TYP 1					
RX 800 Series	fondo epossidico anticorrosivo di colore grigio o rosso Grey or red anticorrosive epoxy primer Epoxidkorrosionsschutz in grauer oder roter Farbe	ricoperto da finitura poliuretanica bicomponente di colore Blu RAL 5010 (TYP1) Covered by a blue RAL 5010 (TYP 1) bi-component polyurethane finishing paint überzogen mit Bikomponentenpolyrethan in der Farbe blau RAL 5010 (TYP 1)	Sì	Protetti con prodotto antiruggine. Protected by oxide protectant Mit Rostschutzpaste geschützt.	Protetti con prodotto antiruggene *Protected by oxide protectant.* Mit Rostschutzpaste geschützt.

⚠ ATTENZIONE
In caso di verniciatura o asportazione del prodotto antiruggine si chiede di porre attenzione alla preventiva protezione:
- Delle superfici lavorate, al fine di evitare che una eventuale verniciatura delle stesse pregiudichi il successivo accoppiamento.
-Delle tenute e più in generale di ogni parte plastica e di gomma, al fine di non variarne le caratteristiche chimico fisiche pregiudicandone così l'efficienza.
-Alla targa di identificazione per evitare la perdita di tracciabilità.
-Al tappo sfiato ed al tappo di livello olio, al fine di evitarne l'occlusione.

ATTENTION
If the product must be painted or cleaning off any antirust paint, protect the machined surfaces and oil seals/gaskets in order to prevent any damage. It is also necessary to protect the identification plate, the oil level plug (if fitted) and the hole in the breather plug (if fitted) against obstruction.

ACHTUNG
Sollten die Produkte lackiert werden oder Abbau des Rostschutzmittels, muss darauf geachtet werden, dass die bearbeiteten und Dichtflächen dabei geschützt werden, so dass verhindert werden kann, dass die Lackierung die chemisch-physischen Eigenschaften verändert und die Wirkung der Ölabdichtungen einschränkt. In der gleichen Weise und aus gleichem Grund müssen das Typenschild und die Öleinfüllschraube sowie die Bohrung der Entlüftungsschraube (wo vorhanden) geschützt werden.

1.5 Stato di fornitura — *1.5 Scope of the supply* — 1.5 Lieferzustand

1.5.3 MATERIALI COSTRUTTIVI — *1.5.3 MATERIAL* — 1.5.3 KOSTRUKTIONSMATERIAL

1.5.3.1 Casse - Flange - Coperchi — *1.5.3.1 Housings - Flanges - Covers* — 1.5.3.1 Gehäuse - Flanschen – Deckel

Serie *Series* Baureihe	
RX 700 RX 800	Per ulteriori informazioni vedere **1.6.5** For more details, please read **1.6.5** Sie können Weitere Informationen siehe **1.6.5**

1.5.3.2 Materiale degli anelli di tenuta — *1.5.3.2 Materials of Seals* — 1.15.2.2 Dichtungsstoffe

Serie *Series* Baureihe	**OPT** Opzioni - Materiale degli anelli di tenuta Options - Materials of Seals Optionen - Dichtungsstoffe		
	— (Tenute STANDARD Oil Seals Standard Ölabdichtungen Standard)	.... Opzioni - Disponibile Options Available Optonen - verfügbar	A richiesta On request Auf Anfrage
RX 700 RX 800	**Per ulteriori informazioni vedere SEZIONE U For more details, please read SECTION U Sie können Weitere Informationen siehe ABSCHNITT U**		

1.5.4 Lubrificazione — *1.5.4 Lubrication* — 1.5.4 Schmierung

RX 700	**OPT1 - Opzioni - Stato fornitura olio Options - Scope of the supply - Options - OIL Optionen - Lieferzustand - Optionen - Öl**	
	Lub	Sigla ordine Designation order Bezeichnung Bestellung
	704	**INOIL**
	708	**OUTOIL**
	712	
	716	
	720	

RX 800	**OPT1 - Opzioni - Stato fornitura olio Options - Scope of the supply - Options - OIL Optionen - Lieferzustand - Optionen - Öl**	
	Lub	Sigla ordine Designation order Bezeichnung Bestellung
	all sizes	**OUTOIL**

1.5 Stato di fornitura

1.5.4 Lubrificazione

ATTENZIONE:
Lo stato di fornitura è messo in evidenza con una targhetta adesiva posta sul riduttore.
Verificare la corrispondenza tra stato di fornitura e targhetta adesiva.

1.5 Scope of the supply

1.5.4 Lubrication

CAUTION:
Gearbox state of supply is indicated on a nameplate applied on gearbox.
Ensure that nameplate data and state of supply correspond.

1.5 Lieferzustand

1.5.4 Schmierung

ACHTUNG:
Der entsprechende Lieferzustand wird auf einem Aufkleber am Getriebe angegeben.
Überprüfen Sie die Übereinstimmung zwischen effektivem Lieferzustand und Aufkleber.

OPT1 - Opzioni - Stato fornitura olio-
Options - Scope of the supply - Options - OIL
Optionen - Lieferzustand - Optionen - Öl

Stato fornitura Scope of the supply Lieferzustand	Riduttore - Lubrificazione Gearbox - Lubrification Getriebe - Schmierung	Tipo Type Typ	NOTE Note Hinweis	Targhetta Namplate Aufkleber
OUTOIL Riduttore Privo di Lubrificante *Gearbox with no lubricant* Getriebe ohne Schmiermittel	Si consiglia l'uso di oli a base sintetica. Vedere a tale proposito le indicazioni riportate paragrafo1.8. The use of synthetic oil is recommended. see details in paragraph 1.8. Der Einsatz von synthetischem Öl wird empfohlen. Siehe diesbezüglich die Hinweise im Abschnitt 1.8.		Se richiesti completi di lubrificante, verranno forniti con olio standard - **"INOIL_STD"** If customer requests supply of gearbox with lubricant, we shall supply - **"INOIL_STD"** Falls diese Getriebe mit Schmiermittelfüllung angefordert werden - **"INOIL_STD"**	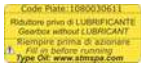 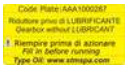
INOIL_STD Riduttore Completo di Lubrificante Standard STM *Gearbox with lubricant STM standard* Getriebe mit Standard Schmiermittel STM	RX700 **OMALA S4 WE 320**	OilGear_TYPE CLP PG Synthetic **PG**	—	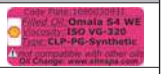
	RX 800 **AGIP BLASIA 220**	OilGear_TYPE CLP Mineral		 
INOIL_Food Riduttore Completo di Lubrificante "ALIMENTARE" *Gearbox with lubricant "FOOD-TYPE"* Getriebe mit Schmiermittel "LEBENSMITTEL"	RX 700 - RX 800 **Klüberoil 4 UH1 N 320**	OilGear_TYPE CLP HCE Synthetic **HCE** **NSF H1**	—	 
ASOIL Riduttore Completo di Lubrificante Speciale - a richiesta Gearbox with Special lubricant - On request Getriebe mit Sondern-Schmiermittel - Auf Anfrage	A richiesta On request Auf Anfrage	OilGear_TYPE CLP PG Synthetic **PG**	—	
		OilGear_TYPE CLP HC Synthetic **PAO**		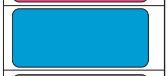
		OilGear_TYPE CLP Mineral		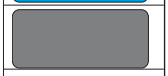
		OilGear_TYPE CLP HCE Synthetic **HCE** **NSF H1**		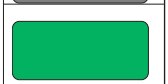
		Grease		

Nota campo- ASOIL
Nella targhetta sono riportate le seguenti informazioni:
- Code_Plate;
- Sigla lubrificante;
- ISO VG;
- Type DIN;
- NSF;
- Altre prescrizioni.

Note range-ASOIL
The type plate contains the following information:
- Code_Plate
- Lubricant type
- ISO VG
- Type DIN
- NSF
- other details

Hinweis Bereich-ASOIL
Auf dem Typenschild finden Sie folgende Informationen:
- Code_Plate
- Schmiermitteltyp
- ISO VG
- Type DIN
- NSF
- andere Hinweise

1.5 Stato di fornitura

1.5.4.2 - Lubricazione cuscinetti

Pos. Mont. / *Mntg. Pos.* / Einbaulage M1- M5 - M6

RXO M5 M6 RXV M1 M5 M6		n_1 [min^{-1}]	Grandezza / *Size* / Baugröße											
			802-810	812	814	816	818	820	822	824	826	828	830	832
RXO3 RXV3		0 - n_{1max}	G							LFM3			LFM4	
RXO2 RXV2		1751 - n_{1max}	G		LFM2		LFM2			LFM3			LFM4	
		1000 - 1750	G											
		0 - 999	G						LFM2					
RXO1 RXV1		1751 - n_{1max}	G		LFM2			LFM2		LFM3				
		1000 - 1750												
		0 - 999	G											

Pos. Mont. / *Mntg. Pos.* / Einbaulage M3 - M4

	n_1 [min^{-1}]	Grandezza / *Size* / Baugröße												
		802-808	810	812	814	816	818	820	822	824	826	828	830	832
RXO1 RXV1	1751 - n_{1max}	G	LFM1			LFM2								
	1000 - 1750	G	G		LFM1		LFM2							
	0 - 999	G	G											
RXO2 RXV2	1751 - n_{1max}	G	G		LFM1				LFM2					
	1000 - 1750	G	G			LFM1								
	0 - 999	G	G				LFM1						LFM3	
RXO3 RXV3	0 - n_{1max}	G	G						LFM2				LFM3	

I valori di n_1 max sono riportati nel paragrafo Verifiche, punto 4).

1.5.4.2.1 - G - (grease)

Pertanto è stato predisposto un ingrassatore per provvedere all'opportuno ringrassaggio.

Le Caratteristiche tecniche generali del grasso utilizzato sono:

- Inspessente: base di Litio Complesso;
- NGLI: 2;
- Olio: HCE - con adittivazione EP di viscosità minima ISO VG 220;
- Adittivi: l'olio presente nel grasso deve avere caratteristiche di adittivazione EP;

SPECIFICHE E APPROVAZIONI
DIN51502: **KP-HCE-2 P-40**

1.5.4.2.2 - LFM..: Motopompa

(vedi sezione U accessori e opzioni).



1.5.5 Antiretro

Qualora sia presente un dispositivo antiretro una freccia ne evidenzia il senso di rotazione consentito.

1.6 Normative applicate

1.6.1 Specifiche prodotti non "ATEX"

I riduttori della GSM SpA sono organi meccanici destinati all'uso industriale e all'incorporazione in apparecchiature meccaniche più complesse. Dunque non vanno considerati macchine indipendente per una predeterminata applicazione ai sensi 2006/42/CE, né tantomeno dispositivi di sicurezza.

1.5 Scope of the supply

1.5.4.2 - Bearing lubrication

n_1 max values are listed at paragraph Verification, point 4).

1.5.4.2.1 - G - (grease)

To this end it is provided with a greaser.

Following are the general technical features of the lubrication grease:

- Thickener: Complex Lithium-based;
- NGLI: 2;
- Oil: HCE with EP additives with minimum viscosity as per ISO VG 220;
- Additives: the oil in the grease must feature EP additive;

SPECIFICATIONS AND APPROVALS

1.5.4.2.2 - *LFM..: Motor pump*

(see Section U Accessories and Options).

1.5.5 Back-stop device

In the event a back-stop device is provided, an arrow indicates its permitted direction of rotation.

1.6 Standards applied

1.6.1 Specifications of non - "ATEX" products

GSM SpA gearboxes are mechanical devices for industrial use and incorporation in more complex machines. Consequently, they should not be considered neither self-standing machines for a pre-determined application according to 2006/42/CE *nor safety devices.*

1.5 Lieferzustand

1.5.4.2 - Schmierung der Abtriebslagerung

Die Werte von n_1 max werden im Paragraph "Kontrollen", Punkt 4, angegeben.

1.5.4.2.1 - G - (grease)

Daher wurde ein angemessener Schmiernippel für das Nachschmieren vorgesehen.

Allgemeine technische Eigenschaften des verwendeten Fetts:

- Verdickungsmittel: auf Lithiumkomplex;
- NGLI: 2;
- Öl: HCE mit Zusatz von EP mit Mindestviskosität gemäß ISO VG 220;
- Additive: das im Fett enthaltene Öl muss die Eigenschaften der EP Additivierung aufweisen;

SPEZIFIKATIONEN
DIN51502: **KP-HCE-2 P-40**

1.5.4.2.2 - LFM..: Motorpume

(siehe Abschnitt U „Zubehör und Optionen").

1.5.5 Rücklaufsperre

Sollte eine Rücklaufsperre vorhanden sein, wird die zulässige Drehrichtung durch einen Pfeil angegeben.

1.6 Angewendete Normen

1.6.1 Spezifikationen für produkte, die nicht der "ATEX"-norm entsprechen

Bei den Getrieben der GSM SpA handelt es sich um Mechanikorgane, die für den industriellen Einsatz und einen Einbau in komplexere Einrichtungen bestimmt sind. Sie werden deshalb weder unter dem Aspekt unabhängiger, für eine bestimmte Anwendung vorgesehener Maschinen im Sinne der 2006/42/CE, noch als Sicherheitsvorrichtungen berück- sichtigt.

1.6 Normative applicate

1.6.2 Specifiche prodotti "ATEX"

Campo applicabilità
La direttiva ATEX (2014/34/UE) si applica a prodotti elettrici e non elettrici destinati a essere introdotti e svolgere la loro funzione in atmosfera potenzialmente esplosiva. Le atmosfere potenzialmente esplosive vengono suddivise in gruppi e zone a seconda della probabilità di formazione. I prodotti GSM sono Conformi alla seguente classificazione:

1.6 Standards applied

1.6.2 Specifications of "ATEX" products

Application field
ATEX set of provisions (2014/34/UE) is referred to electric and non-electric products which are used and run in a potentially explosive environment. The potentially explosive environments are divided into different groups and zones according to the probability of their formation. GSM products are in conformity with following classification:

1.6 Angewendete Normen

1.6.2 Spezifikationen für "ATEX"-produkte

Anwendungsbereich
Die ATEX-Richtlinie (2014/34/UE) wird bei elektrischen und nicht elektrischen Produkten angewendet, die dazu bestimmt sind, in potentiell explosionsfähigen Atmosphären eingesetzt und betrieben zu werden. Die potentiell explosionsfähigen Atmosphären werden in Abhängigkeit der Wahrscheinlichkeit in Gruppen und Zonen unterteilt. Die GSM-Produkte entsprechen der folgenden Klassifizierung:

Type Mark - standard

Designation Type Mark	Material	Symbol Mark	Group	Category	Symbol Protection	Group Dangerous material	Temperature	Protection level EPL	Use limitation
Gb-4	GAS		II	2G	Exh	IIC	T4	Gb	-
Gb-5							T5*		
Gc-4			II	3G	Exh	IIC	T4	Gc	-
Gc-5							T5*		
Db-4	DUST		II	2D	Exh	IIIC	135 °C	Db	-
Db-5							100 °C*		
Dc-4			II	3D	Exh	IIIC	135 °C	Dc	-
Dc-5							100 °C°*		

ACC5	Cooling unit		On request
ACC6	Lubr. Grease		Lubrification with grease
ACC7G	Level		On request
ACC7H	heater		
ACC7I1	Temperature		
ACC7M2	Pressure		

(*) Classe di temperatura ATEX ottenibile a richiesta / *ATEX temperature class on request* / Auf Anfrage erhältliche ATEX-Temperaturklasse

Type Mark - with limitation

Limitation		Material	Designation Type Marrk	Category	Group Dangerous material	Note
Products Versions	Versions with compact motor	—	—	—	—	All versions are excluded from certification
Accessory **Option**	**Ventilation system And/Or Painting type: TYP3 - TYP4 ***	GAS GAS	b_Gb-4 - b_Gb-5 b_Gc-4 - b_Gc-5	Standard	IIB	*For other type painting:Type Mark is Standard On request in available painting type for IIC: TYP3C & TYP4C
	Ventilation system	DUST DUST	b_Db-4-x - b_Db-5-x b_Dc-4-x - b_Dc-5-x		IIIB	with limitation Use x

Nel caso di Classe di temperatura T5 occorre verificare la potenza limite termico declassata;

In tutti gli altri casi vale la potenza riportata a catalogo prevista per i singoli rapporti con fattore di servizio complessivo dell'applicazione pari a 1 e le considerazioni sul limite termico.

I prodotti del gruppo IID (atmosfera polverosa) vengono definiti dalla massima temperatura di superficie effettiva.

La massima temperatura di superficie è determinata in normali condizioni di installazione e ambientali (–20°C e +40°C) e senza depositi di polvere sugli apparecchi.
Qualunque scostamento da queste condizioni di riferimento può influenzare notevolmente lo smaltimento del calore e quindi la temperatura.

In case of T5 Class of temperature the extreme down-graded thermic power should be checked.

In all the other instances, the power indicated on the catalogue for the single ratios with overall application service factor equal to 1 and the considerations on temperature limits apply.
The products of the family IID (dust environment) are defined by the max effective surface temperature.

Max surface temperature is determined in standard installation and environmental conditions (-20°C and +40°C) and in absence of dust on product surface.
Any other condition will modify the heat dissipation and consequently the temperature.

Bei der Temperaturklasse T5 muss die zurückgestufte thermische Grenzleistung überprüft werden.
In den anderen Fällen gilt die im Katalog für die einzelnen Übersetzungsverhältnisse angegebene Leistung mit Betriebsfaktor einschließlich Applikation entsprechend 1 und die Berücksichtigungen im Hinblick auf die thermische Grenzleistung.
Die der Gruppe IID (Atmosphäre mit staubförmiger Belastung) angehörigen Produkte werden ihrer effektiven maximalen Oberflächentemperatur gemäß definiert.
Die maximale Oberflächentemperatur wird in normalen Einbau- und Umgebungsbedingungen (-20°C und +40°C) und ohne auf den Vorrichtungen vorhandenen Staubablagerungen bestimmt.
Jegliche Abweichung von diesen Bezugsbedingungen kann sich erheblich auf die Wärmeableitung bzw. auf die Betriebstemperatur auswirken.

1.6.3. COME SI APPLICA

Al momento di una richiesta di offerta per prodotto conforme a normativa ATEX 2014/34/UE occorre compilare la ***scheda acquisizione dati*** (www.stmspa.com).
Effettuare le verifiche come prima descritto.
I riduttori certificati verranno consegnati con:
-una seconda targhetta contenente i dati ATEX;
-ove previsto un tappo sfiato, tappo sfiato con molla interna;
-se rispondente alla classe di temperatura T4 e T5 verrà allegato un indicatore di temperatura (132 °C nel caso di T4 e 99°C rispettivamente per la T5)
-Indicatore di temperatura : termometro a singolo rilevamento, una volta raggiunta la temperatura indicata si annerisce segnalando il raggiungimento di tale limite.

1.6.3. HOW IS IT APPLIED

*In case of request of offer relating to any product in conformity with the provisions ATEX/2014/34/UE, the **specifications paper** should be filled in (www.stmspa.com).*
Perform the inspections as described above. Certified reducers will be delivered with:
- a second nameplate containing ATEX data;
- a breather valve with internal spring, where a breather is needed;
- if in accordance with classes of temperature T4 and T5, a temperature gauge will be included (132 °C in case of T4 and 99 °C in case of T5).
- Temperature gauge: single-reading thermometer, it blackens once temperature is reached, pointing out the achievement of that limit.





1.6.2. ANWENDUNGSWEISE

Bei einer Angebotsanfrage für der Richtlinie ATEX 2014/34/UE entsprechende Produkte muss das Datenerfassungsformular (www.stmspa.com) ausgefüllt werden.
Dazu die zuvor beschriebenen Kontrollen vornehmen.
Die zertifizierten Getriebe werden wie folgt ausgestattet geliefert:
-mit einem zweiten Typenschild mit ATEX- Daten;
-wo vorgesehen, mit einem Entlüftungs- verschluss, Entlüftungsverschluss mit interner Feder;
-falls der Temperaturklasse T4 und T5 entsprechend, wird eine Temperaturanzeige vorgesehen (132 °C bei T4 und 99°C bei T5)
-Temperaturanzeige: einzelnes Erfassungs-thermometer - bei Erreichen der angegebenen Temperatur wechselt die Farbe zur Anzeige der erreichten Temperatur in Schwarz.

1.6 Normative applicate

1.6.4 UE Direttive - marcatura CE- ISO9001

Direttiva Bassa Tensione 2014/35/UE
I motoriduttori, motorinvii angolari, motovariatori e i motori elettrici GSM sono conformi alle prescrizioni della direttiva Bassa Tensione .

2014/30/UE Compatibilità elettromagnetica
I motoriduttori, motoriviiangolari, motovariatori e i motori elettrici GSM sono conformi alle specifiche della direttiva di Compatibilità Elettromagnetica.

Direttiva Macchine 2006/42/CE
I motoriduttori, motoriviiangolari, motovariatori e i motori elettrici GSM non sono macchine ma organi da installare o assemblare nelle macchine.

Marchio CE, dichiarazione del fabbricante e dichiarazione di conformità.

I motoriduttori, motovariatori e i motori elet- trici hanno il marchio CE.
Questo marchio indica la loro conformità alla direttiva Bassa Tensione e alla direttiva Compatibilità Elettromagnetica.
Su richiesta, GSM può fornire la dichiarazione di conformità dei prodotti e la dichiarazione del fabbricante secondo la direttiva macchine.

ISO 9001
I prodotti GSM sono realizzati all'interno di un sistema di qualità conforme allo standard ISO 9001. A tal fine su richiesta è possibile rilasciare copia del certificato.

1.6.5 Normative riferimento Progettazione e Fabbricazione

Ingranaggi
Gli ingranaggi cilindrici a dentatura elicoidale, sono rettificati sul profilo ad evolvente dopo cementazione, tempra e rinvenimento finale.
Gli ingranaggi conici a dentatura gleason sono rodati, (o rettificati a seconda della grandezza del riduttore), dopo cementazione tempra e rinvenimento finale.

Cuscinetti
Tutti i cuscinetti sono del tipo a rulli conici o a rulli orientabili, di elevata qualità e dimensionati per garantire una lunga durata se lubrificati con il tipo di lubrificante previsto a catalogo.

Carcassa
La carcassa è ottenuta per fusione in GJL 250 UNI EN 1561 o in ghisa a grafite sferoidale UNI EN 1563 2004 fino alla grandezza 824-826.
Le grandezze in acciaio sono in S275J2 EN UNI 10025 composto elettrosaldato e disteso. I particolari accorgimenti adottati nel disegno della struttura permettono di ottenere un' elevata rigidezza.

1.6 Standards applied

1.6.4 UE Directives-CE mark-ISO 9001

Directive 2014/35/UE Low VoltageGSM
geared motors, right angle drives with motor, motovariators and electric motors meet the specification of the low voltage directive.

2014/30/UE Electromagnetic Compatibility
GSM geared motors, right angle drives with motor, motovariators and electric motors correspond to the specifications of the EMC directive.

Machinery Directive 2006/42/CE
GSM geared motors, right angle drives with motor, motovariators and electric motors are not standalone machines, they are exclusively for installation into a machine or for assembly on a machine.
CE Mark, Conformity Declarations and Manufacturer's Declaration.
GSM geared motors, right angle drives with motor, motovariators and electric motors carry the CE Mark.
It indicates conformity to the low voltage directive and to electromagnetic compatibility directive.
On request GSM supplies both the conformity declarations and the manufacturer's declaration according to the machine directive.

ISO 9001
GSM products have been designed and manufactured according to ISO 9001 quality system standard.
On request a copy of the certification can be issued.

1.6.5 Standards applied

Gearing
Helical gear sets are first case hardened, hardened and tempered and finally their involute profile is ground.
Gleason bevel gear sets are first case hardened, hardened and tempered and finally broken in (or ground, depending on gear unit size).

Bearings
All bearings are high quality taper or self-aligning roller bearings suitably sized to ensure long service life provided the approved lubricants indicated in this catalogue are used.

Casing
Casings up to size 824-826 are cast from GJL 250 UNI EN 1561 cast iron or from Spheroidal cast iron.

Sizes use casings fabricated from electrically welded stress relieved S275J2 steel EN UNI 10025.
Casing design incorporates special arrangements to provide superior rigidity.

1.6 Angewendete Normen

1.6.4 UE-Richtlinien - CE-Zeichen - ISO9001

Niederspannungsrichtlinie. 2014/35/UE
Die Getriebemotoren, Winkelgetriebe, Verstellgetriebe und Elektromotoren der GSM entsprechen den Vorschriften der Niederspannungsrichtlinie.

2014/30/UE Elektromagnetische Verträglichkeit
Die Getriebemotoren, Winkelgetriebe, Verstellgetriebe und Elektromotoren der GSM entsprechen den Vorschriften der Richtlinie zur Elektromagnetischen Verträglichkeit.
Maschinenrichtlinie 2006/42/CE
Die Getriebemotoren, Winkelgetriebe, Verstellgetriebe und Elektromotoren der GSM sind keine Maschinen sondern Organe, die in Maschinen eingebaut oder an diesen montiert werden.
CE-Zeichen, Hersteller- und Konformitätserklärung
Die Getriebemotoren, Verstellgetriebe und Elektromotoren tragen das CE-Zeichen.

Dieses Zeichen weist auf ihre Konformität mit der Niederspannungsrichtlinie und der Richtlinie zur Elektromagnetischen Verträglichkeit hin.
Auf Anfrage kann die GSM die Konformitätserklärung und die Herstellererklärung gemäß Maschinenrichtlinie zu den Produkten liefern.

ISO 9001
Die GSM-Produkte werden in einem Qualitätssystem gemäß dem Standard ISO 9001 realisiert. Auf Anfrage kann daher eine Kopie der Zertifizierung geliefert werden.

1.6.5 Bezugsnormen Entwicklung und Produktion

Zahnräder
Das Evolventenprofil der Stirnrädergetriebe mit Schrägverzahnung wird nach dem Einsatzhärten, dem Abschrecken und dem Anlassen entsprechend geschliffen.
Die Kegelzahnräder mit Gleason-Verzahnung sind bereits eingelaufen (oder in Abhängigkeit der Getriebegröße geschliffen), dies erfolgt nach dem Einsatzhärten, Abschrecken und Anlassen.

Lager
Bei allen Lagern handelt es sich um hochqualitative Kegelrollenlager mit orientierungsfähigen Rollen und in Maßen, die so ausgelegt sind, dass sie bei Einsatz der gemäß Katalogangaben vorgesehenen Schmiermittel eine lange Lebensdauer garantieren.

Gehäuse
Die Gehäuse der Getriebe bis Baugröße 824-826 werden im Gussverfahren aus GJL 250 UNI EN 1561 oder Sphäroguss UNI EN 1563 2004 gewonnen.
Die Baugrößen von Stahl werden aus elektroverschweißtem und entspanntem S275J2 EN UNI 10025 realisiert.
Die besonderen beim Entwurf der Struktur berücksichtigten Vorkehrungen verleihen ihr eine besondere Steifheit.

1.6 Normative applicate

Alberi

RX 700 - Gli alberi lenti sono verificati a flesso-torsione con elevato coefficiente di sicurezza.

Linguette secondo UNI 6604-69, DIN 6885 BI.

RX 800 - Gli alberi lenti sono verificati a flesso-torsione con elevato coefficiente di sicurezza. Le estremità d'albero cilindriche sono secondo UNI 6397-68, DIN 748, NF E 22.051, BS 4506-70, ISO/R 775-69, escluso corrispondenza R-S, con foro filettato in testa secondo DIN 1414. Linguette secondo UNI 6604-69, DIN 6885 BI, 1-68, NF E 27.656 22.175, BS 4235.1-72, ISO/R 773-69 escluso corrispondenza I.

Tutti i prodotti della GSM sono progettati nel rispetto delle seguenti normative:

Calcolo degli ingranaggi e cuscinetti

ISO 6336 - ISO10400 - DIN3991
La capacità di carico é stata calcolata a pressione superficiale e a rottura secondo la normativa ISO 6336 - ISO10400 - DIN3991 (a richiesta sono possibili verifiche secondo le norme AGMA 2001-C95 e AGMA 2003).

BS 721
Calcolo della capacità di carico delle viti e delle corone elicoidali.

ISO 281
Calcolo della durata a fatica dei cuscinetti volventi.

Alberi
DIN 743
Calcolo della durata a fatica degli alberi

Materiali

EN 10084
Acciaio da cementazione per ingranaggi e viti senza fine.

EN 10083
Acciaio da bonifica per alberi.

EN UNI 10025
Acciao - Casse

UNI EN 1982 - UNI 5274
Bronzo per corone elicoidali.

UNI EN 1706
Alluminio e leghe di Alluminio

UNI EN 1561
Fusioni in ghisa grigia.

UNI EN 1563 2004
Getti di ghisa a grafite sferoidale

UNI 3097
Acciaio per cuscinetti per piste rotolamento.

1.6 Standards applied

Shafts

RX 700 - *Output shafts are calculations incorporate a high safety factor and are validated by bending and torsional stress analyses.*
Keys are in accordance with UNI 6604-69, DIN 6885 BI.

RX 800 - *Output shafts are calculations incorporate a high safety factor and are validated by bending and torsional stress analyses. Cylindrical shaft ends are in accordance with UNI 6397-68, DIN 748, NF E 22.051, BS 4506-70, ISO/R 775-69, excluding section R-S, with centre tapped hole at shaft end to DIN 1414. Keys are in accordance with UNI 6604-69, DIN 6885 BI, 1-68, NF E27.656 22.175, BS 4235.1-72, ISO/R 773-69 excluding section I.*

All GSM products are designed following these standards:

Calculation of gearboxes and bearings

ISO 6336 - ISO10400 - DIN3991
The load capacity of gear sets is calculated at contact and root bending stress in accordance with standard ISO 6336 - ISO10400 - DIN3991
- (gears can be rated to AGMA 2001-C95 and AGMA 2003 on request).

BS 721:
Calculation of load capacity for worm gearing.

ISO 281:
Rolling bearings — Dynamic load ratings and rating life

Shafts
DIN743
Shafts — Dynamic load ratings and rating life

Materials

EN 10084
Case hardening steels for gears and worms

EN 10083
Quenched and Tempered Steels for shafts

EN UNI 10025
Steel - Casing

UNI EN 1982 - UNI 5274
Copper for helical worm-gears

UNI EN 1706
Aluminium alloy

UNI EN 1561
Grey iron casting

UNI EN 1563 2004
Spheroidal cast iron

UNI 3097
Ball and roller bearing steel

1.6 Angewendete Normen

Wellen

RX 700 - Die Abtriebswellen werden unter Berücksichtigung eines hohen Sicherheitskoeffizienten auf Biegung-Windung getestet.
Die Federkeile entsprechen UNI 6604-69, DIN 6885 BI.

RX 800 - Die Abtriebswellen werden unter Berücksichtigung eines hohen Sicherheitskoeffizienten auf Biegung-Windung getestet.
Die Enden der zylindrischen Wellen entsprechen den Normen UNI 6397-68, DIN 748, NF E 22.051, BS 4506-70, ISO/R 775-69, ausgenommen Zuordnung R-S, mit Gewindebohrung in der Wellenspitze DIN 1414. Die Federkeile entsprechen UNI 6604-69, DIN 6885 BI, 1-68, NF E 27.656 22.175, BS 4235.1-72, ISO/R 773-69, ausgenommen Zuordnung I.

Alle Produkte der GSM werden unter Einhaltung folgender Normen entwickelt:

Berechnung der Zahnräder und Lager

ISO 6336 - ISO10400 - DIN3991
Die Belastbarkeit wurde auf Oberflächendruck und Bruch der Richtlinie ISO 6336 - ISO10400 - DIN3991 - gemäß berechnet (auf Anfrage können Überprüfungen den Normen AGMA 2001-C95 und AGMA 2003 gemäß vorgenommen werden).

BS 721
Berechnung der Belastungsfähigkeit der Schnecken und Schrägzahnräder.

ISO 281
Berechnung der Belastungsdauer der Wälzlager.

Wellen
DIN743
Berechnung der Belastungsdauer der Wellen.

Material

EN 10084
Einsatzstahl für Zahnräder und Schnecken.

EN 10083
Vergütungsstahl für Wellen.

EN UNI 10025
Stahl - Gehäuse

UNI EN 1982 - UNI 5274
Bronze für Schrägzahnräder

UNI EN 1706
Aluminium und Aluminiumlegierungen

UNI EN 1561
Grauguss-Legierungen

UNI EN 1563 2004
Sphäroguss

UNI 3097
Stahl für Lagergleitbahnen

1.7 Designazione — *1.7 Designation* — 1.7 Bezeichnung

RXO 700 - Series

CODE: Example of Order

-	-	RX	O	1	704	C1

BASIC_CODE_GEARBOX

Gearbox coding parameters - BASIC

CODE-R

WEB: Reference Designation

Certification	Marking Gearbox	Maschine	Centerline Orientation	N° of reductions	Size	Shaft arrangement
01 CERR	02 MARR	03 M	04 CO	05 NOR	06 SIZE	07 SA
- ATEX	- Gb-4, Gb-5, Db-4, Db-5, Gc-4, Gc-5, Dc-4, Dc-5	RX	O	2, 1	704, 708, 712, 716, 720	A, B, ABU, AS, BS, ABUS, C1, C2, C1S, C2S, C1D, C2D

OPT2 / TYP3 / TYP4: b-Gb-4, b-Gb-5, b-Gc-4, b-Gc-5



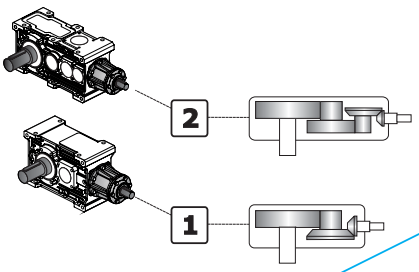

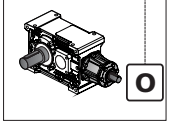

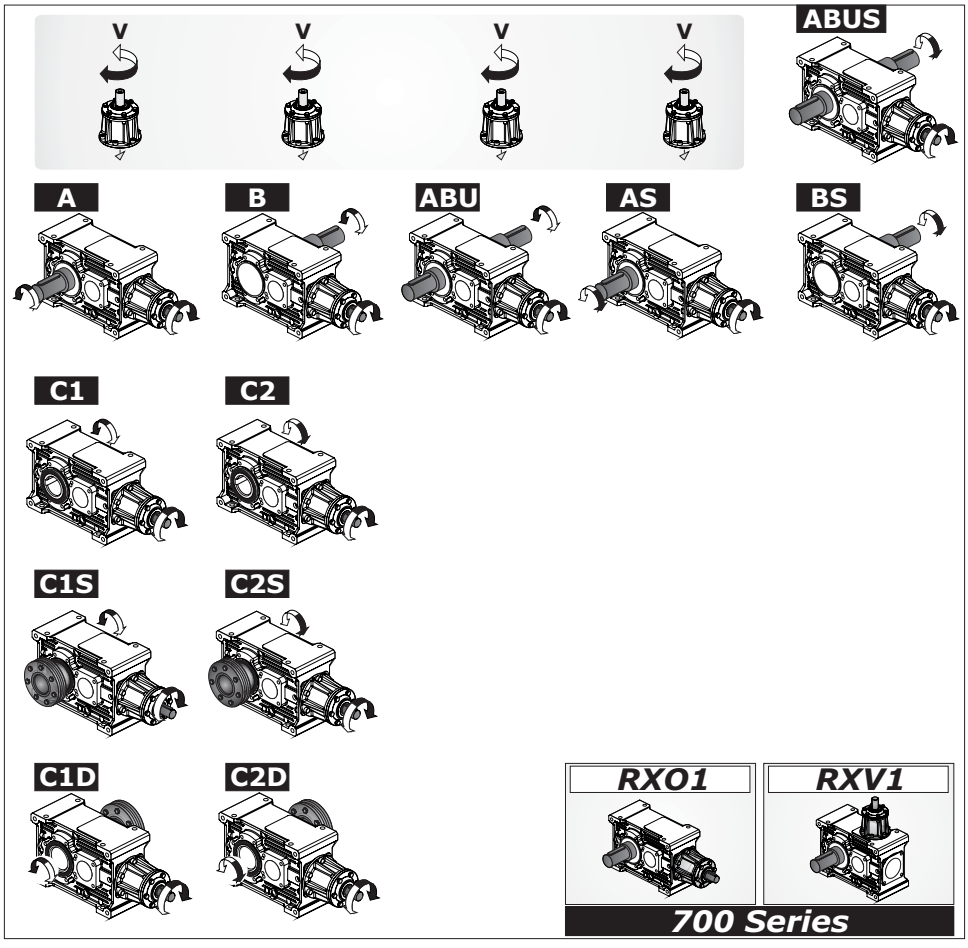

1.7 Designazione — *1.7 Designation* — 1.7 Bezeichnung

RXO 700 - Series

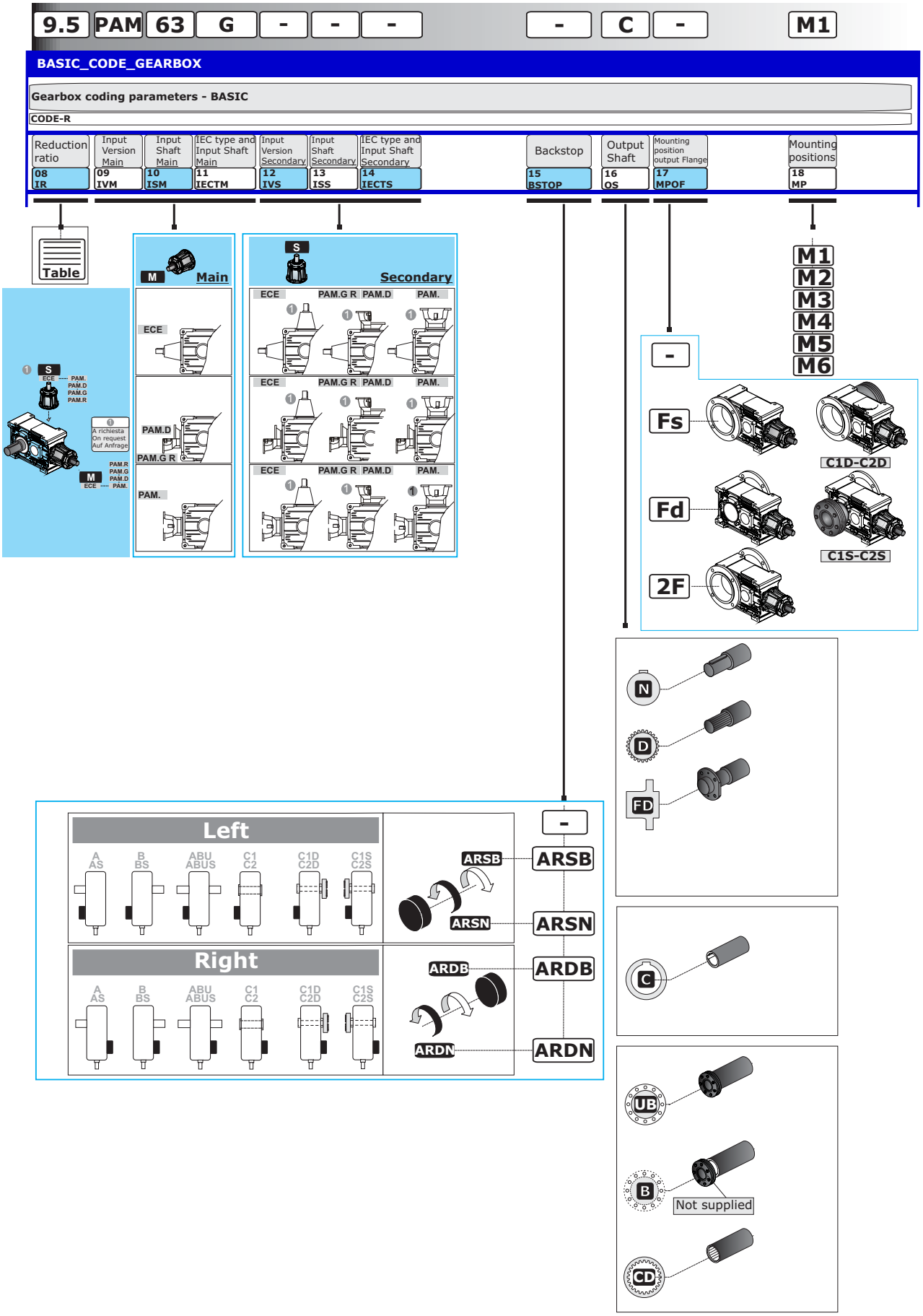

1.7 Designazione — *1.7 Designation* — 1.7 Bezeichnung

RXV 700 - Series

CODE: Example of Order

-	-	RX	V	1	704	C1

BASIC_CODE_GEARBOX

Gearbox coding parameters - BASIC

CODE-R

WEB: Reference Designation

Certification	Marking Gearbox	Maschine	Centerline Orientation	N° of reductions	Size	Shaft arrangement
01 CERR	02 MARR	03 M	04 CO	05 NOR	06 SIZE	07 SA

ATEX	Gb-4	Gb-5	Db-4	Db-5	Gc-4	Gc-5	Dc-4	Dc-5
-	-							

704
708
712
716
720

RX



OPT2	b-Gb-4	b-Gb-5
TYP3	b-Gc-4	
TYP4	b-Gc-5	

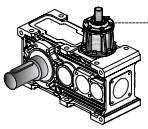

2

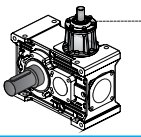

1

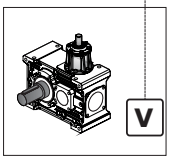

V



V V V V

ABUS

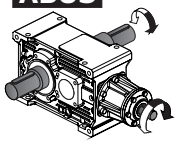

A B ABU AS BS ABUS

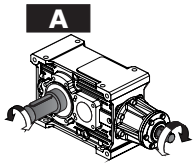

A

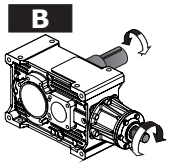

B

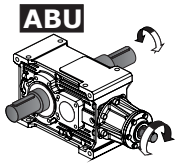

ABU

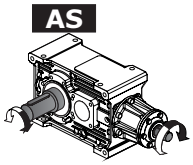

AS

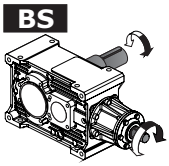

BS

C1 C2

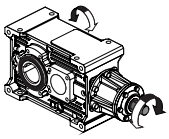

C1

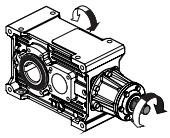

C2

C1S C2S

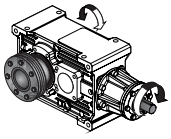

C1S

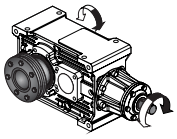

C2S

C1D C2D

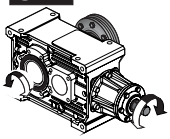

C1D

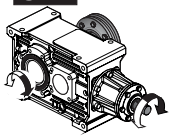

C2D

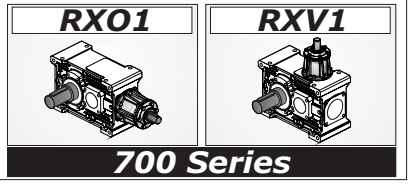

1.7 Designazione — *1.7 Designation* — 1.7 Bezeichnung

RXV 700 - Series

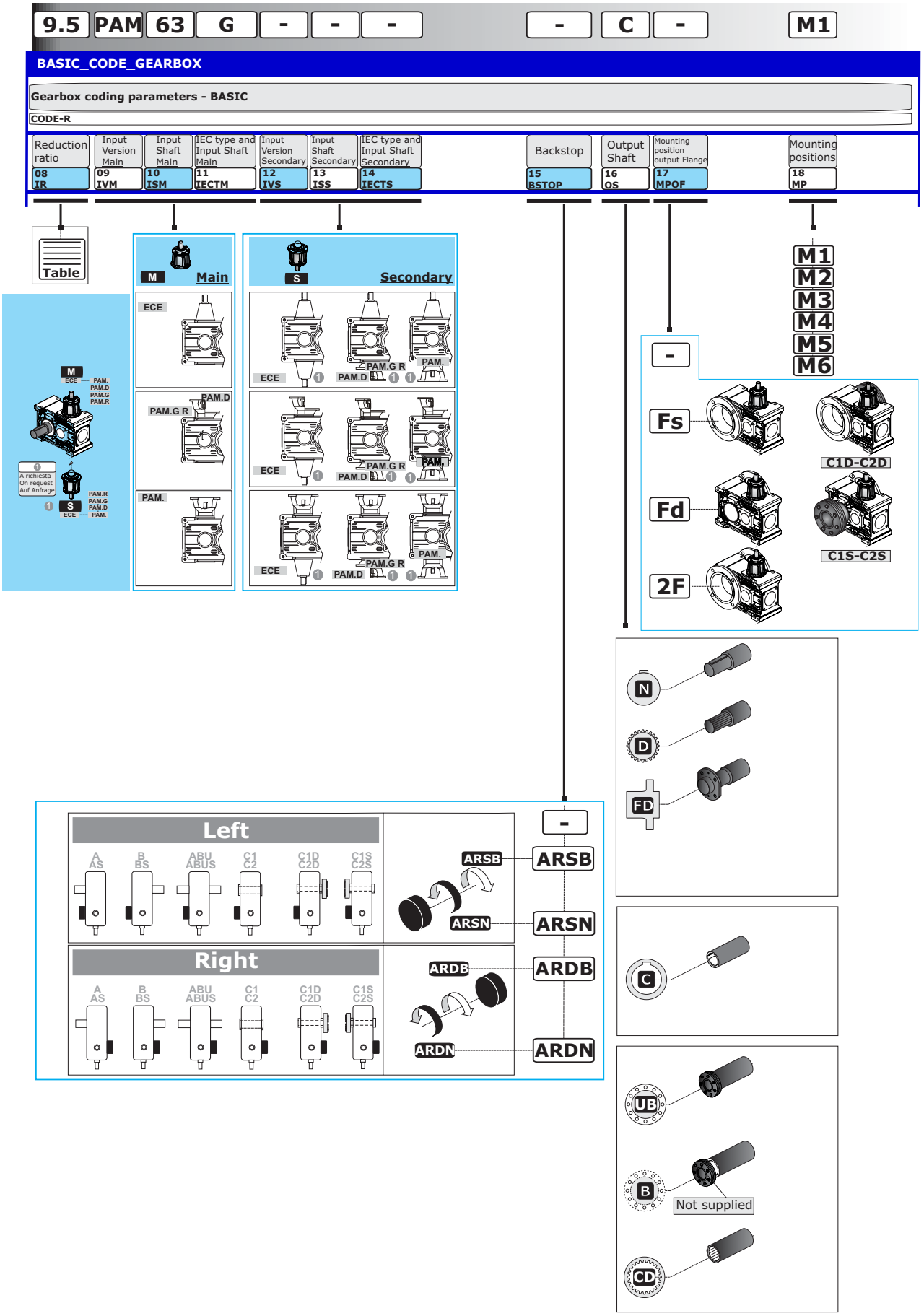

1.7 Designazione *1.7 Designation* 1.7 Bezeichnung

RXO 800 - Series

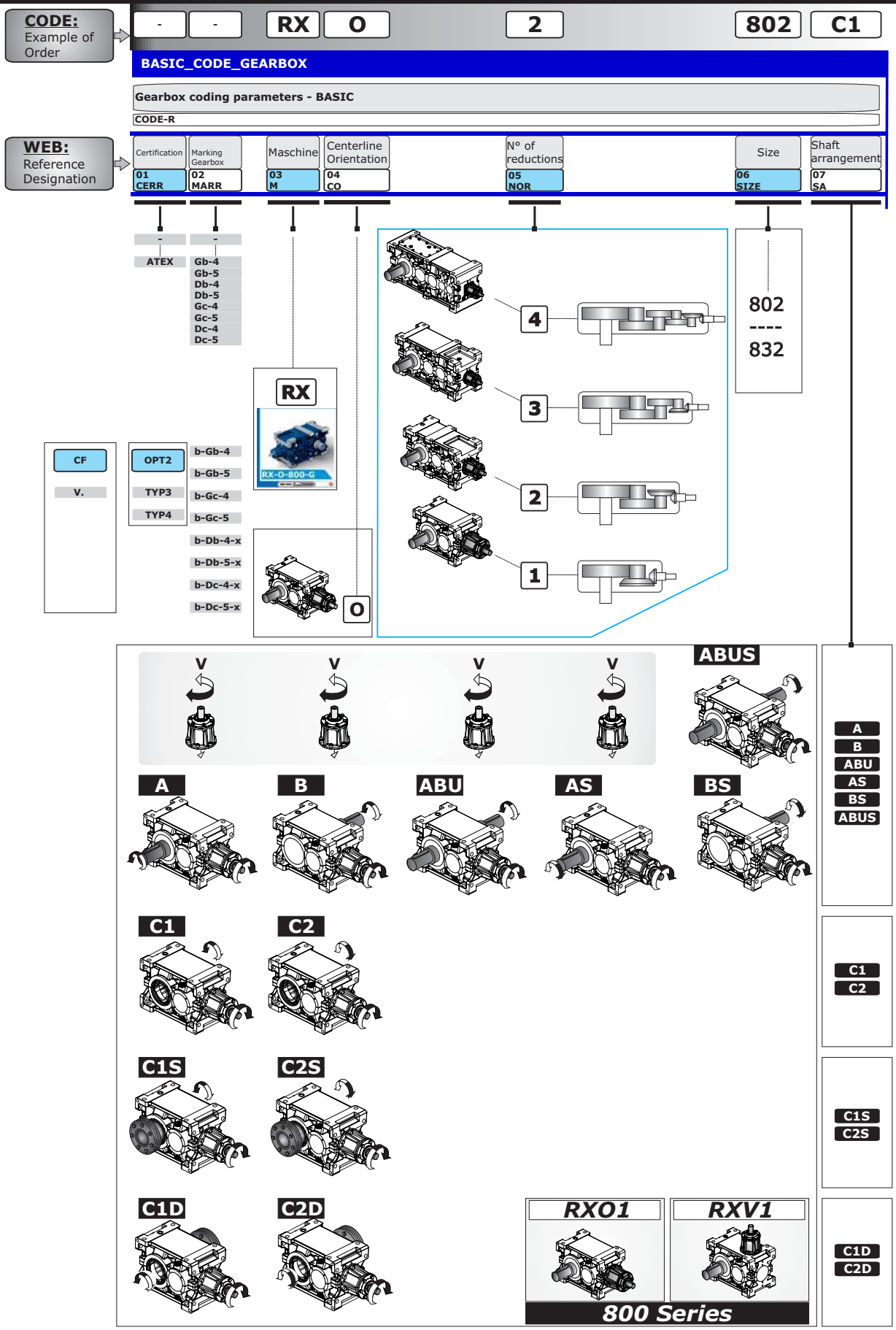

1.7 Designazione — *1.7 Designation* — 1.7 Bezeichnung

RXO 800 - Series

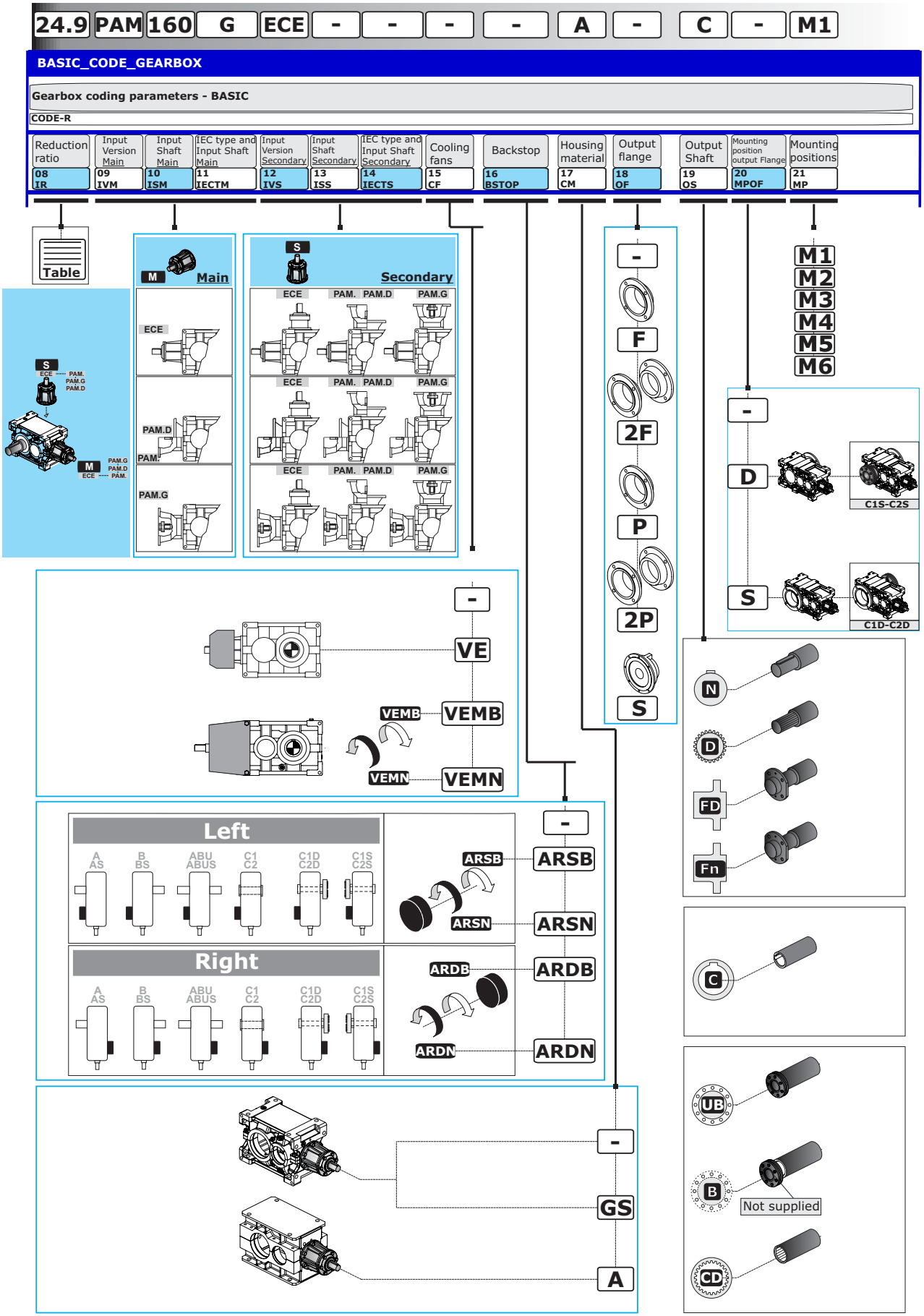

1.7 Designazione — *1.7 Designation* — 1.7 Bezeichnung

RXV 800 - Series

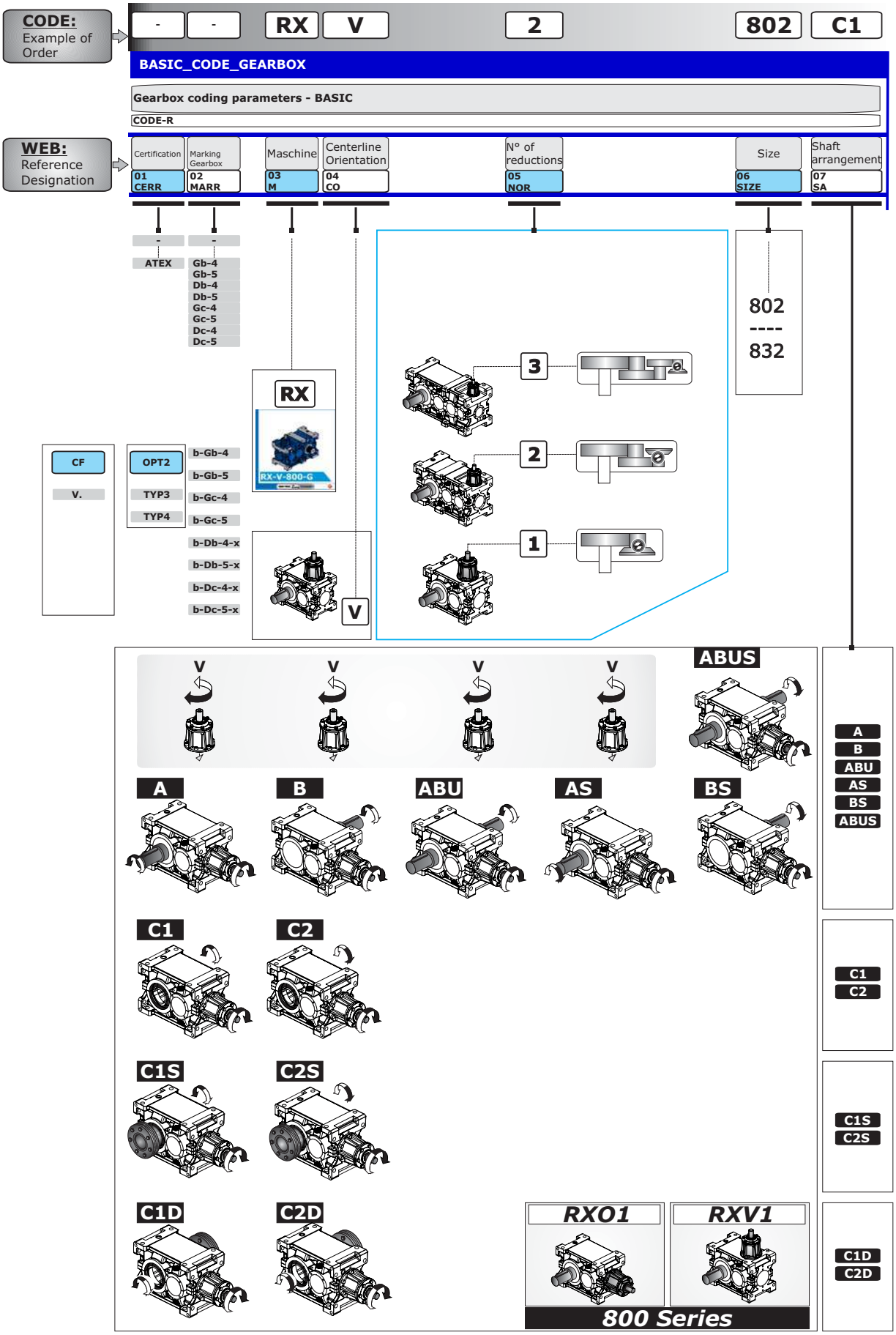

1.7 Designazione — *1.7 Designation* — 1.7 Bezeichnung

RXV 800 - Series

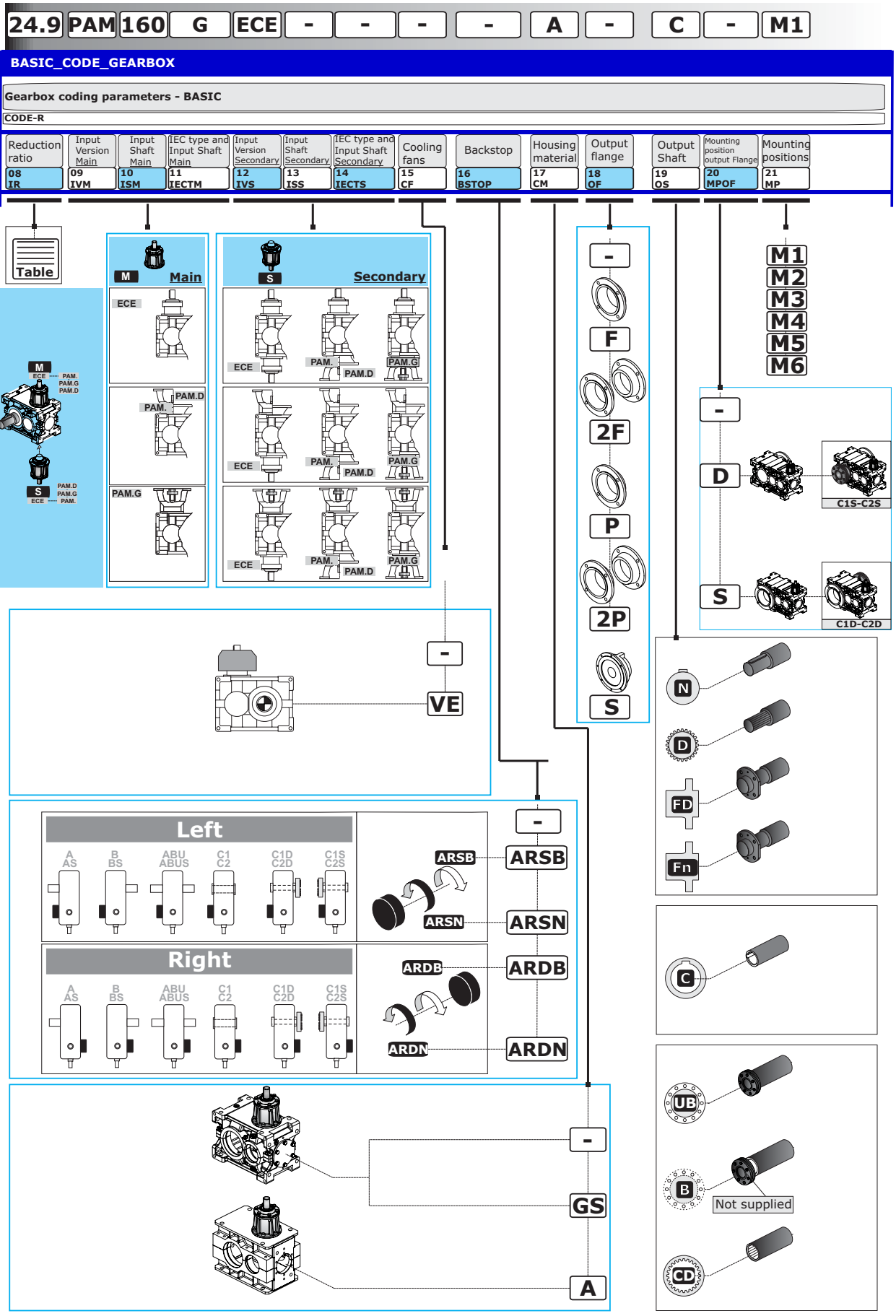

1.7 Designazione

1.7 Designation

1.7 Bezeichnung

M - Macchina

M - Maschine

M - Getriebe

RX

CO - Posizone Assi

CO - Centerline Orientation

CO - Bauform getriebestufen

RX 700 Series		***RX 800 Series***	
O	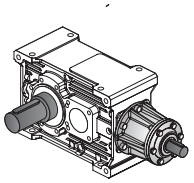	**O**	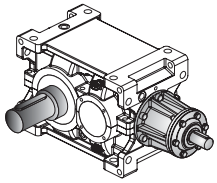
V	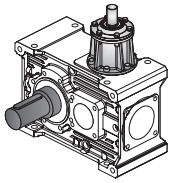	**V**	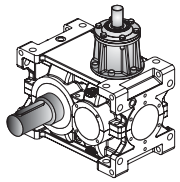

NOR - N° Stadi

NOR - N° of reductions

NOR - N° Anzahl der stufen

	RXO-RXV	RXO-RXV	RXO-RXV	RXO
RX 700	1	2	—	
RX 800	1	2	3	4

SIZE - Grandezza

SIZE - Size

SIZE - Größe

	RX 700 Series					***RX 800Series***														
	704	**708**	**712**	**716**	**720**	**802**	**804**	**806**	**808**	**810**	**812**	**814**	**816**	**818**	**820**	**822**	**824**	**826**	**828**	**830**	**832**
RXO1 RXV1																		—			
RXO2 RXV2	—																				—
RXO3 RXV3	—																				
RXO4	—													—							

SA - Esecuzione grafica

SA - Shaft arrangement

SA - Grafische Ausführung

05 - SA			
A	**B**	**ABU**	
AS	**BS**	**ABUS**	
C1	**C2**		
C1D	**C1S**		
C2D	**C2S**		

IR - Rapporto di riduzione

IR - Reduction ratio

IR - Übersetzungsverhältnis

(Vedi prestazioni). Tutti i valori dei rapporti sono approssimati. Per applicazioni dove necessita il valore esatto consultare il ns. servizio tecnico.

(See ratings). Ratios are approximate values. If you need exact values for a specific application, please contact our Engineering.

(Siehe "Leistungen"). Bei allen Werten der Übersetzungen handelt es sich um approximative Wertangaben. Bei Applikationen, bei denen die exakte Wertangabe erforderlich ist, muss unser Technischer Kundendienst konsultiert werden.

1.7 Designazione — *1.7 Designation* — 1.7 Bezeichnung

SA - Esecuzione grafica — ***SA - Shaft arrangement*** — **SA - Grafische Ausführung**

RXO-V 1 700

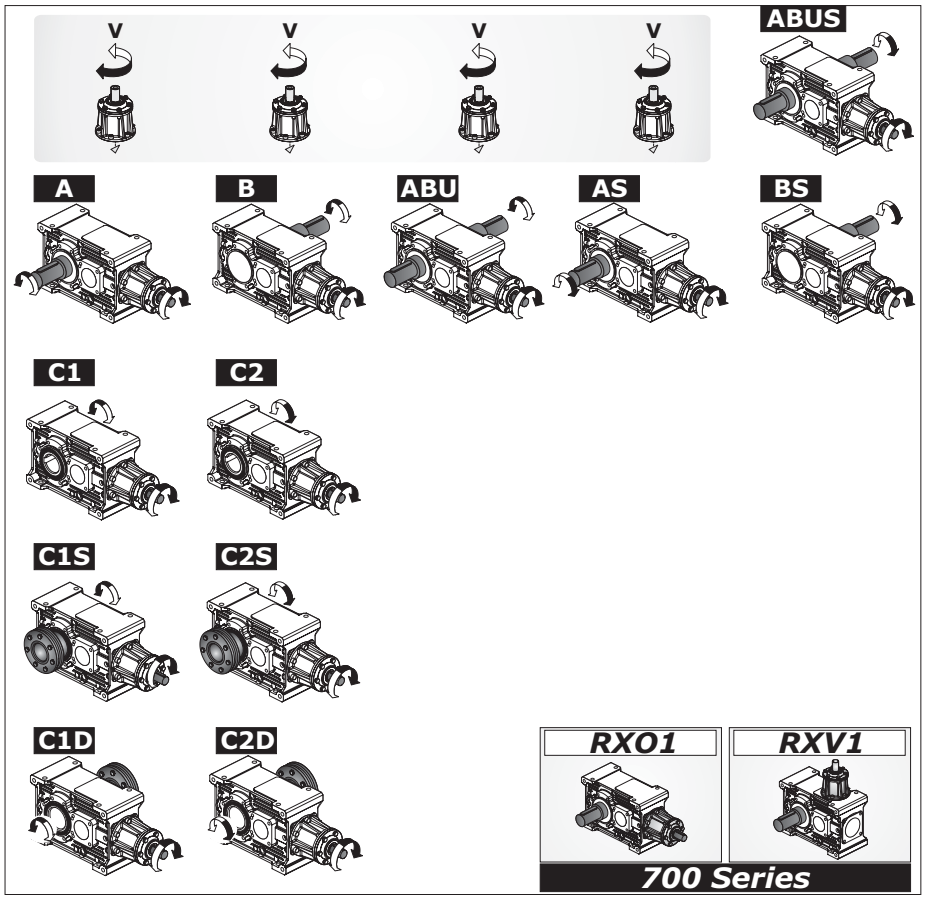

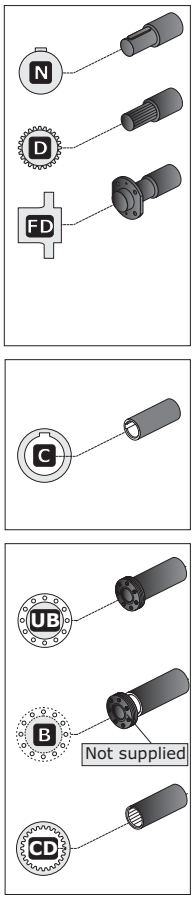

RXO-V 1 800

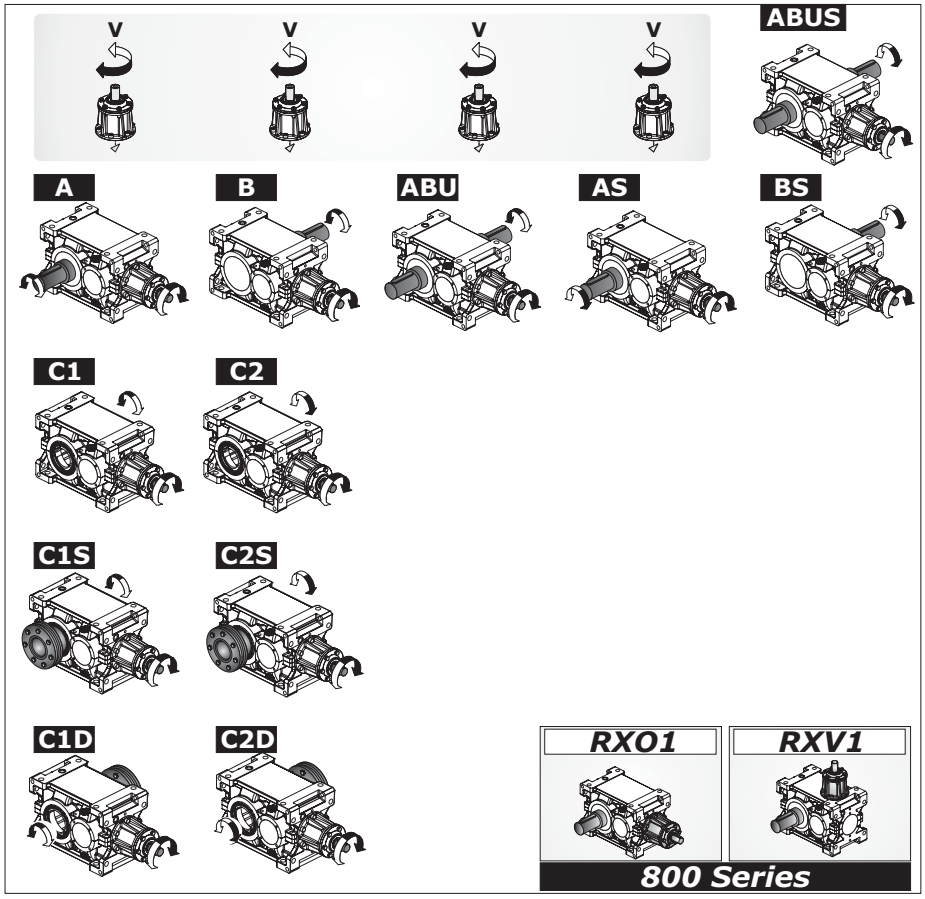

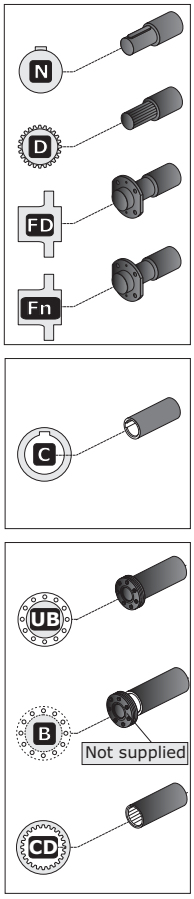

B

1.7 Designazione — *1.7 Designation* — 1.7 Bezeichnung

SA - Esecuzione grafica — ***SA - Shaft arrangement*** — **SA - Grafische Ausführung**

RXO-V 2 700

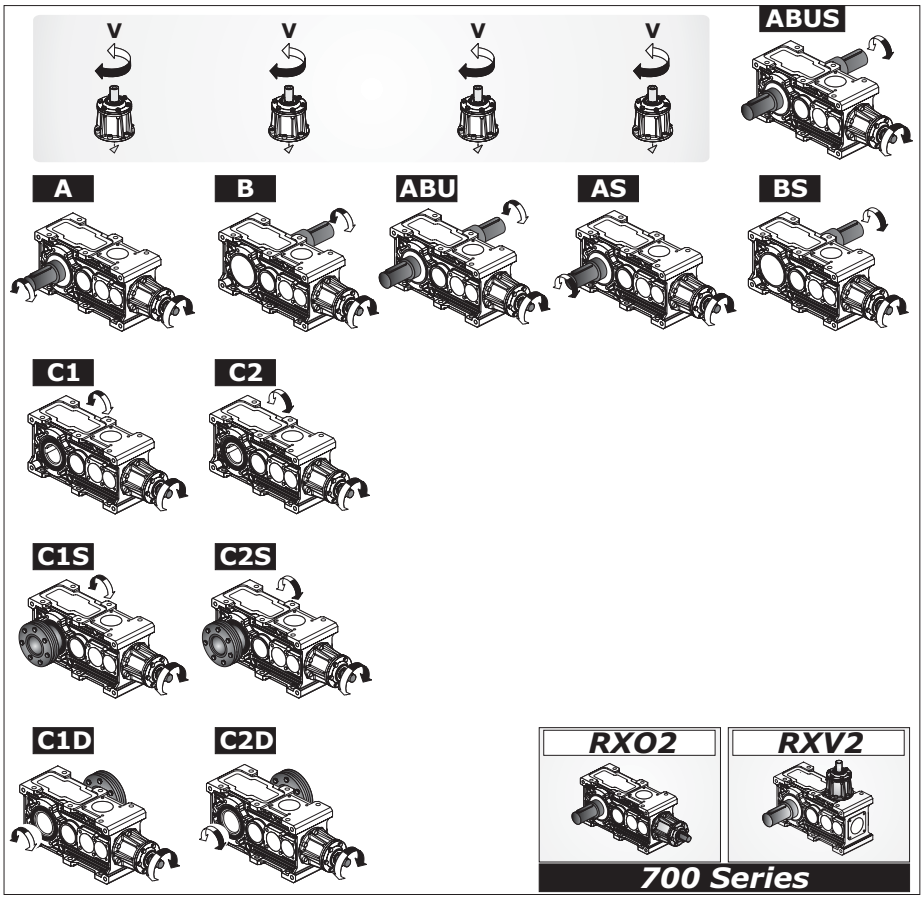

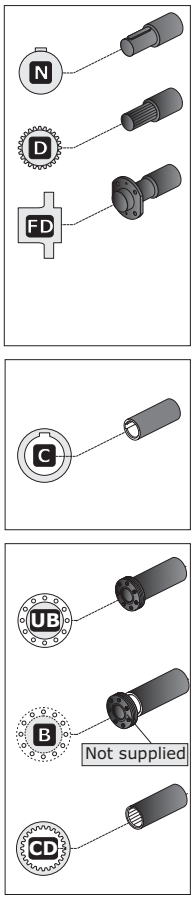

RXO-V 2 800

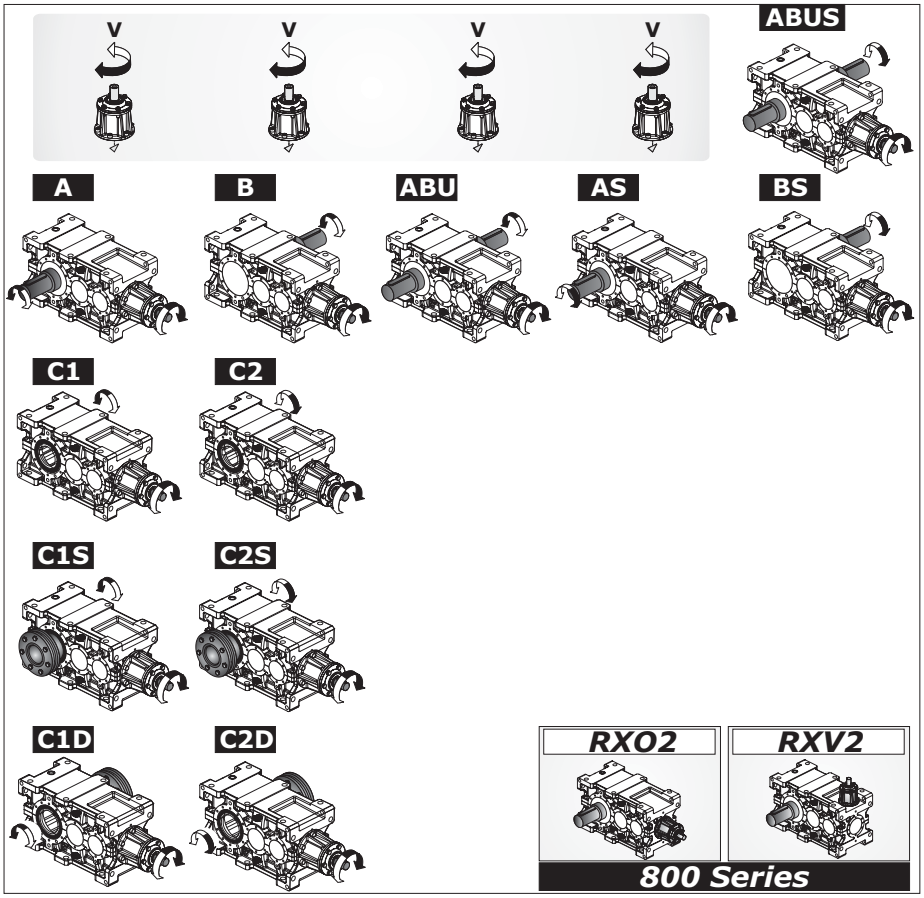

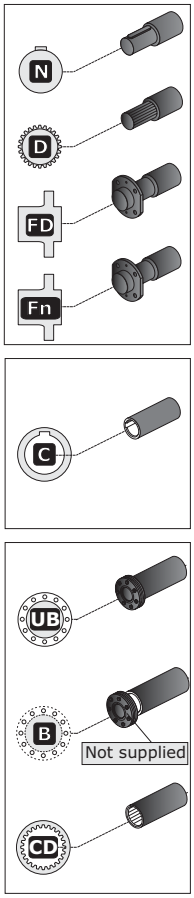

1.7 Designazione — *1.7 Designation* — 1.7 Bezeichnung

SA - Esecuzione grafica — ***SA - Shaft arrangement*** — **SA - Grafische Ausführung**

RXO-V 3 800

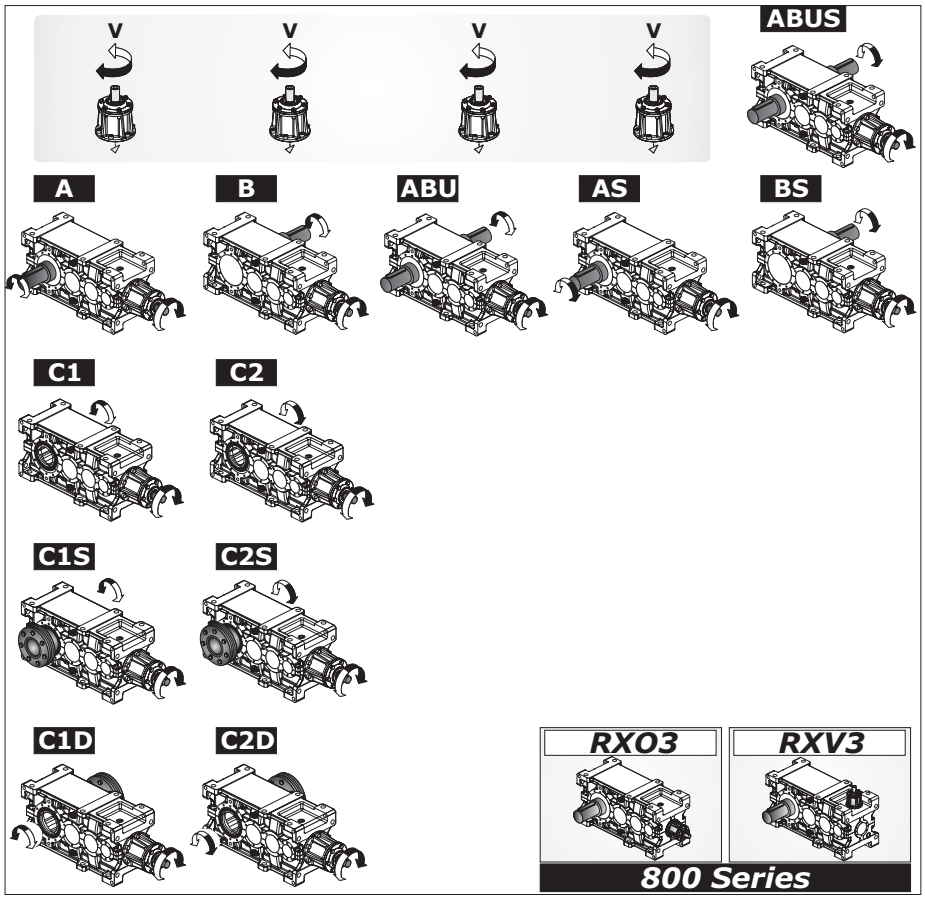

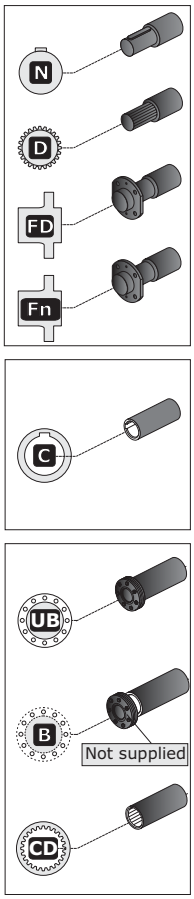

RXO 4 800

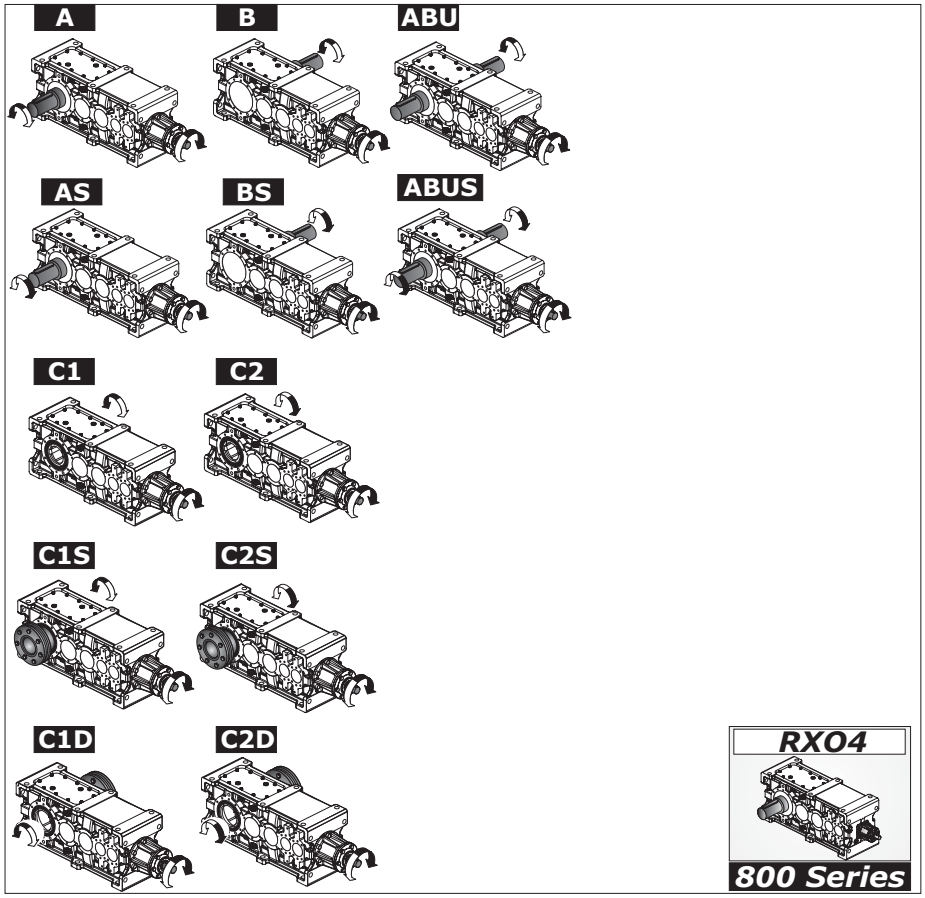

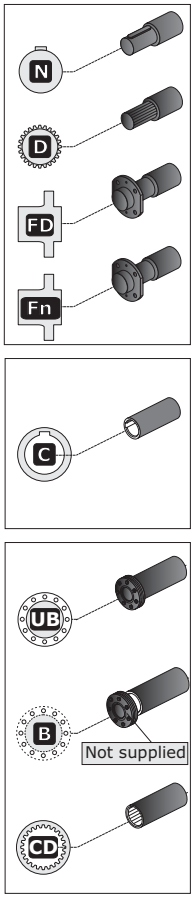

B

1.7 Designazione — *1.7 Designation* — 1.7 Bezeichnung

RX 700 Series	M (Entrata Principale/ Main Input /Hauptantrieb)				S (Entrata Secondaria / Secondary Input / Nebenantrieb)			
	IVM Versione Entrata Input Version Antriebsausführung	**ISM** Albero Entrata Input Shaft Antriebswelle	**IECTM** Tipo IEC e Albero Entrata IEC type and Input Shaft IEC Typ und Antriebswelle		**IVS** Versione Entrata Input Version Antriebsausführung	**ISS** Albero Entrata Input Shaft Antriebswelle	**IECTS** Tipo IEC e Albero Entrata IEC type and Input Shaft IEC Typ und Antriebswelle	
ECE	ECE	—	—		**ECE**	ECE	—	—
PAM..	PAM	80 90 ...	—		**PAM..**	PAM	80 90 ...	—
PAM..G			G		**PAM..G**			G
PAM..D			D		**PAM..D**			D
PAM...R			R		**PAM...R**			R

RXO

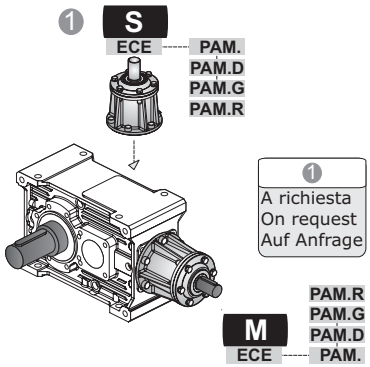

RXV

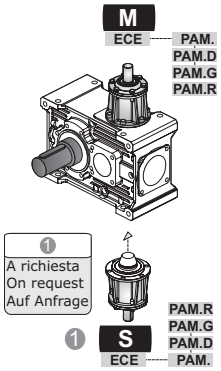

1.7 Designazione — *1.7 Designation* — 1.7 Bezeichnung

RX 700 Series

ECE



Entrata con albero pieno
Solid input shaft
Antrieb mit Vollwelle

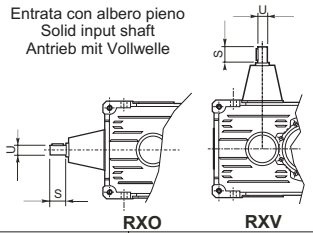

PAM...



IEC - Con campana senza giunto
IEC - Motor bell without coupling
IEC - mit Glocke ohne Kupplung

PAM...G



IEC - Con campana e giunto
IEC - Motor bell and coupling
IEC - mit Glocke und Kupplung

PAM...R



IEC-Con campana e giunto non elastico
IEC - Motor bell and coupling not elastic
IEC-mit Glocke und Kupplung mit keinem elastischen Teil

		U	S	63 (B5)	71 (B5)	80 (B5)	90 (B5)	100 (B5)	112 (B5)	132 (B5)	160 (B5)	180 (B5)	200 (B5)
RXO1 RXV1	704	14 j6	30										
	708	19 j6	40										
	712	24 j6	50										
	716	28 j6	60							PAM132 G*	PAM160 G*	PAM180 G*	
	720	38 k6	80							PAM132 G*	PAM160 G*	PAM180 G*	PAM200 G*
RXO2 RXV2	708	14 j6	30										
	712	19 j6	40										
	716	24 j6	50										
	720	28 j6	60							PAM132 G*	PAM160 G*	PAM180 G*	

* Solo PAM...G - forniti con giunto tipo Rotex.

* *Only PAM...G - come with Rotex coupling.*

* nur PAM...G - Werden sie mit Kupplung Typ Rotex geliefert.

B

RX 700 Series

PAM...D



IEC - Accoppiamento diretto
IEC - Direct coupling
IEC - Direkte Passung

RXO-V1 704 RXO-V2 708	90	24/200 (B5) - 24/140 (B14) - 24/160 - 24/120
	80	19/200 (B5) - 19/120 (B14) - 19/160 - 19/140
	71	14/160 (B5) - 14/200 - 14/140 - 14/120
	63	11/140 (B5) - 11/200 - 11/160 - 11/120
RXO-V1 708 RXO-V2 712	112	28/250 (B5) - 28/160 (B14) - 28/200 - 28/140 - 28/120
	100	28/250 (B5) - 28/160 (B14) 28/200 - 28/140 - 28/120
	90	24/200 (B5) - 24/140 (B14) 24/250 - 24/160 - 24/120
	80	19/200 (B5) - 19/120 (B14) 19/250 - 19/160 - 19/140
	71	14/160 (B5) - 14/250 - 14/200 - 14/140 - 14/120
RXO-V1 712 RXO-V2 716	132	38/300 (B5) - 38/200 (B14) - 38/250
	112	28/250 (B5) - 28/300 - 28/200
	100	28/250 (B5) - 28/300 - 28/200
	90	24/200 (B5) - 24/300 - 24/250
	80	19/200 (B5) - 19/300 - 19/250
RXO-V1 716 RXO-V1 720 RXO-V2 720	132	38/300 (B5) - 38/200 (B14) - 38/250
	112	28/250 (B5) - 28/300 - 28/200
	100	28/250 (B5) - 28/300 - 28/200
	90	24/200 (B5) - 24/300 - 24/250
	80	19/200 (B5)

N.B: Per ulteriori accoppiamenti non previsti a catalogo consultare il ns. servizio tecnico commerciale.

NOTE: *For coupling with motors not listed in this catalogue, please contact our Sales Engineers.*

HINWEIS: Für weitere, nicht im Katalog enthaltene Passungen, bitten wir Sie sich mit unseren Technischen Kundendienst in Verbindung zu setzen.

Designazione motore elettrico Se è richiesto un motoriduttore completo di motore è necessario riportare la designazione di quest'ultimo. A tale proposito consultare il ns. catalogo dei motori elettrici Electronic Line.	*Electric motor designation* *For applications requiring a gearmotor, motor designation must be specified.To this end, please refer to our Electronic Line electric motor catalogue.*	Bezeichnung des Elektromotors Wird ein Getriebemotor komplett mit Elektromotor angefordert, müssen dessen Daten angegeben werden. Diesbezüglich verweisen wir auf unseren Katalog der Elektromotoren "Electronic Line".

1.7 Designazione — *1.7 Designation* — 1.7 Bezeichnung

RX 800 Series	M (Entrata Principale/ Main Input /Hauptantrieb)			CODE GSM	S (Entrata Secondaria / Secondary Input / Nebenantrieb)		
	IVM Versione Entrata Input Version Antriebsausführung	**ISM** Albero Entrata Input Shaft Antriebswelle	**IECTM** Tipo IEC e Albero Entrata IEC type and Input Shaft IEC Typ und Antriebswelle		**IVS** Versione Entrata Input Version Antriebsausführung	**ISS** Albero Entrata Input Shaft Antriebswelle	**IECTS** Tipo IEC e Albero Entrata IEC type and Input Shaft IEC Typ und Antriebswelle
ECE	ECE	—	—	**ECE**	ECE	—	—
PAM..	PAM	80 90 ...	—	**PAM..**	PAM	80 90 ...	—
PAM..G			G	**PAM..G**			G
PAM..D			D	**PAM..D**			D

RXO

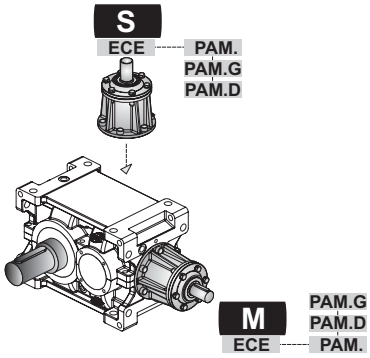

RXV

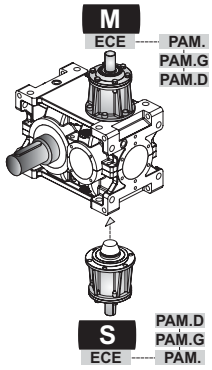

1.7 Designazione — *1.7 Designation* — 1.7 Bezeichnung

RX 800 Series

ECE

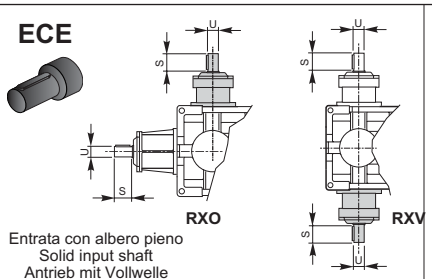

Entrata con albero pieno
Solid input shaft
Antrieb mit Vollwelle

PAM...



IEC - Con campana senza giunto
IEC - Motor bell without coupling
IEC - mit Glocke ohne Kupplung

PAM...G



IEC - Con campana e giunto
IEC - Motor bell and coupling
IEC - mit Glocke und Kupplung

PAM...D D



IEC - Accoppiamento diretto
IEC - Direct coupling
IEC - Direkte Passung

		U	S	71 B5	80 B5	90 B5	100 B5	112 B5	132 B5	160 B5	180 B5	200 B5	225 B5	250 B5	280 B5	315 B5	355 B5
RXO1 RXV1	802	28 j6	50														
	804	32 k6	56														
	806	35 k6	63														
	808	40 k6	70														
	810	45 k6	80														
	812	50 k6	90														
	814	55 m6	100														
	816	60 m6	112														
	818	70 m6	125														
	820	80 m6	140														
	822	90 m6	160	A richiesta / *On request* / Auf Anfrage													
	824	100 m6	180														
RXO2 RXV2	802	22 j6	40														
	804	24 j6	45														
	806	28 j6	50														
	808	32 k6	56														
	810	35 k6	63														
	812	40 k6	70														
	814	45 k6	80														
	816	50 k6	90														
	818	55 m6	100														
	820	60 m6	112														
	822	70 m6	125	A richiesta / *On request* / Auf Anfrage													
	824	80 m6	140														
	826	90 m6	160														
	828	100 m6	180														
	830	110 m6	200														
RXO3 RXV3	802	18 j6	32														
	804	20 j6	36														
	806	22 j6	40														
	808	24 j6	45														
	810	28 j6	50														
	812	32 k6	56														
	814	35 k6	63														
	816	40 k6	70														
	818	45 k6	80														
	820	50 k6	90														
	822	55 m6	100	A richiesta / *On request* / Auf Anfrage													
	824	60 m6	112														
	826	70 m6	125														
	828	80 m6	140														
	830	90 m6	160														
	832	100 m6	180														
RXO4	802	14 j6	30	D	D	D											
	804	14 j6	30	D	D	D											
	806	19 j6	40	D	D	D	D	D									
	808	19 j6	40	D	D	D	D	D									
	810	24 j6	50		D	D	D	D	D								
	812	24 j6	50		D	D	D	D	D								
	814	28 j6	60			D	D	D	D								
	816	28 j6	60			D	D	D	D								

B

Designazione motore elettrico
Se è richiesto un motoriduttore completo di motore è necessario riportare la designazione di quest'ultimo. A tale proposito consultare il ns. catalogo dei motori elettrici Electronic Line.

Electric motor designation
For applications requiring a gearmotor, motor designation must be specified.To this end, please refer to our Electronic Line electric motor catalogue.

Bezeichnung des Elektromotors
Wird ein Getriebemotor komplett mit Elektromotor angefordert, müssen dessen Daten angegeben werden.
Diesbezüglich verweisen wir auf unseren Katalog der Elektromotoren "Electronic Line".

1.7 Designazione

CF - Ventole di raffreddamento

1.7 Designation

CF - Cooling fans

1.7 Bezeichnung

CF - Kühllüfterräder

RX 700 Series		Non disponibile Not available Nicht verfügbar

RX 800 Series		**—**	**VE**	**VEMB VEMN**
		Senza Ventola Without Coolings Fan Ohne Kühllüfterräder	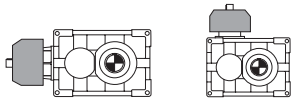	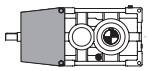

Applicabilità / *Application* / Applikationsmöglichkeiten																
RXO1	**VEMB VEMN**	**Size**	**802**	**804**	**806**	**808**	**810**	**812**	**814**	**816**	**818**	**820**	**822**	**824**	**826**	**828**
		ir max	—			10,7	11,7	11,9	11,2	11,7	12,9	10,9	10,8	A richiesta On request Auf Anfrage	—	
RXO1 RXV1	**VE**	**Size**	**802**	**804**	**806**	**808**	**810**	**812**	**814**	**816**	**818**	**820**	—			
		ir	tutti / all / alles													

Applicabilità / *Application* / Applikationsmöglichkeiten																
RXO2	**VEMB VEMN**	**Size**	**802**	**804**	**806**	**808**	**810**	**812**	**814**	**816**	**818**	**820**	**822**	**824**	**826**	**828**
		ir max	—					45,3	46,0	45,9	44,1	46,8	52,5	46,1	50,9	A richiesta On request Auf Anfrage
RXO2 RXV2	**VE**	**Size**	**802**	**804**	**806**	**808**	**810**	**812**	**814**	**816**	**818**	**820**	—			
		ir	—		tutti / all / alles											

Applicabilità / *Application* / Applikationsmöglichkeiten		
RXO3 RXV3 RXO4	**VEMB VEMN VE**	Non disponibile Not available Nicht verfügbar

ir max = rapporto più alto consentito, oltre non è possibile eseguire l' applicazione
Ir max= highest ratio available , up to that the application is not possible
Ir max =höchstmögliches Verhältnis, darüber hinaus ist die Anwendung nicht möglich

VEM - Ventola maggiorata
Questa esecuzione garantisce un ottimale resa termica . Le geometrie della ventola e del convogliatore dell'aria sono state studiate seguendo il profilo del corpo del riduttore a cui vengono applicate, la progettazione è stata eseguita conformemente a parametri aerodinamici evoluti.

1 - Sono normalmente applicate su riduttori con un solo senso di rotazione.
Indicare nella richiesta il senso di rotazione riferendosi all'albero veloce (freccia nera - **VEMN** e freccia bianca **VEMB** , vedere esecuzioni grafiche

2 - Non è possibile fornire la ventola su tutti i rapporti di riduzione proposti a catalogo - per applicabilità vedere la tabella.

3 - Per un utilizzo biderezionale, contattare il nostro ufficio tecnico.

4 - Disponibile solo con materiale carcassa in G-GS.

***VEM** - Big fan*
This version ensures optimal thermal performance.The geometry of the fan and air conveyor were studied following the profile of the housing to which they are applied, the design was carried out in accordance with advanced aerodynamic parameters.

*1 - They are usually applied on gearboxes with one direction of rotation. Specify the required direction of rotation referring to input shaft (black arrow - **VEMN** and white arrow - **VEMB**, see the graphic executions)*

2 – Not possible to supply the fan on all the ratios available in the catalog - See the table for applicability.

3 - To be used in a bidirectional service, please contact our technical department.

4 - Available only with housing material - G-GS.

VEM - Vollgebläse. Diese Version gewährleistet eine optimale thermische Leistung. Die Geometrie des Lüfters und des Luftförderes wurden dem jeweiligen Getriebegehäuse angepaßt mit dem sie verwendet werden; die Planung entspricht fortschrittlichen aerodynamischen Parametern.

1 - Sie werden üblicherweise bei Getrieben mit einer Drehrichtung verwendet.
*Geben Sie die gewünschte Drehrichtung in Bezug auf die Antriebswelle an (schwarzer Pfeil - **VEMN** und weißer Pfeil **VEMB**, siehe grafische Darstellung)*

2 – Der Lüfter kann nicht für alle Getriebeübersetzungen, die im Katalog aufgelistet sind, geliefert werden - Anwendbarkeit gemäß Tabelle.

3 - Für eine bidirektionale Anwendung, wenden Sie sich bitte an unsere technische Abteilung.

4 - Verfügbar nur mit Gehäusematerial - G-GS.

BSTOP - Antiretro

Hanno adeguata capacità di carico rapportata alle prestazioni del riduttore. Sono montati direttamente sugli alberi pignoni. La lubrificazione è fornita dall'olio del riduttore salvo forme costruttive particolari. L'inversione del senso libero avviene molto semplicemente dall'esterno ruotando le ruote libere di 180°.

Indicare nella richiesta il senso di rotazione libero necessario riferendosi all'albero lento (freccia nera e bianca, vedere esecuzioni grafiche nelle pagine dimensionali).

BSTOP - Backstop

Backstops are supplied with appropriate load capacity for gear unit rating. They are fitted directly on the pinion shafts. Lubrication is provided by gear unit oil (except for some special gear unit configurations). Free rotation is easily reversed by rotating the free wheels through 180° with no need to disassemble the unit.

Specify the required direction of free rotation as viewed from output shaft end (black and white arrow, see shaft arrangements in dimension pages).

BSTOP - Rücklaufsperre

Sie verfügen über eine den Getriebeleistungen angemessene Belastungskapazität. Sie werden direkt auf die Ritzelwellen montiert. Die Schmierung wird, mit Ausnahme besonderer Bauformen, durch das Getriebeöl gegeben. Die Inversion der freien Drehrichtung erfolgt einfach von außen her, indem die Freiläufe um 180° gedreht werden.

In der Anfrage muss unter Bezugnahme auf die Antriebswelle die erforderliche Richtung der freien Drehung angegeben werden (schwarzer und weißer Pfeil, siehe grafische Ausführungen auf den Seiten mit Maßangaben).

	—	Senza Antiretro Without Backstop Ohne Rücklaufsperre
Posizione antiretro a sinistra *Backstop on the left Position* *Rücklaufsperre links*	**ARSB**	Rotazione libera freccia bianca (B) *Free rotation - white arrow (B)* Freie Drehung - weißer Pfeil (B)
	ARSN	Rotazione libera freccia nera (N) *Free rotation - black arrow (N)* Freie Drehung - schwarzer Pfeil (N)
Posizione antiretro a destra *Backstop on the right Position* *Rücklaufsperre rechts*	**ARDB**	Rotazione libera freccia bianca (B) *Free rotation - white arrow (B)* Freie Drehung - weißer Pfeil (B)
	ARDN	Rotazione libera freccia nera (N) *Free rotation - black arrow (N)* Freie Drehung - schwarzer Pfeil (N)

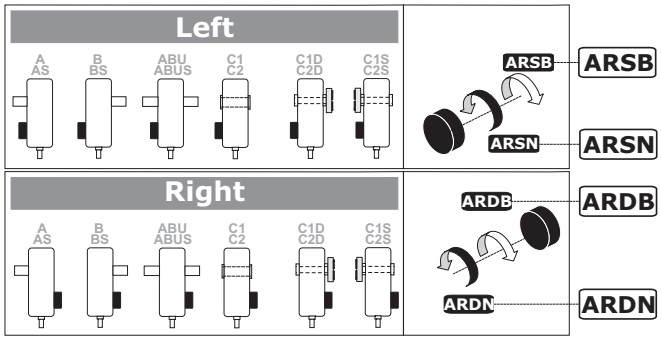

B

Applicabilità
Application
Applikationsmöglichkeiten

	RX 700 Series					RX 800 Series												
	704	708	712	716	720	802	804	806	808	810	812	814	816	818	820	822	824	826	828	830	832
RXO 1 RXV 1															"On request"			—	—	—	—
RXO 2 RXV 2	—																		"On request"		—
RXO 3 RXV 3	—														"On request"						
RXO 4	—					—															

RX 800 Series	**RXO1 - RV1**					
Applicabilità antiretro *Application backstop* Applikationsmöglichkeiten Rücklaufsperre	**ESECUZIONI GRAFICHE / *SHAFT ARRANGEMENTS* / GRAFISCHE AUSFÜHRUNGEN**					
	A AS	**B BS**	**ABU ABUS**	**C1 C2**	**C1D C2D**	**C1S C2S**
—						
ARSB - ARSN	—		not shaft FD-Fn			—
ARDB - ARDN		—			—	

RX 800 Series	**RXO2 - RXV2 RXO3 - RV3 RX O4**					
Applicabilità antiretro *Application backstop* Applikationsmöglichkeiten Rücklaufsperre	**ESECUZIONI GRAFICHE / *SHAFT ARRANGEMENTS* / GRAFISCHE AUSFÜHRUNGEN**					
	A AS	**B BS**	**ABU ABUS**	**C1 C2**	**C1D C2D**	**C1S C2S**
—						
ARSB - ARSN						
ARDB - ARDN						

1.7 Designazione

1.7 Designation

1.7 Bezeichnung

CM - Materiale carcassa

CM - Housing material

CM - Gehäusematerial

RX 700 - Series

RXO1 - RXV1 RXO2 - RXV2						
Materiale carcassa / *Housing material* Gehäusematerial		704	708	712	716	720
Ghisa meccanica / *Engineering cast iron* Maschinenguss	G					

RX 800 - Series

RXO1 - RXV1																	
Materiale carcassa / *Housing material* Gehäusematerial		802	804	806	808	810	812	814	816	818	820	822	824	826	828	830	832
Ghisa meccanica / *Engineering cast iron* Maschinenguss	G	"Standard"											—				
Ghisa sferoidale / *Spheroidal cast iron* Sphäroguss	GS	"On request"											"Std"	—			
Acciaio / *Steel* / Stahl	A	"On request"												—			

RXO2 - RXV2																	
Materiale carcassa / *Housing material* Gehäusematerial		802	804	806	808	810	812	814	816	818	820	822	824	826	828	830	832
Ghisa meccanica / *Engineering cast iron* Maschinenguss	G	"Standard"												—			
Ghisa sferoidale / *Spheroidal cast iron* Sphäroguss	GS	"On request"												"Std"	—		
Acciaio / *Steel* / Stahl	A	"On request"													"Std"	—	

RXO3 - RXV3																	
Materiale carcassa / *Housing material* Gehäusematerial		802	804	806	808	810	812	814	816	818	820	822	824	826	828	830	832
Ghisa meccanica / *Engineering cast iron* Maschinenguss	G	"Standard"												—			
Ghisa sferoidale / *Spheroidal cast iron* Sphäroguss	GS	"On request"												"Std"	—		
Acciaio / *Steel* / Stahl	A	"On request"													"Std"		

RXO4																	
Materiale carcassa / *Housing material* Gehäusematerial		802	804	806	808	810	812	814	816	818	820	822	824	826	828	830	832
Ghisa meccanica / *Engineering cast iron* Maschinenguss	G	"Standard"								—							
Ghisa sferoidale / *Spheroidal cast iron* Sphäroguss	GS	"On request"								—							
Acciaio / *Steel* / Stahl	A	"On request"								—							

1.7 Designazione

OF - Flangia Uscita

Sono previste flange da impiegare qualora si desideri il fissaggio diretto del riduttore alla macchina.
F - P La soluzione è molto compatta, la battuta dell'albero lento non è modificata rispetto allo standard.

S - La soluzione prevede un allungamento della distanza tra i cuscinetti e della battuta dell'albero lento per fornire maggiore stabilità all'intera struttura.

1.7 Designation

OF - Output Flange

Output flanges are available for flange-mount configuration. This provides a compact design;
***F - P** standard output shaft shoulder dimensions are unchanged.*

S - The solution provides a lengthening of the distance between the bearings and the outputshaft to provide greater stability to the whole structure.

1.7 Bezeichnung

OF - Flansche am Abtrieb

Es sind Flanschen vorgesehen, die dann einzusetzen sind, wenn eine direkte Befestigung des Getriebes an der Maschine gewünscht wird.
F - P Bei dieser Lösung handelt es sich um eine sehr kompakte Form, der Abtriebswellenansatz ist dem standardmäßigen Ansatz gleich.
S - Die Lösung bietet eine Verlängerung der Abstand zwischen den Lagern und der Abtriebwelle, um eine größeren Stabilität der gesamten Struktur bereitzustellen.

RX 700 Series	Per ulteriori informazioni vedere **- 17 - MPOF** For more details, please read **- 17 - MPOF** Sie können Weitere Informationen siehe **- 17 - MPOF**

RX 800 Series

—	F P	S	2F 2P
Senza Flangia *Without Flange* *Ohne Flansche*	Flangia Uscita *Output Flange* Flansche am Abtrieb	Supportazione flangiata in uscita *Flange bearing on the right at output end* Geflanschte Lagerung am Abtrieb	Doppia flangia in uscita *Double output flange* *Doppelter Flansch am Abtrieb*
	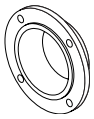	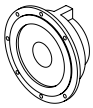	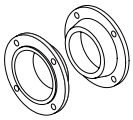

Applicabilità *Application* Applikationsmöglichkeiten	Materiale carcassa / *Housing material* /Gehäusematerial Ghisa / Cast iron / Guss									
	802	804	806	808	810	812	814	816	818	820
RXO1 - RV1	—									
RXO2 - RXV2										
RXO3 - RXV3										
RXO4										

Applicabilità *Application* Applikationsmöglichkeite	Materiale carcassa / *Housing material* /Gehäusematerial Acciaio / *Steel* / Stahl									
	802	804	806	808	810	812	814	816	818	820
RXO1 - RXV1	—									
RXO2 - RXV2								—		
RXO3 - RXV3								—		
RXO4									—	

1.7 Designazione

OS - Estremità uscita

Nessuna indicazione = diametro standard;

diametro opzionale = vedi tabella.

1.7 Designation

OS - Output shaft

No indications = standard diameter;

optional diameter = *see table.*

1.7 Bezeichnung

OS - Wellenende - Abtrieb

Keine Angabe = Standard-durchmesser

Optionaler durchmesser = siehe Tabelle.

RX 700	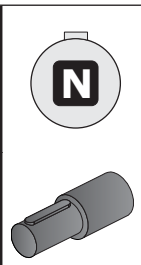	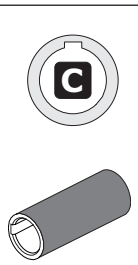		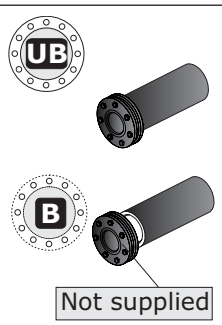	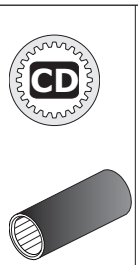	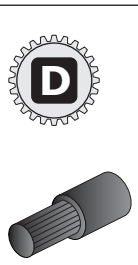	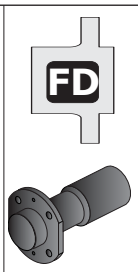
	Standard **— (N)**	**Standard** **— (C)**	**Optional** **C...**	**Standard** **— (UB)** **B**	**Standard** **CD**	**Standard** **D**	**Standard** **FD**
704	— (**N -** ∅ 24xL50)	— (**C -** ∅ 24)	**C28** (∅ 28)	— (**UB -** ∅ 25) **B** (∅ 25)	(28 x 25 DIN5482)	(35 x 31 DIN5482)	(35 x 31 DIN5482)
708	— (**N -** ∅ 32xL60)	— (**C -**∅ 32)	**C30** (∅ 30) **C35** (∅ 35)	— (**UB** – ∅ 35) **B** (∅ 35)	(35 x 31 DIN5482)	(40 x 36 DIN5482)	(40 x 36 DIN5482)
712	— (**N -** ∅ 42xL80)	— (**C -** ∅ 42)	**C40** (∅ 40) **C45** (∅ 45)	— (**UB** – ∅ 45) **B** (∅ 45)	(40 x 36 DIN5482)	(58 x 53 DIN5482)	(58 x 53 DIN5482)
716	— (**N -** ∅ 55xL100)	— (**C -** ∅ 55)	**C50** (∅ 50)	— (**UB** – ∅ 55) **B** (∅ 55)	(50 x 45 DIN5482)	(FIAT 60)	(FIAT 60)
720	— (**N -** ∅ 70xL125)	— (**C -** ∅ 70)	**C60** (∅ 60)	— (**UB** – ∅ 70) **B** (∅ 70)	(70 x 64 DIN5482)	(FIAT 70)	(FIAT 70)

RXO2		**712**
		571

Nei rapporti contrassegnati non è disponibile la versione uscita con albero cavo - "C45" / Hollow output shaft "C45" not available for ratios / Bei den gekennzeichneten Übersetzungsverhältnissen ist die Version „Abtrieb mit Hohlwelle "C45“ nicht verfügbar

N	Sporgente Integrale / *Output shaft* / Vollwelle
C	Albero Cavo / *Hollow Shaft* / Holwelle
UB - B	Albero cavo con unità di bloccaggio / *Hollow output shaft with shrink disc* / Hohlwelle mit Schrumpfscheibe
CD	Albero lento cavo scanalato / *Splined hollow shaft* / Verzahnte Hohlwelle
D	Estremità albero lento scanalato senza flangia brocciata / *Splined output shaft without broached flange /Abtriebswelle mit Keilende ohne geräumtem Flansch*
FD	Estremità scanalata albero lento flangia brocciata / *Splined output shaft and broached flange* / Abtriebswelle mit Keilende und geräumtem Flansch
F1...F9	Estremità scanalata albero lento con giunto dentato flangiato/ *Splined output shaft with flanged splined coupling*/Abtriebswelle mit Keilende mit geflanschter Klauen kupplung
F101...F108	Estremità scanalata albero lento con giunto flangiato a rulli bombati / *Splined output shaft with flanged barrel rollers coupling* / Abtriebswelle mit Keilende mit geflanschter Tonnenrollen kupplung

1.7 Designazione — *1.7 Designation* — 1.7 Bezeichnung

OS - Estremità uscita — ***OS - Output shaft*** — **OS - Wellenende - Abtrieb**

RX 800	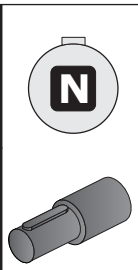	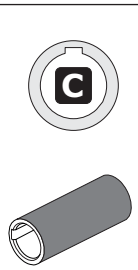	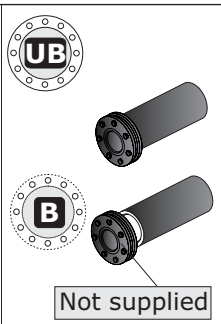	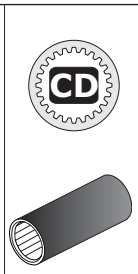				
	Standard **N**	Standard **C**	Standard **UB B**	Standard **CD**	Standard **D**	Standard **FD**	Standard **F...**	Standard **F1..**
802	(∅ 60xL112)	(∅ 60)	(∅ 60)	(60 x 55 DIN5482)	(FIAT 60)	(FIAT 60)	—	
804	(∅ 70xL125)	(∅ 70)	(∅ 70)	(70 x 64 DIN5482)	(FIAT 70)	(FIAT 70)		
806	(∅ 80xL140)	(∅ 80)	(∅ 80)	(80 x 74 DIN5482)	(FIAT 80)	(FIAT 80)		
808	(∅ 90xL160)	(∅ 90)	(∅ 90)	(90 x 84 DIN5482)	(FIAT 95)	(FIAT 95)	F1	F101
810	(∅ 100xL180)	(∅ 100)	(∅ 100)	(100 x 94 DIN5482)	(D. 105 DIN 5480)	(D. 105 DIN 5480)	F1	F101
							F2	F102
812	(∅ 110xL200)	(∅ 110)	(∅ 110)	(110 x 3 x 35 DIN5480)	(D. 110 DIN 5480)	(D. 110 DIN 5480)	F2	F102
							F3	F103
814	(∅ 125xL225)	(∅ 125)	(∅ 125)	(120 x 5 x 22 DIN5480)	(D. 130 DIN 5480)	(D. 130 DIN 5480)	F3	F103
							F4	F104
816	(∅ 140xL250)	(∅ 140)	(∅ 140)	(140 x 5 x 26 DIN5480)	(D. 140 DIN 5480)	(D. 140 DIN 5480)	F4	F104
							F5	F105
818	(∅ 160xL280)	(∅ 160)	(∅ 160)	(160 x 5 x 30 DIN5480)	(D. 160 DIN 5480)	(D. 160 DIN 5480)	F5	F105
							F6	F106
820	(∅ 180xL315)	(∅ 180)	(∅ 180)	(180 x 8 x 21 DIN5480)	(D. 180 DIN 5480)	(D. 180 DIN 5480)	F6	F106
							F7	F107
822	(∅ 200xL355)	(∅ 200)	(∅ 200)	—	(D. 200 DIN 5480)	(D. 200 DIN 5480)	F7	F107
							F8	F108
824	(∅ 220xL400)	(∅ 220)	(∅ 220)	—	(D. 220 DIN 5480)		F8	F108
							F9	F108
826	(∅ 250xL450)	(∅ 250)	(∅ 250)	—	(D. 250 DIN 5480)	—	F9	F108
							On request	*On request*
828	(∅ 280xL500)	(∅ 280)	(∅ 280)	—	—		—	
830	(∅ 320xL500)	(∅ 320)	(∅ 320)	—	—			
832	(∅ 360xL560)	(∅ 360)	(∅ 360)	—	—			

Per ulteriori informazioni vedere **SEZIONE T /** For more details, please read **SECTION T /** Sie können Weitere Informationen siehe **ABSCHNITT T**

RXO 2	802	804	806	808	810	812	814	816	818	820	822	824	826	828	830	832
C UB B CD	107 118	107 118	124	Ok ! all	111 123	105 117	107 118	107 118	112 124	109 121	123	117 130	118 132	106 118	on request	—

Nei rapporti contrassegnati non è disponibile la versione uscita con albero cavo - "C"-"UB"-"B"-"CD" / Hollow output shaft "C"-"UB"-"B"-"CD" not available for ratios / Bei den gekennzeichneten Übersetzungsverhältnissen ist die Version „Abtrieb mit Hohlwelle "C"-"UB"-"B"-"CD" nicht verfügbar

RXO 3	802	804	806	808	810	812	814	816	818	820	822	824	826	828	830	832
C UB B CD	631 700	568 629 697	600 661	Ok ! All	618 685	621 689	631 700	568 630 697	597 661	589 653	685	689	700	630 697	Ok ! All	Ok ! All

Nei rapporti contrassegnati non è disponibile la versione uscita con albero cavo - "C"-"UB"-"B"-"CD" / Hollow output shaft "C"-"UB"-"B"-"CD" not available for ratios / Bei den gekennzeichneten Übersetzungsverhältnissen ist die Version „Abtrieb mit Hohlwelle "C"-"UB"-"B"-"CD" nicht verfügbar

1.7 Designazione — *1.7 Designation* — 1.7 Bezeichnung

MPOF - Lato Flangia Uscita — ***MPOF - Mounting Position Output Flange*** — **MPOF - Montageseite Abtiebsflansch**

RX 700 Series

—	Senza Flangia Without Flange Ohne Flansche			
Fd	**A-AS-B-BS-ABU-ABUS-C1-C2** 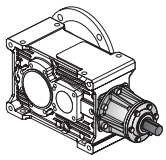 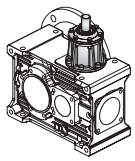	Flangia in uscita a destra Output flange on right side Flansch am Abtriebe rechts	**C1S - C2S** 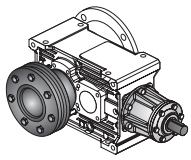 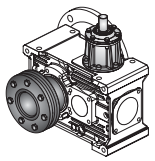	
Fs	**A-AS-B-BS-ABU-ABUS-C1-C2** 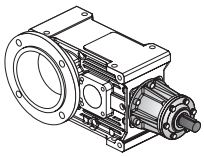 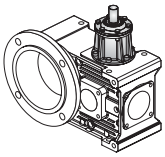	Flangia in uscita a sinistra Output flange on left side Flansch am Abtrieb links	**C1D -C2D** 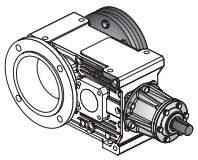 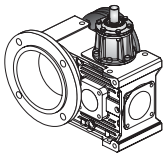	
2F	**A-AS-B-BS-ABU-ABUS-C1-C2** 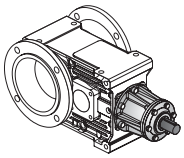 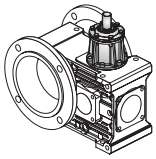	2 Flange in uscita Double output flange Doppelflansch am Abtrieb		

RX 800 Series

D	**B-BS-ABU-ABUS-C1-C2** 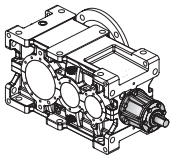 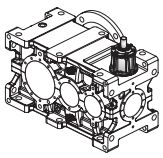	Flangia in uscita a destra Output flange on right side Flansch am Abtriebe rechts	**C1S - C2S** 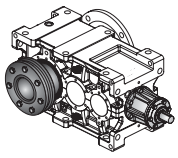 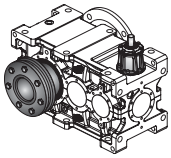	
S	**A-AS-ABU-ABUS-C1-C2** 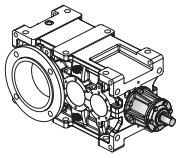 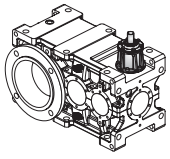	Flangia in uscita a sinistra Output flange on left side Flansch am Abtrieb links	**C1D -C2D** 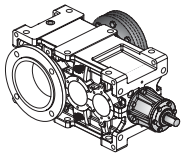 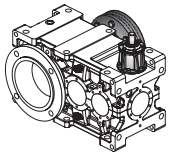	

MP - Posizioni di montaggio — ***MP - Mounting positions*** — **MP - Einbaulagen**

RX 700 Series ***RX 800 Series***	Per ulteriori informazioni vedere **1.8** For more details, please read **1.8** Sie können Weitere Informationen siehe **1.8**

1.7 Designazione — *1.7 Designation* — 1.7 Bezeichnung

OPT-ACC. - Opzioni — ***OPT-ACC - Options*** — **OPT-ACC. - Optionen**

RX 700 RX 800	**ACC.**	**Code**	
		PROT.	Per ulteriori informazioni vedere **SEZIONE U** For more details, please read **SECTION U** Sie können Weitere Informationen siehe **ABSCHNITT U**.
	OPT	**VT.**	
		SL.	

ASE - Estremità Supplementare — ***ASE - Additional Shaft Extension*** — **ASE - Zusätzliches Wellende**

RX 700 RX 800	Per ulteriori informazioni vedere **SEZIONE U** For more details, please read **SECTION U** Sie können Weitere Informationen siehe **ABSCHNITT U**

PMT - Posizioni della Morsettiera — ***PMT - Position Terminal Box*** — **PMT - Montagposition Klemmenkasten**

[1,2,3,4,5,6,7,8] Posizione della morsettiera del motore se diversa da quella standard (1).

[1,2,3,4,5,6,7,8] *Position of the motor terminal box if different from the standard one (1).*

Montageposition Klemmenkasten **[1,2,3,4,5,6,7,8],** wenn abweichend von Standardposition [1] (für Motorgetriebe).

RX 700 Series	***RX 800 Series***
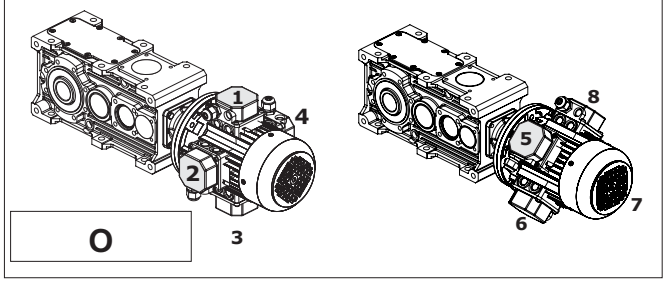	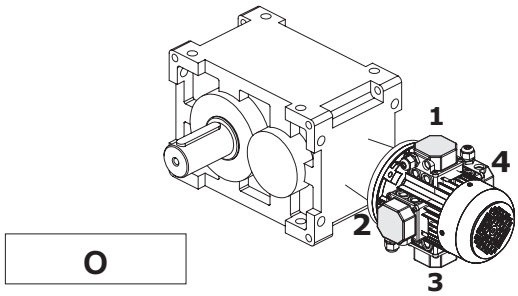
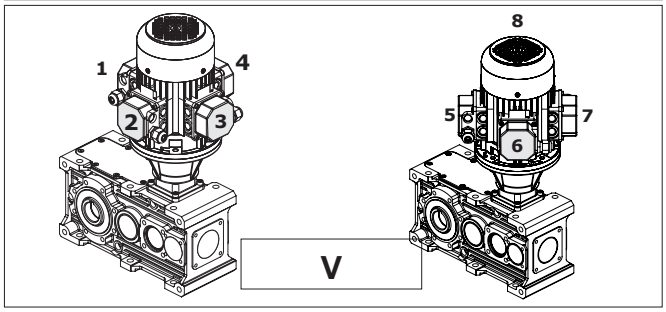	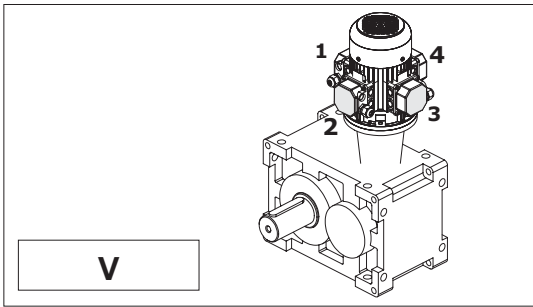

1.8 Lubrificazione

Gli oli disponibili appartengono generalmente a tre grandi famiglie:
1) Oli minerali
2) Oli sintetici Poli-Alfa-Olefine
3) Oli sintetici Poli-Glicole

La scelta più appropriata è generalmente legata alle condizioni di impiego. riduttori non particolarmente caricati e con un ciclo di impiego discontinuo. senza escursioni termiche importanti, possono certamente essere lubrificati con olio minerale.
Nei casi di impiego gravoso, quando i riduttori saranno prevedibilmente caricati molto ed in modo continuativo, con conseguente prevedibile innalzamento della temperatura, è bene utilizzare lubrificanti sintetici tipo polialfaolefine (PAO).

Gli oli di tipo poliglicole (PG) sono da utilizzare strettamente nel caso di applicazioni con forti strisciamenti fra i contatti, ad esempio nelle viti senza fine. Debbono essere impiegati con grande attenzione poiché non sono compatibili con gli altri oli e sono invece completamente miscibili con l'acqua. Questo fenomeno è particolarmente pericoloso poiché non si nota, ma deprime velocemente le caratteristiche lubrificanti dell'olio.

Oltre a questi già menzionati, ricordiamo che esistono gli oli per l'industria alimentare. Questi trovano specifico impiego nell'industria alimentare in quanto sono prodotti speciali non nocivi alla salute. Vari produttori forniscono oli appartenenti a tutte le famiglie con caratteristiche molto simili. Più avanti proponiamo una tabella comparativa.

1.8 Lubrication

Available oils are typically grouped into three major classes:
1) Mineral oils
2) Poly-Alpha-Olefin synthetic oils
3) Polyglycol synthetic oils

Oil is normally selected in accordance with environmental and operating conditions. Mineral oil is the appropriate choice for moderate load, non-continuous duty applications free from temperature extremes.
In severe applications, where gear units are to operate under heavy loads in continuous duty and high temperatures are expected, synthetic Poly-Alpha-Olefin oils (PAO) are the preferred choice.

Polyglycol oils (PG) should only be used in applications involving high sliding friction, as is the case with worm shafts. These particular oils should be used with great care, as they are not compatible with other oils, but are totally mixable with water. The oil mixed with water cannot be told from uncontamined oil, but will degrade very rapidly.

In addition to the oils mentioned above, there are food-grade oils. These are special oils harmless to human health for use in the food industry. Oils with similar characteristics are available from a number of manufacturers. A comparative overview table is provided at the next pages.

1.8 Schmierung

Die verfügbaren Öle gehören im Allgemeinen drei großen Familien an:
1) Mineralöle
2) Polyalphaolefine-Synthetiköle
3) Polyglykol-Synthetiköle

Die angemessene Wahl ist im Allgemeinen an die Einsatzbedingungen gebunden. Getriebe, die keinen besonders schweren Belastungen ausgesetzt sind und einem unregelmäßigen Einsatzzyklus unterliegen, ohne starke thermische Ausschläge, können problemlos mit Mineralöl geschmiert werden.
Bei einem Einsatz unter harten Bedingungen, d.h. wenn die Getriebe stark und andauernd belastet werden, woraus sich ein sicherer Temperaturanstieg ergibt, sollten Synthetiköle, Typ Polyalphaolefine (PAO), verwendet werden.
Die Öle, Typ Polyglykole (PG), sind ausschließlich für einen Einsatz ausgelegt, bei denen es zu starken Reibungen zwischen den in Kontakt stehenden Elementen kommt, z.B. bei Schnecken. Bei ihrem Einsatz in besondere Aufmerksamkeit erforderlich, da sie nicht mit anderen Ölen kompatibel sind, sich jedoch vollständig mit Wasser vermischen lassen. Diese Tatsache erweist sich daher als besonders gefährlich, da sie sich nicht feststellen lässt, jedoch die Schmiereigenschaften des Öls bereits nach kurzer Zeit unterdrückt.
Über die bereits genannten Öle hinaus, gibt es auch Öle, die speziell für die Lebensmittelindustrie ausgelegt sind. Diese finden demzufolge dort ihren Einsatz, da es sich dabei um spezielle Produkte handelt, die für die Gesundheit unschädlich sind. Die den jeweiligen Familien angehörigen Ölsorten werden von verschiedenen Herstellern angeboten; sie weisen jeweils sehr ähnliche Eigenschaften auf. Auf der folgenden Seite finden Sie eine entsprechende Vergleichstabelle.

Input speed n_1 (min $^{-1}$)	Absorbed power (kW)	Lubrication system	Viscosity ISO VG at 40° (cSt)	
			i ≤ 10	i > 10
2000 < n_1 ≤ 5000	P < 7.5	Forced or Oil splash	68	68
	7.5 ≤ P ≤ 22		68	150
	P > 22		150	220
1000 < n_1 ≤ 2000	P < 7.5	Forced or Oil splash	68	150
	7.5 ≤ P ≤ 37		150	220
	P > 37		220	320
300 < n_1 ≤ 1000	P < 15	Forced	68	150
		Oil splash	150	220
	15 ≤ P ≤ 55	Forced	150	220
		Oil splash	220	320
	P > 55	Forced	220	320
		Oil splash	320	460
50 < n_1 ≤ 300	P < 22	Forced	150	220
		Oil splash	220	320
	22 ≤ P ≤ 75	Forced	220	320
		Oil splash	320	460
	P > 75	Forced	320	460
		Oil splash	460	680

1.8 Lubrificazione

Nel caso di lubrificazione forzata con pompa, qualora siano richieste ISO VG > 220 e/o temperature < 10°C, consultarci.

La tabella è valida per velocità periferiche normali; in caso di velocità > 13m/s, consultarci.

Se la temperatura ambiente T < 0°C ridurre di una gradazione la viscosità prevista in tabella, viceversa aumentarla di una se T > 40°C.

Le temperature ammissibili per gli oli minerali sono:
(-10 = T = 90)°C (fino a 100°C per periodi limitati).

Le temperature ammissibili per gli oli sintetici sono:
(-20 = T= 110)°C (fino a 120°C per periodi limitati).
Per temperature dell'olio esterne a quelle ammissibili per il minerale e per aumentare l'intervallo di sostituzione del lubrificante adottare olio sintetico a base di polialfaolefine.

1.8 Lubrication

In case of forced lubrication by pump, when ISO VG > 220 and/or temperatures < 10°C, are requested, it is advisable to contact us.

The table is valid for normal peripheral speeds; in case of speed > 13 m/s, contact us.

If the environment temperature T < 0°C, decrease viscosity class by one, vice versa increase by one if T > 40°C.

Permissible temperatures for mineral oil are:

(-10 =T = 90)°C, up to 100°C for a short time.

Permissible temperatures for synthetic oil are:
(-20 = T = 110)°C, up to 120°C for a short time.

If the oil temperature is not permissible for mineral oil and for decreasing frequency of oil change, use synthetic oil with polyalphaolefins (PAOs).

1.8 Schmierung

Im Fall einer Zwangsschmierung über eine Pumpe, falls die ISO VG > 220 und/oder Temperaturen < 10°C gefordert werden, setzen Sie sich bitte mit uns in Verbindung.

Die Tabelle ist für normale Umfangsgeschwindigkeiten gültig. Bei Geschwindigkeiten > 13m/s, setzen Sie sich bitte mit uns in Verbindung.

Bei einer Umgebungstemperatur T < 0°C den von der Tabelle vorgesehenen Viskositätsgrad um eine Gradation mindern und, im entgegengesetzten Fall, bei einer Temperatur T > 40°C, um eine anheben.
Für Mineralöle zulässige Temperaturen:

(-10 = T = 90) °C (bis 100°C über begrenzte Zeiträume).
Für Synthetiköle zulässige Temperaturen:
(-20 = T = 110) °C (bis 120°C über begrenzte Zeiträume).

Bei Temperaturen, die diese für Mineralöle zulässigen Werte überschreiten und um die Auswechselzeiten verlängern zu können, sollte Synthetiköl auf Basis von Polyalphaolefinen verwendet werden.

B

Produttore *Manufacturer* Hersteller	Oli Minerali *Mineral oils* Mineralöle			Oli Sintetici Polialfaolefine (PAO) *Poly-Alpha-Olefin synthetic oils (PAO)* Polyalphaolefine- Synthetiköle (PAO)			Oli Sintetici Poliglicoli (PG) *Polyglycol synthetic oils(PG)* Polyglykol-Synthetiköle (PG)		
	ISO VG	**ISO VG**	**ISO VG**	**ISO VG**	**ISO VG**	**ISO VG**	**ISO VG**	**ISO VG**	**ISO VG**
	150	**220**	**320**	**150**	**220**	**320**	**150**	**220**	**320**
AGIP	Blasia 150	Blasia 220	Blasia 320	-	Blasia SX 220	Blasia SX 320	Blasia S 150	Blasia S 220	Blasia S 320
ARAL	Degol BG 150 Plus	Degol BG 220 Plus	Degol BG 320 Plus	Degol PAS 150	Degol PAS 220	Degol PAS 320	Degol GS 150	Degol GS 220	Degol GS 320
BP	Energol GR-XP 150	Energol GR-XP 220	Energol GR-XP 320	Enersyn EPX 150	Enersyn EPX 220	Enersyn EPX 320	Enersyn SG 150	Enersyn SG-XP 220	Enersyn SG-XP 320
CASTROL	Alpha SP 150	Alpha SP 220	AlphaSP 320	Alphasyn EP 150	Alphasyn EP 220	Alphasyn EP 320	Alphasyn PG 150	Alphasyn PG 220	Alphasyn PG 320
CHEVRON	Ultra Gear 150	Ultra Gear 220	Ultra Gear 320	Tegra Synthetic Gear 150	Tegra Synthetic Gear 220	Tegra Synthetic Gear 320	HiPerSYN 150	HiPerSYN 220	HiPerSYN 320
ESSO	Spartan EP 150	Spartan EP 220	Spartan EP 320	Spartan S EP 150	Spartan S EP 220	Spartan S EP 320	Glycolube 150	Glycolube 220	Glycolube 320
KLÜBER	Klüberoil GEM 1-150	Klüberoil GEM 1-220	Klüberoil GEM 1-320	Klübersynth EG 4-150	Klübersynth EG 4-220	Klübersynth EG 4-320	Klübersynth GH 6-150	Klübersynth GH 6-220	Klübersynth GH 6-320
MOBIL	Mobilgear XMP 150	Mobilgear XMP 220	Mobilgear XMP 320	Mobilgear SHC XMP 150	Mobilgear SHC XMP 220	Mobilgear SHC XMP 320	Glygoyle 22	Glygoyle 30	Glygoyle HE320
MOLIKOTE	L-0115	L-0122	L-0132	L-1115	L-1122	L-1132	-	-	-
OPTIMOL	Optigear BM 150	Optigear BM 220	Optigear BM 320	Optigear Synthetic A 150	Optigear Synthetic A 220	Optigear Synthetic A 320	Optiflex A 150	Optiflex A 220	Optiflex A 320
Q8	Goya 150	Goya 220	Goya 320	El Greco 150	El Greco 220	El Greco 320	Gade 150	Gade 220	Gade 320
SHELL	OMALA S2 GX 150	OMALA S2 GX 220	OMALA S2 GX 320	Omala S4 GXV 150	Omala S4 GXV 220	Omala S4 GXV 320	OMALA S4 WE 150	OMALA S4 WE 220	OMALA S4 WE 320
TEXACO	Meropa 150	Meropa 220	Meropa 320	Pinnacle EP 150	Pinnacle EP 220	Pinnacle EP 320	-	Synlube CLP 220	Synlube CLP 320
TOTAL	Carter EP 150	Carter EP 220	Carter EP 320	Carter SH 150	Carter SH 220	Carter SH 320	Carter SY 150	Carter SY 220	Carter SY 320
TRIBOL	1100/150	1100/220	1100/320	1510/150	1510/220	1510/320	800\150	800\220	800\320

Lubrificanti sintetici per uso alimentare / *Food-grade synthetic lubricants* / Schmiermittel Synthetik für Lebensmittelbereich

AGIP				Rocol Foodlube Hi-Torque 150	—	Rocol Foodlube Hi-Torque 320			
ESSO				—	Gear Oil FM 220	—			
KLÜBER				Klüberoil 4 UH1 N 150	Klüberoil 4 UH1 N 220	Klüberoil 4 UH1 N 320			
MOBIL				DTE FM 150	DTE FM 220	DTE FM 320			
FUCHS				Cassida Fluid GL 150	Cassida Fluid GL 220	Cassida Fluid GL 320			

1.8 Lubrificazione — *1.8 Lubrication* — 1.8 Schmierung

Posizioni di montaggio — ***Mounting positions*** — **Einbaulagen**

RX 700 - Series

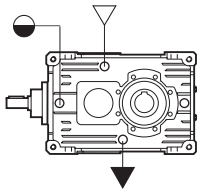

M1

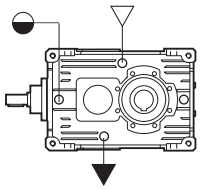

M2

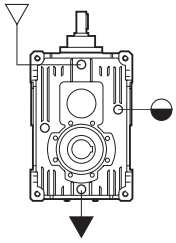

M3

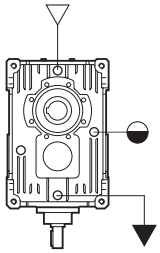

M4

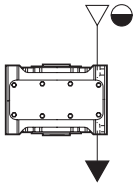

M5

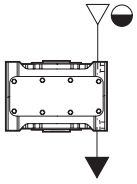

M6

RXO

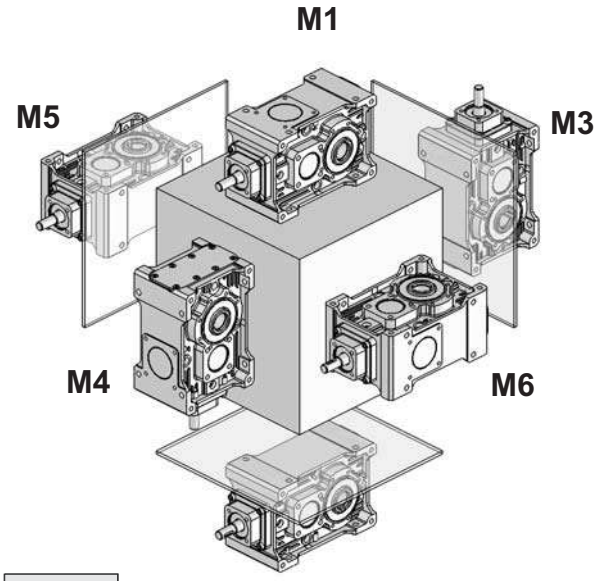

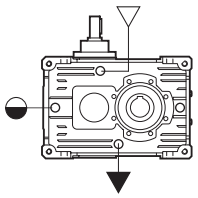

M1

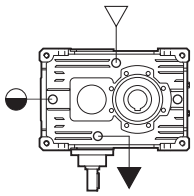

M2

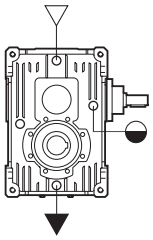

M3

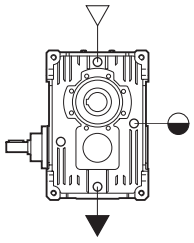

M4

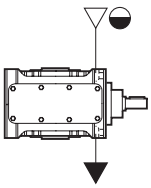

M5

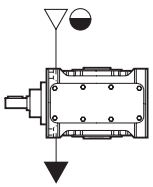

M6

RXV

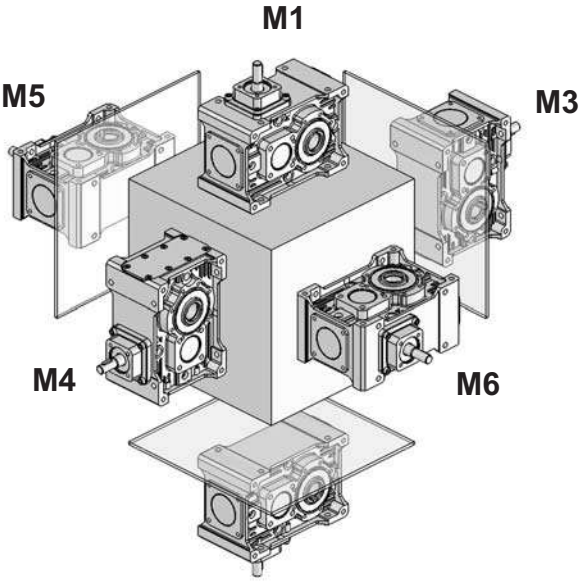

N.B. schema rappresentativo anche per 3 stadi
NOTE Diagram applies to 3 reduction units as well
HINWEIS: Schema auch für 3 Stufen gültig

▽ Carico / *Filler plug*/ Einfüllschraube
▼ Scarico / *Drain plug* / Ablassschraube
◒ Livello / *Level plug* / Schauglas

L'esecuzione grafica rappresentata è la C1-C2.
Per le altre esecuzioni grafiche vedere sezione POSIZIONI MONTAGGIO.

The noted version is C1-C2.
To see further alternatives please refer to section MOUNTING POSITIONS.

Die dargestellte Version ist C1-C2.
Für die anderen Versionen siehe MONTAGEPOSITIONEN.

1.8 Lubrificazione — *1.8 Lubrication* — 1.8 Schmierung

Quantità di lubrificante / Lubricant quantity / Schmiermittelmenge [Kg]										
RX 700 Series		Posizione di montaggio *Mounting position* Einbaulage						Stato di fornitura *State of supply* Lieferzustand	N° tappi *No. of plugs* Anzahl Betriebschraubei	Posizione di montaggio *Mounting position* Montageposition
		M1	**M2**	**M3**	**M4**	**M5**	**M6**			
RXO1	**704**	0.600						**INOIL_STD**	8	**Non necessaria *Not necessary* Nicht erforderlich**
	708	1.00	1.00	1.40	1.20	1.30	1.30	**OUTOIL**	8	**Necessaria *Necessary* Erforderlich**
	712	2.20	2.20	2.50	2.50	2.60	2.60			
	716	4.00	4.00	4.40	4.40	4.50	4.50			
	720	9.10	9.10	10.2	10.5	13.3	13.3			
RXO2	**708**	1.10	1.10	1.40	1.40	1.20	1.20			
	712	2.20	2.20	2.50	2.50	2.60	2.60			
	716	3.70	3.70	4.50	4.50	4.80	4.80			
	720	8.70	8.70	12.2	12.4	13.3	13.3			

Quantità di lubrificante / Lubricant quantity / Schmiermittelmenge [Kg]										
RX 700 Series		Posizione di montaggio *Mounting position* Einbaulage						Stato di fornitura *State of supply* Lieferzustand	N° tappi *No. of plugs* Anzahl Betriebschraubei	Posizione di montaggio *Mounting position* Montageposition
		M1	**M2**	**M3**	**M4**	**M5**	**M6**			
RXV1	**704**	0.600						**INOIL_STD**	8	**Non necessaria *Not necessary* Nicht erforderlich**
	708	1.00	1.00	1.40	1.20	1.30	1.30	**OUTOIL**	8	**Necessaria *Necessary* Erforderlich**
	712	2.20	2.20	2.50	2.50	2.60	2.60			
	716	4.00	4.00	4.40	4.40	4.50	4.50			
	720	9.10	9.10	10.2	10.5	13.3	13.3			
RXV2	**708**	1.10	1.10	1.40	1.40	1.20	1.20			
	712	2.20	2.20	2.50	2.50	2.60	2.60			
	716	3.70	3.70	4.50	4.50	4.80	4.80			
	720	8.70	8.70	12.2	12.4	13.3	13.3			

Le quantità di olio sono approssimative; per una corretta lubrificazione occorre fare riferimento al livello segnato sul riduttore.

Oil quantities listed in the table are approximate; to ensure correct lubrication, please refer to the level mark on the gear unit.

Bei den Ölmengenangaben handelt es sich um approximative Werte; für den Erhalt einer korrekten Schmierung muss Bezug auf den am Getriebe gekennzeichneten Füllstand genommen werden.

ATTENZIONE

Il tappo di sfiato è allegato solo nei riduttori che hanno più di un tappo olio.

Eventuali forniture con predisposizioni tappi diverse da quella indicata in tabella, dovranno essere concordate.

Nei riduttori dove è necessario specificare la posizione di montaggio, la posizione richiesta è indicata nella targhetta del riduttore.

WARNING

A breather plug is supplied only with gearboxes that have more than one oil plug.

The supply of gearboxes with different plug pre-arrangements has to be agreed with the manufacturer.

The gearboxes that need a specific assembling position have the indication of it on the label of the gearbox.

ACHTUNG

Der Entlüftungsstopfen ist lediglich bei den Getrieben vorhanden, die über mehr als einen Ölfüllstopfen verfügen.

Lieferungen, die eine Auslegung hinsichtlich der Stopfen aufweisen, die von den Angaben in der Tabelle abweichen, müssen vorab vereinbart werden.

In den Getrieben in dem man die Montage Position angeben soll, findet man die angefragte Position auf dem Typenschild des Getriebes.

1.8 Lubrificazione

Posizioni di montaggio

1.8 Lubrication

Mounting positions

1.8 Schmierung

Einbaulagen

RX 800 - Series

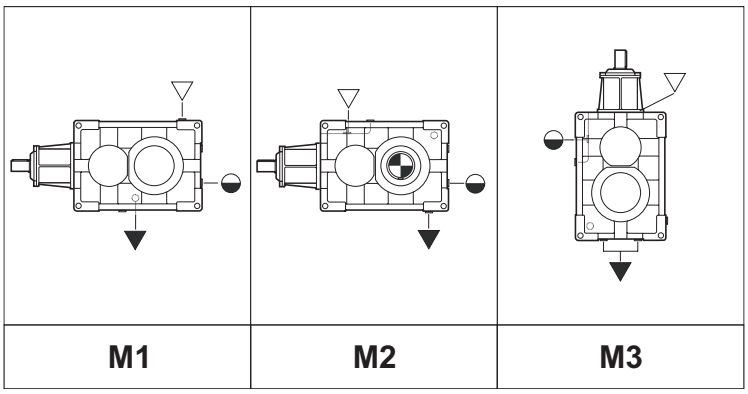

M1	M2	M3

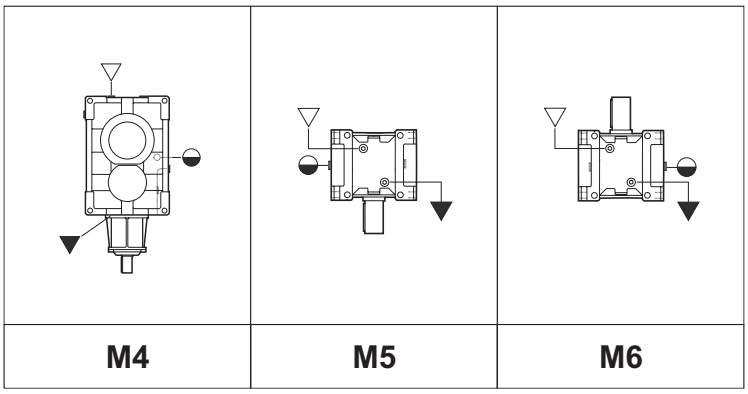

M4	M5	M6

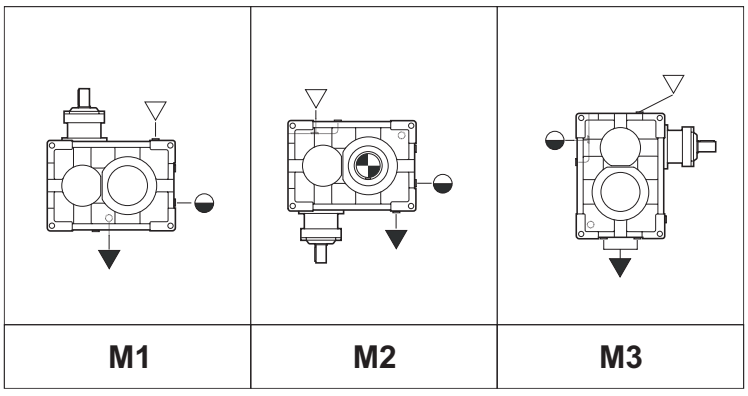

M1	M2	M3

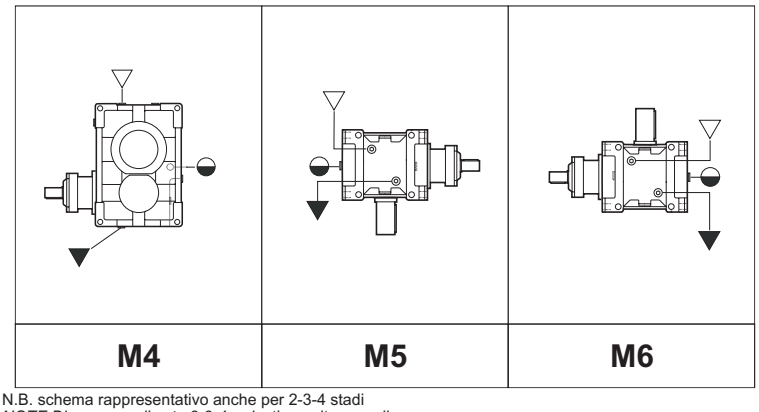

M4	M5	M6

RXO

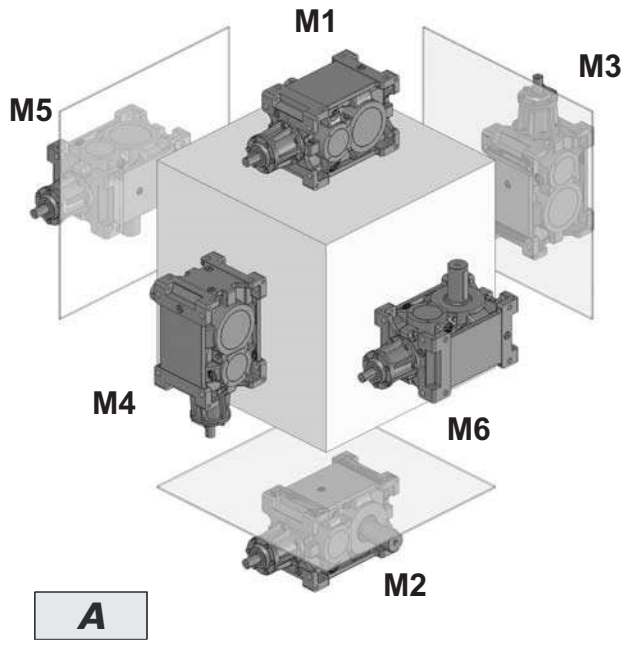

RXV

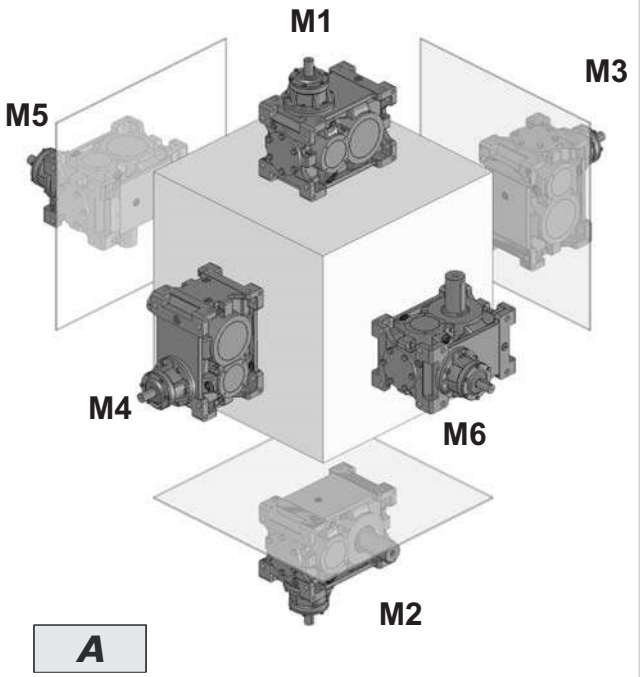

N.B. schema rappresentativo anche per 2-3-4 stadi
NOTE Diagram applies to 2-3-4 reduction units as well
HINWEIS: Schema auch für 2-3-4 Stufen gültig

▽ Carico / *Filler plug*/ Einfüllschraube
▼ Scarico / *Drain plug* / Ablassschraube
◒ Livello / *Level plug* / Schauglas

L'esecuzione grafica rappresentata è la A.
Per le altre esecuzioni grafiche vedere sezione POSIZIONI MONTAGGIO.

The noted version is A.
To see further alternatives please refer to section MOUNTING POSITIONS.

Die dargestellte Version ist A.
Für die anderen Versionen siehe MONTAGEPOSITIONEN.

1.8 Lubrificazione — *1.8 Lubrication* — 1.8 Schmierung

RX 800 Series		Quantità di lubrificante / *Lubricant Quantity* / Schmiermittelmenge (l)															
		802	804	806	808	810	812	814	816	818	820	822	824	826	828	830	832
RXO1 RXV1	M1 - M2	2,5	3,5	4,9	6,9	9,6	13,0	19,0	26,0	37,0	52,0	72,0	100,0	—	—	—	—
	M3	3,8	5,3	7,5	11,0	15,0	21,0	30,0	42,0	61,0	85,0	115,0	156,0	—	—	—	—
	M4	3,5	4,9	7,0	9,8	14,0	22,0	28,0	40,0	56,0	78,0	111,0	152,0	—	—	—	—
	M5 - M6	3,6	5,0	7,1	10,0	14,0	20,0	29,0	40,0	57,0	79,0	110,0	151,0	—	—	—	—
RXO2 RXV2	M1 - M2	3,3	4,7	6,5	9,0	13,0	18,0	25,0	35,0	49,0	69,0	113,0	158,0	221,0	265,0	370,0	—
	M3	6,1	8,6	12,0	17,0	24,0	34,0	48,0	68,0	95,0	133,0	201,0	285,0	400,0	a richiesta		—
	M4	5,1	7,2	10,0	15,0	20,0	29,0	40,0	56,0	80,0	114,0	156,0	218,0	306,0			—
	M5 - M6	4,6	6,5	9,4	13,0	18,0	25,0	35,0	50,0	70,0	99,0	139,0	196,0	275,0			—
RXO3 RXV3	M1 - M2	3,9	5,5	7,6	11,0	15,0	21,0	29,0	41,0	58,0	81,0	113,0	158,0	221,0	310,0	433,0	605,0
	M3	8,1	11,0	15,0	22,0	32,0	44,0	62,0	87,0	125,0	175,0	246,0	345,0	485,0	a richiesta		
	M4	6,6	9,2	13,0	18,0	26,0	36,0	50,0	71,0	102,0	144,0	201,0	285,0	400,0			
	M5 - M6	5,1	7,3	10,0	14,0	20,0	28,0	40,0	56,0	79,0	111,0	156,0	218,0	306,0			
RXO4	M1 - M2	4,9	6,4	9,5	12,8	18,8	24,4	36,3	47,6	—					—		
	M3	10,1	12,8	18,8	25,5	40,0	51,0	77,5	100,9								
	M4	8,3	10,7	16,3	20,9	32,5	41,8	62,5	82,4								
	M5 - M6	7,1	9,5	14,0	18,2	28,0	36,4	56,0	72,8								

Le quantità di olio sono approssimative; per una corretta lubrificazione occorre fare riferimento al livello segnato sul riduttore.
ATTENZIONE
Eventuali forniture con predisposizioni tappi diverse da quella indicata in tabella, dovranno essere concordate.

Oil quantities listed in the table are approximate; to ensure correct lubrication, please refer to the level mark on the gear unit.
WARNING
Any plug arrangements other than that indicated in the table must be agreed upon.

Bei den Ölmengenangaben handelt es sich um approximative Werte; für den Erhalt einer korrekten Schmierung muss Bezug auf den am Getriebe gekennzeichneten Füllstand genommen werden.
ACHTUNG
Eventuelle Lieferungen mit einer von den Tabellenangaben abweichenden Anordnung der Stopfen müssen zuvor abgestimmt werden.

Lubrificazione cuscinetti superiori — *Upper bearing lubrication* — Schmierung der obenliegenden Lager

La lubrificazione forzata dei cuscinetti superiori viene associata alla lubrificazione forzata degli ingranaggi nel caso quest'ultima sia necessaria.

Forced lubrication for upper bearings is normally associated with forced lubrication for the gears, where necessary.

Die Zwangsschmierung der obenliegenden Lager wird mit der Zwangschmierung der Zahnräder, für die sind, assoziiert.

Pos. Mont. / *Mntg. Pos.* / Einbaulage M1- M5 - M6

RXO M5 M6 / RXV M1 M5 M6		n_1 [min^{-1}]	Grandezza / *Size* / Baugröße											
			802-810	812	814	816	818	820	822	824	826	828	830	832
RXO3 RXV3		0 - n_{1max}	G							LFM3			LFM4	
RXO2 RXV2		1751 - n_{1max}	G		LFM2		LFM2			LFM3			LFM4	
		1000 - 1750	G											
		0 - 999	G						LFM2					
RXO1 RXV1		1751 - n_{1max}	G		LFM2		LFM2			LFM3				
		1000 - 1750												
		0 - 999	G											

Pos. Mont. / *Mntg. Pos.* / Einbaulage M3 - M4

	n_1 [min^{-1}]	Grandezza / *Size* / Baugröße												
		802-808	810	812	814	816	818	820	822	824	826	828	830	832
RXO1 RXV1	1751 - n_{1max}	G	LFM1		LFM2									
	1000 - 1750	G	G		LFM1		LFM2							
	0 - 999	G	G											
RXO2 RXV2	1751 - n_{1max}	G	G		LFM1				LFM2					
	1000 - 1750	G	G				LFM1							
	0 - 999	G	G					LFM1					LFM3	
RXO3 RXV3	0 - n_{1max}	G	G						LFM2				LFM3	

I valori di n_{1max} sono riportati nel paragrafo Verifiche, punto 4.

n_{1max} values are listed at paragraph Verification, point 4.

Die Werte von n_{1max} werden im Paragraph "Kontrollen", Punkt 4, angegeben.

	l/min	Motor	P (kW)	A
LFM1	0.5	71A4	0.25	172
LFM2	5			
LFM2				
LFM3	10	80A4	0.55	197
LFM4	20	80B4	0.75	
LFM5	30	90S4	1.1	214

LFM..: Motopompa (vedi sezione U accessori e opzioni).

LFM..: Motor pump (see Section Accessories and Options U).

LFM..: Motorpumpe (siehe Abschnitt "Zubehör und Optionen U).

1.9 Prestazioni riduttori RXO-RXV *1.9 RXO-RXV gear unit ratings* 1.9 Leistungen der RXO-V Getriebe

RX 700	ECE-12.5 PAM-15.5	704					ECE-20 PAM-25	708				
n_1 min^{-1}	ir	n_2 min^{-1}	P_N kW	T_N Nm	Fr_1 N	Fr_2 N	ir	n_2 min^{-1}	P_N kW	T_N Nm	Fr_1 N	Fr_2 N
2850								553.3	17.3	283.9	500	5000
1450							**5.2**	281.5	9.6	310.0	1000	6000
1000								194.1	6.7	314.7	1000	6700
500								97.1	3.4	314.7	1000	8000
2850								400.7	15.4	348.0	500	5000
1450							**7.1**	203.9	8.5	380.0	1000	6000
1000								140.6	6.0	385.7	1000	6700
500								70.3	3.0	385.7	1000	8000
2850								286.0	12.7	402.9	500	5000
1450							**10.0**	145.5	7.1	440.0	1000	6000
1000								100.3	4.9	446.6	1000	6700
500								50.2	2.5	446.6	1000	8000
2850		299.8	7.0	210.6	300	3000		238.6	11.1	421.3	500	5000
1450	**9.5**	152.5	3.9	230.0	630	3350	**11.9**	121.4	6.2	460.0	1000	6000
1000		105.2	2.7	233.5	630	4000		83.7	4.3	466.9	1000	6700
500		52.6	1.4	233.5	630	4750		41.9	2.2	466.9	1000	8000
2850		206.3	4.8	210.6	300	3150		194.7	9.4	439.6	500	5000
1450	**13.8**	105.0	2.7	230.0	630	3750	**14.6**	99.1	5.2	480.0	1000	6300
1000		72.4	1.9	233.5	630	4250		68.3	3.7	487.2	1000	7100
500		36.2	0.9	233.5	630	5000		34.2	1.8	487.2	1000	8000
2850		187.3	4.7	228.9	300	3350		170.9	8.6	457.9	500	5000
1450	**15.2**	95.3	2.6	250.0	630	4000	**16.7**	87.0	4.8	500.0	1000	6700
1000		65.7	1.8	253.8	630	4500		60.0	3.4	507.5	1000	7100
500		32.9	0.9	253.8	630	5000		30.0	1.7	507.5	1000	8000
2850		154.0	3.7	219.8	300	3550		134.4	6.8	457.9	500	6000
1450	**18.5**	78.4	2.1	240.0	630	4250	**21.2**	68.4	3.8	500.0	1000	7100
1000		54.0	1.5	243.6	630	4750		47.1	2.6	507.5	1000	7500
500		27.0	0.7	243.6	630	5000		23.6	1.3	507.5	1000	8000
2850		128.9	3.4	238.1	250	3750		117.9	6.1	467.1	400	6000
1450	**22.1**	65.6	1.9	260.0	500	4500	**24.2**	60.0	3.4	510.0	800	7100
1000		45.2	1.3	263.9	500	5000		41.4	2.4	517.7	800	8000
500		22.6	0.7	263.9	500	5000		20.7	1.2	517.7	800	8000
2850		106.0	2.7	228.9	250	4000		91.9	4.8	476.2	400	6300
1450	**26.9**	53.9	1.5	250.0	500	4750	**31.0**	46.7	2.7	520.0	800	7500
1000		37.2	1.0	253.8	500	5000		32.2	1.9	527.8	800	8000
500		18.6	0.5	253.8	500	5000		16.1	0.9	527.8	800	8000
2850		78.3	2.0	228.9	250	4250		71.7	3.8	476.2	400	6700
1450	**36.4**	39.8	1.1	250.0	500	5000	**39.8**	36.5	2.1	520.0	800	8000
1000		27.5	0.8	253.8	500	5000		25.1	1.5	527.8	800	8000
500		13.7	0.4	253.8	500	5000		12.6	0.7	527.8	800	8000
2850		64.4	1.7	238.1	200	4500		55.8	3.0	494.5	300	7100
1450	**44.3**	32.8	0.9	260.0	400	5000	**51.0**	28.4	1.7	540.0	630	8000
1000		22.6	0.7	263.9	400	5000		19.6	1.2	548.1	630	8000
500		11.3	0.3	263.9	400	5000		9.8	0.6	548.1	630	8000
2850		54.6	1.4	228.9	200	4500		50.0	2.5	457.9	300	7100
1450	**52.2**	27.8	0.8	250.0	400	5000	**57.0**	25.4	1.4	500.0	630	8000
1000		19.2	0.5	253.8	400	5000		17.5	1.0	507.5	630	8000
500		9.6	0.3	253.8	400	5000		8.8	0.5	507.5	630	8000
2850		44.9	1.1	228.9	200	4500		38.9	2.0	457.9	300	7100
1450	**63.5**	22.8	0.6	250.0	400	5000	**73.2**	19.8	1.1	500.0	630	8000
1000		15.8	0.4	253.8	400	5000		13.7	0.8	507.5	630	8000
500		7.9	0.2	253.8	400	5000		6.8	0.4	5075	630	8000
Potenze termiche / *Thermal power* / Termische Grenzleistung P_{tN} [kW] (senza raffreddamento / *Without cooling* / ohne Kühlung)												
	7.5							11				

1.9 Prestazioni riduttori RXO-RXV *1.9 RXO-RXV gear unit ratings* 1.9 Leistungen der RXO-V Getriebe

RX 700	ECE-34 PAM-40	**712**					ECE-58 PAM-70	**716**				
n_1 min^{-1}	**ir**	n_2 min^{-1}	P_N kW	T_N Nm	Fr_1 N	Fr_2 N	**ir**	n_2 min^{-1}	P_N kW	T_N Nm	Fr_1 N	Fr_2 N
2850	**5.2**	553.3	27.9	457.9	800	8000	**5.2**	553.3	55.8	915.8	1250	12500
1450		281.5	15.5	500.0	1600	10000		281.5	31.0	1000.0	2500	16000
1000		194.1	10.9	507.5	1600	10600		194.1	21.7	1015.0	2500	17000
500		97.1	5.4	507.5	1600	11800		97.1	10.9	1015.0	2500	20000
2850	**7.4**	384.4	29.5	696.0	800	8000	**7.4**	384.4	50.4	1190.5	1250	12500
1450		195.6	16.4	760.0	1600	10000		195.6	28.0	1300.0	2500	16000
1000		134.9	11.5	771.4	1600	10600		134.9	19.6	1319.5	2500	17000
500		67.4	5.7	771.4	1600	11800		67.4	9.8	1319.5	2500	20000
2850	**10.0**	286.0	28.3	897.5	800	8000	**10.2**	280.6	51.0	1648.4	1250	12500
1450		145.5	15.7	980.0	1600	10000		142.7	28.3	1800.0	2500	16000
1000		100.3	11.0	994.7	1600	10600		98.4	19.8	1827.0	2500	17000
500		50.2	5.5	994.7	1600	11800		49.2	9.9	1827.0	2500	20000
2850	**12.2**	234.3	23.7	915.8	800	8000	**12.2**	234.3	44.9	1740.0	1250	12500
1450		119.2	13.1	1000.0	1600	10000		119.2	25.0	1900.0	2500	16000
1000		82.2	9.2	1015.0	1600	10600		82.2	17.5	1928.5	2500	17000
500		41.1	4.6	1015.0	1600	11800		41.1	8.7	1928.5	2500	20000
2850	**14.6**	194.7	19.7	915.8	800	8000	**14.6**	194.7	39.3	1831.6	1250	12500
1450		99.1	10.9	1000.0	1600	10000		99.1	21.8	2000.0	2500	16000
1000		68.3	7.6	1015.0	1600	11200		68.3	15.3	2030.0	2500	18000
500		34.2	3.8	1015.0	1600	12500		34.2	7.6	2030.0	2500	20000
2850	**17.0**	168.0	18.7	1007.4	800	8000	**17.0**	168.0	33.9	1831.6	1250	14000
1450		85.5	10.4	1100.0	1600	10000		85.5	18.8	2000.0	2500	16000
1000		59.0	7.3	1116.5	1600	11200		59.0	13.2	2030.0	2500	19000
500		29.5	3.6	1116.5	1600	12500		29.5	6.6	2030.0	2500	20000
2850	**21.2**	134.4	14.9	1007.4	800	8500	**21.2**	134.4	28.5	1923.2	1250	15000
1450		68.4	8.3	1100.0	1600	10600		68.4	15.8	2100.0	2500	17000
1000		47.1	5.8	1116.5	1600	11800		47.1	11.1	2131.5	2500	20000
500		23.6	2.9	1116.5	1600	12500		23.6	5.5	2131.5	2500	20000
2850	**24.6**	115.9	11.7	915.8	650	10000	**24.6**	115.9	24.6	1923.2	1000	15000
1450		59.0	6.5	1000.0	1250	11200		59.0	13.7	2100.0	2000	18000
1000		40.7	4.6	1015.0	1250	12500		40.7	9.6	2131.5	2000	20000
500		20.3	2.3	1015.0	1250	12500		20.3	4.8	2131.5	2000	20000
2850	**31.0**	91.9	9.3	915.8	650	10000	**31.9**	89.2	18.0	1831.6	1000	16000
1450		46.7	5.2	1000.0	1250	11800		45.4	10.0	2000.0	2000	19000
1000		32.2	3.6	1015.0	1250	12500		31.3	7.0	2030.0	2000	20000
500		16.1	1.8	1015.0	1250	12500		15.7	3.5	2030.0	2000	20000
2850	**40.5**	70.4	7.1	915.8	650	10600	**40.5**	70.4	14.2	1831.6	1000	17000
1450		35.8	4.0	1000.0	1250	12500		35.8	7.9	2000.0	2000	20000
1000		24.7	2.8	1015.0	1250	12500		24.7	5.5	2030.0	2000	20000
500		12.4	1.4	1015.0	1250	12500		12.4	2.8	2030.0	2000	20000
2850	**51.0**	55.8	5.6	915.8	500	11200	**52.6**	54.2	10.9	1831.6	800	18000
1450		28.4	3.1	1000.0	1000	12500		27.6	6.1	2000.0	1600	20000
1000		19.6	2.2	1015.0	1000	12500		19.0	4.3	2030.0	1600	20000
500		9.8	1.1	1015.0	1000	12500		9.5	2.1	2030.0	1600	20000
2850	**58.0**	49.1	5.0	915.8	500	11200	**58.0**	49.1	9.9	1831.6	800	18000
1450		25.0	2.8	1000.0	1000	12500		25.0	5.5	2000.0	1600	20000
1000		17.2	1.9	1015.0	1000	12500		17.2	3.9	2030.0	1600	20000
500		8.6	1.0	1015.0	1000	12500		8.6	1.9	2030.0	1600	20000
2850	**73.2**	38.9	3.9	915.8	500	12500	**75.4**	37.8	7.6	1831.6	800	18000
1450		19.8	2.2	1000.0	1000	12500		19.2	4.2	2000.0	1600	20000
1000		13.7	1.5	1015.0	1000	12500		13.3	3.0	2030.0	1600	20000
500		6.8	0.8	1015.0	1000	12500		6.6	1.5	2030.0	1600	20000
Potenze termiche / *Thermal power* / Termische Grenzleistung P_{tN} [kW] (senza raffreddamento / *Without cooling* / ohne Kühlung)												
	16.5						25					

1.9 Prestazioni riduttori RXO-RXV *1.9 RXO-RXV gear unit ratings* 1.9 Leistungen der RXO-V Getriebe

RX 700	ECE-123 PAM-140	720				
n_1 min^{-1}	ir	n_2 min^{-1}	P_N kW	T_N Nm	Fr_1 N	Fr_2 N
2850	7.6	375.6	151.6	3663.2	2000	12000
1450		191.1	84.2	4000.0	4000	18000
1000		131.8	59.0	4060.0	4000	22000
500		65.9	29.5	4060.0	4000	28000
2850	10.3	277.1	111.9	3663.2	2000	14000
1450		141.0	62.2	4000.0	4000	20000
1000		97.2	43.5	4060.0	4000	24000
500		48.6	21.8	4060.0	4000	30000
2850	12.3	232.5	96.2	3754.7	2000	16000
1450		118.3	53.5	4100.0	4000	22000
1000		81.6	37.4	4161.5	4000	26000
500		40.8	18.7	4161.5	4000	32000
2850	14.9	190.7	80.8	3846.3	2000	18000
1450		97.0	44.9	4200.0	4000	24000
1000		66.9	31.4	4263.0	4000	28000
500		33.5	15.7	4263.0	4000	34000
2850	20.2	141.1	59.8	3846.3	2000	20000
1450		71.8	33.2	4200.0	4000	26000
1000		49.5	23.3	4263.0	4000	30000
500		24.8	11.6	4263.0	4000	35000
2850	24.6	115.8	50.2	3937.9	2000	22000
1450		58.9	27.9	4300.0	4000	28000
1000		40.6	19.5	4364.5	4000	32000
500		20.3	9.8	4364.5	4000	35000
2850	33.4	85.4	37.9	4029.5	2000	24000
1450		43.4	21.1	4400.0	4000	30000
1000		30.0	14.7	4466.0	4000	34000
500		15.0	7.4	4466.0	4000	35000
2850	40.7	70.0	29.0	3754.7	2000	26000
1450		35.6	16.1	4100.0	4000	32000
1000		24.6	11.3	4161.5	4000	35000
500		12.3	5.6	4161.5	4000	35000
2850	51.3	55.6	25.2	4121.1	2000	28000
1450		28.3	14.0	4500.0	4000	34000
1000		19.5	9.8	4567.5	4000	35000
500		9.7	4.9	4567.5	4000	35000
2850	57.4	49.6	21.0	3846.3	2000	30000
1450		25.3	11.7	4200.0	4000	35000
1000		17.4	8.2	4263.0	4000	35000
500		8.7	4.1	4263.0	4000	35000
2850	72.3	39.4	15.9	3663.2	2000	32000
1450		20.1	8.8	4000.0	4000	35000
1000		13.8	6.2	4060.0	4000	35000
500		6.9	3.1	4060.0	4000	35000

Potenze termiche / *Thermal power* / Termische Grenzleistung P_{tN} [kW] (senza raffreddamento / *Without cooling* / ohne Kühlung)
39.0

1.9 Prestazioni riduttori RXO-RXV — *1.9 RXO-RXV gear unit ratings* — 1.9 Leistungen der RXO-V Getriebe

RX 800	82 kg	**802**				114 kg	**804**				154 kg	**806**			
n_1 min^{-1}	**ir**	n_2 min^{-1}	P_N kW	T_N kNm	Fr_2 / Fr_1 kN	**ir**	n_2 min^{-1}	P_N kW	T_N kNm	Fr_2 / Fr_1 kN	**ir**	n_2 min^{-1}	P_N kW	T_N kNm	Fr_2 / Fr_1 kN
1450	**4.40**	**329**	40	1.1	10.2 / 2.9	**4.39**	**331**	58	1.6	13.6 / 3.6					
1000		227	33	1.3			228	45	1.8						
500		114	18.8	1.5			114	26	2.1						
1450	**5.22**	**278**	40	1.3	9.7 / 3.0	**4.93**	**294**	58	1.8	13.0 / 3.8	**4.93**	**294**	84	2.6	16.3 / 4.6
1000		192	32	1.5			203	47	2.1			203	65	2.9	
500		96	19.0	1.8			101	27	2.4			101	37	3.3	
1450	**5.54**	**262**	40	1.4	9.1 / 3.2	**5.57**	**260**	60	2.1	12.2 / 4.0	**5.57**	**260**	83	2.9	15.3 / 4.9
1000		181	32	1.6			180	45	2.3			180	63	3.2	
500		90	18.9	1.9			90	27	2.7			90	37	3.7	
1450	**6.26**	**232**	41	1.6	8.3 / 3.3	**5.93**	**244**	59	2.2	11.5 / 4.2	**5.93**	**244**	83	3.1	14.7 / 5.1
1000		160	32	1.8			169	46	2.5			169	63	3.4	
500		80	17.6	2.0			84.3	26	2.8			84	36	3.9	
1450	**7.13**	**203**	40	1.8	9.6 / 3.5	**6.77**	**214**	59	2.5	12.9 / 4.4	**6.77**	**214**	83	3.5	16.2 / 5.4
1000		140	31	2.0			148	46	2.8			148	63	3.9	
500		70	16.2	2.1			73.9	24	3.0			73.9	37	4.5	
1450	**7.63**	**190**	42	2.0	7.4 / 3.6	**7.25**	**200**	59	2.7	10.0 / 4.6	**7.25**	**200**	81	3.7	12.5 / 5.6
1000		131	30	2.1			138	46	3.0			138	64	4.2	
500		66	15.1	2.1			69.0	24	3.1			69	35	4.6	
1450	**8.81**	**165**	40	2.2	7.0 / 3.8	**8.39**	**173**	59	3.1	8.3 / 4.8	**8.39**	**173**	82	4.3	9.5 / 5.9
1000		113	27	2.2			119	42	3.2			119	62	4.7	
500		57	13.7	2.2			60	21	3.2			60	32	4.8	
1450	**9.52**	**152**	37	2.2	9.3 / 3.9	**9.83**	**148**	50	3.1	10.4 / 5.0	**9.83**	**148**	75	4.6	11.6 / 6.1
1000		105	25	2.2			102	36	3.2			102	53	4.7	
500		53	12.7	2.2			51	18.5	3.3			51	27	4.8	
1450	**11.2**	**129**	30	2.1	10.3 / 4.1	**10.7**	**135**	43	2.9	11.9 / 5.2	**10.7**	**135**	64	4.3	13.5 / 6.4
1000		89	21	2.1			93	31	3.0			93	45	4.4	
500		45	10.8	2.2			47	15.9	3.1			47	23	4.5	
1450	**13.3**	**109**	24	2.0	11.1 / 4.2	**12.6**	**115**	33	2.6	15.0 / 5.4	**12.6**	**115**	48	3.8	18.8 / 7.1
1000		75.4	17.4	2.1			79	23	2.6			79	34	3.9	
500		37.7	9.1	2.2			40	11.8	2.7			40	17.4	4.0	
1450	**14.3**	**101**	25	2.2	12.1 / 4.4	**14.8**	**98**	32	3.0	16.4 / 5.6	**14.8**	**98**	48	4.4	20.6 / 7.6
1000		69.8	16.9	2.2			68	23	3.1			68	34	4.5	
500		34.9	8.5	2.2			34	11.9	3.2			34	17.5	4.7	
1450	**16.9**	**86**	19.9	2.1	10.9 / 4.5	**16.1**	**90**	30	3.0	14.9 / 6.2	**16.1**	**90**	44	4.4	18.8 / 7.1
1000		59	13.7	2.1			62	21	3.0			62	31	4.5	
500		30	7.2	2.2			31	10.9	3.2			31	15.7	4.6	
1450	**18.5**	**79**	16.4	1.9	10.4 / 4.7	**17.6**	**82**	25	2.8	14.3 / 5.8	**17.6**	**82**	36	4.0	18.1 / 7.4
1000		54	11.9	2.0			57	17.5	2.8			57	26	4.1	
500		27	6.0	2.0			28	9.1	2.9			28	13.4	4.3	
1450	**20.1**	**72**	11.9	1.5	12.1 / 4.8	**20.7**	**70**	16.9	2.2	16.4 / 6.0	**20.7**	**70**	23	3.0	20.6 / 7.6
1000		50	8.2	1.5			48	11.7	2.2			48	16.5	3.1	
500		25	4.4	1.6			24	6.1	2.3			24	8.5	3.2	
1450	**23.7**	**61**	12.1	1.8	13.6 / 5.0	**22.6**	**64**	17.0	2.4	18.2 / 6.2	**22.6**	**64**	23	3.3	22.7 / 7.9
1000		42	8.4	1.8			44	11.7	2.4			44	16.1	3.3	
500		21	4.4	1.9			22	6.1	2.5			22	8.5	3.5	
1450	**25.9**	**56**	11.7	1.9	13.1 / 5.1	**24.7**	**59**	16.8	2.6	17.8 / 6.4	**24.7**	**59**	23	3.6	22.5 / 8.1
1000		39	8.5	2.0			40	12.0	2.7			40	16.5	3.7	
500		19.3	4.3	2.0			20	6.2	2.8			20	8.5	3.8	
Potenze termiche - *Thermal power* - Thermische Grenzleistung (senza raffreddamento / *Without cooling* / ohne Kühlung)															
		30					39					51			

1.9 Prestazioni riduttori RXO-RXV — *1.9 RXO-RXV gear unit ratings* — 1.9 Leistungen der RXO-V Getriebe

RX 800	211 kg	808				292 kg	810				387 kg	812			
n_1 min^{-1}	ir	n_2 min^{-1}	P_N kW	T_N kNm	Fr_2 / Fr_1 kN	ir	n_2 min^{-1}	P_N kW	T_N kNm	Fr_2 / Fr_1 kN	ir	n_2 min^{-1}	P_N kW	T_N kNm	Fr_2 / Fr_1 kN
1450	**4.39**	**331**	116	3.2	22.9 / 6.6	**4.39**	**331**	149	4.1	28.6 / 7.9	**4.48**	**324**	196	5.5	35.0 / 10.2
1000		228	88	3.5			228	105	4.2			223	153	6.2	
500		114	44	3.5			114	53	4.2			112	76	6.2	
1450	**4.93**	**294**	113	3.5	22.1 / 6.8	**4.93**	**294**	149	4.6	27.6 / 8.3	**5.03**	**288**	197	6.2	33.7 / 10.5
1000		203	89	4.0			203	105	4.7			199	153	7.0	
500		101	45	4.0			101	52	4.7			99	77	7.0	
1450	**5.57**	**260**	115	4.0	20.9 / 7.1	**5.57**	**260**	149	5.2	26.3 / 8.6	**5.67**	**256**	197	7.0	32.1 / 10.9
1000		180	88	4.5			180	105	5.3			176	153	7.9	
500		90	44	4.5			90	52	5.3			88	77	7.9	
1450	**6.33**	**229**	116	4.6	20.3 / 7.3	**6.33**	**229**	149	5.9	25.4 / 8.9	**6.44**	**225**	198	8.0	30.0 / 11.2
1000		158	89	5.1			158	104	6.0			155	152	8.9	
500		79	44	5.1			79	52	6.0			78	77	9.0	
1450	**7.25**	**200**	115	5.2	22.9 / 7.6	**7.25**	**200**	148	6.7	28.7 / 9.2	**6.89**	**211**	197	8.5	33.3 / 11.6
1000		138	88	5.8			138	105	6.9			145	152	9.5	
500		69	44	5.8			69	52	6.9			73	77	9.6	
1450	**7.79**	**186**	115	5.6	18.9 / 7.8	**7.79**	186	148	7.2	23.9 / 9.6	**7.92**	**183**	198	9.8	26.4 / 11.9
1000		128	89	6.3			128	105	7.4			126	153	11.0	
500		64	45	6.3			64	52	7.4			63	76	11.0	
1450	**9.06**	**160**	115	6.5	15.8 / 8.1	**8.39**	**173**	148	7.8	20.1 / 9.9	**8.53**	**170**	198	10.6	23.0 / 12.3
1000		110	81	6.7			119	105	8.0			117	152	11.8	
500		55	41	6.7			60	53	8.0			59	77	11.9	
1450	**9.83**	**148**	106	6.5	17.5 / 8.3	**9.83**	**148**	146	9.0	22.6 / 10.2	**9.99**	**145**	199	12.4	27.3 / 12.6
1000		102	75	6.7			102	103	9.2			100	144	13.1	
500		51	38	6.8			51	52	9.3			50	73	13.3	
1450	**10.7**	**135**	91	6.1	19.5 / 8.6	**10.7**	**135**	125	8.4	25.3 / 10.5	**10.9**	**133**	176	12.0	28.1 / 13.0
1000		93	64	6.2			93	87	8.5			92	124	12.2	
500		47	33	6.4			47	45	8.8			46	64	12.7	
1450	**11.7**	**124**	68	5.0	27.6 / 8.8	**11.7**	**124**	105	7.7	34.4 / 10.9	**11.9**	**122**	149	11.1	40.8 / 13.3
1000		85	48	5.1			85	74	7.9			84	105	11.3	
500		43	25	5.3			43	39	8.2			42	54	11.7	
1450	**14.8**	**98**	68	6.3	29.3 / 9.1	**14.8**	**98**	93	8.6	36.4 / 11.2	**15.0**	**96**	133	12.5	41.9 / 13.7
1000		68	48	6.4			68	66	8.8			67	93	12.7	
500		34	25	6.7			34	34	9.1			33	48	13.2	
1450	**16.1**	**90**	61	6.2	25.7 / 9.3	**16.1**	**90**	84	8.5	33.6 / 11.5	**16.4**	**89**	120	12.3	40.8 / 14.0
1000		62	43	6.3			62	59	8.7			61	84	12.5	
500		31	23	6.6			31	31	9.0			31	43	12.9	
1450	**17.6**	**82**	53	5.8	27.0 / 9.6	**17.6**	**82**	72	7.9	32.7 / 11.8	**17.9**	**81**	101	11.3	39.6 / 14.4
1000		57	37	5.9			57	50	8.0			56	71	11.5	
500		28	19.1	6.1			28	26	8.3			28	37	11.9	
1450	**20.7**	**70**	33	4.3	29.3 / 9.8	**20.7**	**70**	45	5.9	36.4 / 12.2	**21.1**	**69**	65	8.6	41.9 / 14.7
1000		48	23	4.4			48	32	6.1			47	45	8.7	
500		24	11.9	4.5			24	16.7	6.3			24	24	9.0	
1450	**22.6**	**64**	33	4.7	31.6 / 10.1	**22.6**	**64**	46	6.5	39.1 / 12.5	**23.0**	**63**	65	9.3	47.4 / 15.1
1000		44	23	4.8			44	32	6.6			44	46	9.5	
500		22	12.2	5.0			22	16.6	6.8			22	24	9.8	
1450	**24.7**	**59**	33	5.1	30.9 / 10.3	**24.7**	**59**	46	7.1	38.8 / 12.8	**25.1**	**58**	65	10.2	45.6 / 15.4
1000		40	23	5.2			40	32	7.2			40	46	10.4	
500		20	12.0	5.4			20	16.7	7.5			20	23	10.7	
1450	**27.2**	**53**	32	5.4	29.3 / 10.6	**27.2**	**53**	43	7.4	36.4 / 13.1					
1000		37	22	5.5			37	30	7.5						
500		18	11.5	5.7			18	15.8	7.8						
Potenze termiche - *Thermal power* - Thermische Grenzleistung (senza raffreddamento / *Without cooling* / ohne Kühlung)															
		66					82					104			

1.9 Prestazioni riduttori RXO-RXV — *1.9 RXO-RXV gear unit ratings* — 1.9 Leistungen der RXO-V Getriebe

RX 800	561 kg	814				782 kg	816				1090 kg	818			
n_1 min^{-1}	ir	n_2 min^{-1}	P_N kW	T_N kNm	Fr_2 Fr_1 kN	ir	n_2 min^{-1}	P_N kW	T_N kNm	Fr_2 Fr_1 kN	ir	n_2 min^{-1}	P_N kW	T_N kNm	Fr_2 Fr_1 kN
1450	**4.40**	**329**	265	7.3	42.3 10.3	**4.39**	**331**	379	10.4	55.5 11.0	**4.39**	331	547	15.0	68.5 19.0
1000		227	205	8.2			228	284	11.3			228	415	16.5	
500		114	109	8.7			114	142	11.3			114	239	19.0	
1450	**4.93**	**294**	266	8.2	41.0 11.0	**4.93**	**294**	376	11.6	53.9 11.7	**4.93**	**294**	502	15.5	68.1 19.7
1000		203	206	9.2			203	286	12.8			203	386	17.3	
500		101	110	9.8			101	143	12.8			101	224	20.1	
1450	**5.54**	**262**	265	9.2	39.2 11.6	**5.57**	**260**	376	13.1	51.6 12.5	**5.57**	**260**	502	17.5	65.4 20.5
1000		181	205	10.3			180	285	14.4			180	386	19.5	
500		90	109	11.0			90	142	14.4			89.8	223	22.6	
1450	**6.26**	**232**	265	10.4	36.9 12.2	**5.93**	**244**	377	14.0	50.2 13.2	**6.33**	**229**	502	19.9	63.6 21.3
1000		160	204	11.6			169	284	15.3			158	386	22.2	
500		79.9	109	12.4			84	142	15.3			79	224	25.7	
1450	**7.13**	**203**	264	11.8	44.1 12.8	**6.77**	**214**	377	16.0	58.0 14.0	**6.77**	**214**	500	21.2	73.5 22.1
1000		140	204	13.2			148	284	17.5			148	386	23.7	
500		70	110	14.2			74	142	17.5			74	224	27.5	
1450	**7.63**	**190**	266	12.7	38.7 13.5	**7.79**	**186**	377	18.4	50.6 14.7	**7.25**	**200**	500	22.7	64.2 22.9
1000		131	205	14.2			128	285	20.1			138	386	25.4	
500		70	110	15.2			64	142	20.1			69	224	29.5	
1450	**8.81**	**165**	264	14.6	28.7 14.1	**9.06**	**160**	377	21.4	45.3 15.5	**8.39**	**173**	501	26.3	57.6 23.7
1000		113	205	16.4			110	284	23.4			119	386	29.4	
500		57	109	17.5			55	142	23.4			59.6	224	34.1	
1450	**9.52**	**152**	265	15.8	32.0 15.0	**9.83**	**148**	377	23.2	36.1 16.2	**9.83**	**148**	501	30.8	45.4 24.5
1000		105	205	17.7			102	285	25.4			102	386	34.5	
500		53	109	18.9			51	142	25.4			51	224	40.0	
1450	**10.3**	141	265	17.1	30.0 14.5	**10.7**	**135**	349	23.4	42.4 17.0	**10.7**	**135**	501	33.6	53.8 25.3
1000		97	205	19.2			93	246	23.9			93	359	34.9	
500		49	109	20.4			47	127	24.7			47	186	36.1	
1450	**11.2**	**129**	233	16.4	30.8 15.3	**11.7**	**124**	294	21.6	62.0 17.7	**12.9**	**113**	360	29.1	75.5 26.1
1000		89	164	16.7			85	208	22.1			78	253	29.6	
500		45	85	17.3			43	107	22.8			39	131	30.6	
1450	**13.3**	**109**	183	15.2	44.4 16.0	**13.6**	**106**	261	22.3	66.9 18.5	**14.8**	**98**	347	32.1	84.3 26.9
1000		75	139	16.7			73	197	24.4			68	267	35.9	
500		38	72	17.3			37	102	25.3			34	140	37.5	
1450	**14.3**	**101**	183	16.4	49.0 16.6	**16.1**	**90**	237	23.9	58.2 19.2	**16.1**	**90**	346	34.9	73.9 27.7
1000		70	138	17.9			62	166	24.3			62	243	35.6	
500		35	69	17.9			31	86	25.2			31	126	36.9	
1450	**16.9**	**86**	159	16.8	45.2 17.2	**17.6**	**82**	200	22.1	60.0 20.0	**17.6**	**82**	293	32.3	72.6 28.5
1000		59	112	17.1			57	141	22.5			57	206	32.9	
500		30	58	17.7			28	73	23.3			28	107	34.1	
1450	**18.5**	**79**	134	15.5	41.8 18.8	**20.7**	**70**	137	17.8	66.9 20.7	**19.4**	**75**	244	29.7	84.3 29.3
1000		54	94	15.8			48	96	18.1			52	171	30.2	
500		27	49	16.3			24	50	18.8			26	89	31.3	
1450	**20.1**	**72**	96	12.1	49.0 18.5	**22.6**	**64**	137	19.4	73.0 21.5	**22.6**	**64**	187	26.5	90.9 30.1
1000		50	68	12.4			44	96	19.7			44	132	27.0	
500		25	35	12.8			22	50	20.4			22	68	28.0	
1450	**23.7**	**61**	96	14.3	54.0 19.1	**24.7**	**59**	137	21.2	71.1 22.2	**24.7**	**59**	187	29.0	90.1 30.9
1000		42	68	14.6			40	96	21.6			40	132	29.6	
500		21	35	15.1			20	50	22.4			20	68	30.6	
1450	**25.9**	**56**	96	15.6	54.3 19.7	**27.2**	**53**	121	20.6	66.9 23.0	**27.2**	**53**	177	30.2	84.3 31.7
1000		39	68	15.9			37	85	21.0			37	124	30.7	
500		19.3	35	16.5			18.4	44	21.7			18.4	64	31.8	
1450	**28.5**	**51**	81	14.4	49.0 20.3										
1000		35	57	14.7											
500		17.6	29	15.2											

Potenze termiche - *Thermal power* - Thermische Grenzleistung
(senza raffreddamento / *Without cooling* / ohne Kühlung)

127	158	203

1.9 Prestazioni riduttori RXO-RXV — *1.9 RXO-RXV gear unit ratings* — 1.9 Leistungen der RXO-V Getriebe

RX 800	1522	820				2126	822				2971	824			
n_1 min^{-1}	ir	n_2 min^{-1}	P_N kW	T_N kNm	Fr_2 / Fr_1 kN	ir	n_2 min^{-1}	P_N kW	T_N kNm	Fr_2 / Fr_1 kN	ir	n_2 min^{-1}	P_N kW	T_N kNm	Fr_2 / Fr_1 kN
1450	**4.47**	**325**	690	19.3	95.1 / 28.0	**4.41**	**329**	1036	28.6	119.5 / 37.4	**4.57**	**317**	1926	55.1	A richiesta / *On request* / Auf Anfrage
1000		224	532	21.6			227	799	32.0			219	1328	55.1	
500		112	318	25.8			113	466	37.3			109	664	55.1	
1450	**5.02**	**289**	690	21.7	92.9 / 28.9	**4.95**	**293**	980	30.4	118.0 / 35.7	**5.13**	**283**	1926	61.9	
1000		199	533	24.3			202	756	34.0			195	1328	61.9	
500		100	318	29.0			101	466	41.9			97	664	61.9	
1450	**5.67**	**256**	692	24.6	89.9 / 29.7	**5.60**	**259**	979	34.3	114.4 / 36.8	**5.79**	**250**	1927	69.9	
1000		176	534	27.5			179	756	38.4			173	1329	69.9	
500		88	318	32.8			89	466	47.4			86	664	69.9	
1450	**6.45**	**225**	691	27.9	85.9 / 30.5	**6.36**	**228**	981	39.1	109.4 / 37.8	**6.58**	**220**	1927	79.4	
1000		155	533	31.2			157	756	43.7			152	1329	79.4	
500		78	318	37.2			79	465	53.7			76	665	79.4	
1450	**7.38**	**196**	692	32.0	99.9 / 31.3	**7.29**	**199**	980	44.7	127.9 / 38.9	**7.03**	**206**	1926	84.8	
1000		135	532	35.7			137	756	50.0			142	1328	84.8	
500		68	318	42.6			69	465	61.6			71	664	84.8	
1450	**7.93**	**183**	690	34.3	88.4 / 32.2	**7.83**	**185**	979	48.0	114.2 / 3939	**8.09**	**179**	1927	97.6	
1000		126	533	38.4			128	756	53.7			124	1329	97.6	
500		63	318	45.8			64	465	66.1			62	665	97.6	
1450	**9.23**	**157**	692	40.0	80.0 / 33.0	**9.11**	**159**	978	55.8	104.3 / 41.0	**8.71**	**167**	1926	105	
1000		108	533	44.7			110	754	62.4			115	1328	105	
500		54	318	53.3			55	464	76.8			57	664	105	
1450	**10.0**	**145**	691	43.3	69.9 / 33.8	**9.88**	**147**	980	60.6	92.1 / 42.0	**10.2**	**142**	1926	123	
1000		100	532	48.4			101	755	67.7			98	1328	123	
500		50	318	57.8			51	464	83.3			49	664	123	
1450	**10.9**	**133**	691	47.2	78.4 / 34.6	**10.8**	**135**	975	65.7	102.8 / 43.1	**11.1**	**131**	1323	92.0	
1000		92	498	49.3			93	698	68.2			90	946	95.4	
500		46	258	51.1			46	361	70.6			45	490	98.8	
1450	**11.7**	**124**	484	35.5	110.5 / 35.5	**12.4**	**117**	650	50.6	139.8 / 44.1	**12.8**	**114**	888	71.0	
1000		85	373	39.7			80	500	56.5			78	685	79.4	
500		43	199	42.3			40	282	63.6			39	386	89.5	
1450	**13.6**	**106**	484	41.3	117.2 / 36.3	**14.6**	**100**	637	58.1	149.8 / 45.2	**14.9**	**97**	884	82.7	
1000		73	373	46.2			69	490	64.9			67	681	92.4	
500		37	199	49.2			34	281	74.5			33	386	105	
1450	**16.1**	**90**	484	48.8	104.5 / 37.1	**15.9**	**91**	678	67.4	137.0 / 46.2	**16.3**	**89**	959	97.7	
1000		62	344	50.3			63	482	69.5			61	676	99.9	
500		31	178	52.1			32	250	72.0			31	350	103	
1450	**17.6**	**82**	414	45.7	107.8 / 37.9	**17.4**	**83**	580	63.1	136.6 / 47.3	**17.8**	**81**	813	90.6	
1000		57	291	46.5			58	408	64.3			56	571	92.3	
500		28	151	48.2			29	211	66.5			28	295	95.5	
1450	**19.4**	**75**	345	41.9	117.2 / 38.8	**19.1**	**76**	484	57.9	149.8 / 48.3	**19.6**	**74**	677	83.1	
1000		52	242	42.7			52	340	59.0			51	476	84.6	
500		26	125	44.2			26	176	61.0			26	246	87.6	
1450	**22.6**	**64**	267	37.8	126.3 / 39.6	**22.5**	**64**	367	51.8	158.9 / 49.4	**22.9**	**63**	514	73.7	
1000		44	188	38.5			44	257	52.7			44	361	75.1	
500		22	97	39.9			22	133	54.6			22	187	77.7	
1450	**24.7**	**59**	267	41.4	123.4 / 40.4	**24.7**	**59**	366	56.6	157.4 / 50.4	**25.1**	**58**	513	80.6	
1000		40	188	42.2			40	258	57.7			40	361	82.1	
500		20	97	43.7			20	133	59.7			19.9	187	85.0	
1450	**27.2**	**53**	247	42.6	117.2 / 41.2	**27.2**	**53**	346	58.9	149.8 / 51.5	**27.6**	**53**	489	84.5	
1000		37	176	43.4			37	243	60.0			36	344	86.1	
500		18.4	91	44.9			18.4	126	62.1			18.4	178	89.1	
Potenze termiche - *Thermal power* - Thermische Grenzleistung (senza raffreddamento / *Without cooling* / ohne Kühlung)															
	252					304					368				

1.9 Prestazioni riduttori RXO-RXV — *1.9 RXO-RXV gear unit ratings* — 1.9 Leistungen der RXO-V Getriebe

RX 700		ECE-19 PAM-22	708					ECE-36 PAM-41	712				
$n_{1_{-1}}$ min	ir	n_2 min^{-1}	P_N kW	T_N Nm	Fr_1 N	Fr_2 N	ir	n_2 min^{-1}	P_N kW	T_N Nm	Fr_1 N	Fr_2 N
2850	68.5	41.6	3.0	641.1	350	8000	60.8	46.9	5.8	1099	500	12500
1450		21.2	1.7	700.0	630	8000		23.8	3.2	1200	1000	12500
1000		14.6	1.2	710.5	630	8000		16.4	2.3	1218	1000	12500
500		7.3	0.6	710.5	630	8000		8.2	1.1	1218	1000	12500
2850	86.4	33.0	2.4	641.1	350	8000	74.5	38.2	4.9	1145	500	12500
1450		16.8	1.3	700.0	630	8000		19.5	2.7	1250	1000	12500
1000		11.6	0.9	710.5	630	8000		13.4	1.9	1269	1000	12500
500		5.8	0.5	710.5	630	8000		6.7	1.0	1269	1000	12500
2850	99.5	28.6	2.1	641.1	350	8000	98.4	29.0	3.9	1191	500	12500
1450		14.6	1.1	700.0	630	8000		14.7	2.2	1300	1000	12500
1000		10.0	0.8	710.5	630	8000		10.2	1.5	1320	1000	12500
500		5.0	0.4	710.5	630	8000		5.1	0.8	1320	1000	12500
2850	124.9	22.8	1.7	659.4	250	8000	125.2	22.8	3.1	1209	400	12500
1450		11.6	0.9	720.0	500	8000		11.6	1.7	1320	800	12500
1000		8.0	0.7	730.8	500	8000		8.0	1.2	1340	800	12500
500		4.0	0.3	730.8	500	8000		4.0	0.6	1340	800	12500
2850	143.1	19.9	1.5	668.5	250	8000	142.6	20.0	2.8	1236	400	12500
1450		10.1	0.8	730.0	500	8000		10.2	1.5	1350	800	12500
1000		7.0	0.6	741.0	500	8000		7.0	1.1	1370	800	12500
500		3.5	0.3	741.0	500	8000		3.5	0.5	1370	800	12500
2850	186.6	15.3	1.1	668.5	250	8000	168.1	17.0	2.4	1282	400	12500
1450		7.8	0.6	730.0	500	8000		8.6	1.4	1400	800	12500
1000		5.4	0.4	741.0	500	8000		6.0	1.0	1421	800	12500
500		2.7	0.2	741.0	500	8000		3.0	0.5	1421	800	12500
2850	235.6	12.1	0.9	668.5	200	8000	202.5	14.1	2.0	1282	400	12500
1450		6.2	0.5	730.0	400	8000		7.2	1.1	1400	800	12500
1000		4.2	0.4	741.0	400	8000		4.9	0.8	1421	800	12500
500		2.1	0.2	741.0	400	8000		2.5	0.4	1421	800	12500
2850	263.7	10.8	0.8	668.5	200	8000	234.7	12.1	1.8	1282	315	12500
1450		5.5	0.5	730.0	400	8000		6.2	1.0	1400	630	12500
1000		3.8	0.3	741.0	400	8000		4.3	0.7	1421	630	12500
500		1.9	0.2	741.0	400	8000		2.1	0.3	1421	630	12500
2850	302.4	9.4	0.7	677.7	200	8000	259.9	11.0	1.6	1282	315	12500
1450		4.8	0.4	740.0	400	8000		5.6	0.9	1400	630	12500
1000		3.3	0.3	751.1	400	8000		3.8	0.6	1421	630	12500
500		1.7	0.1	751.1	400	8000		1.9	0.3	1421	630	12500
2850	343.5	8.3	0.6	641.1	200	8000	296.1	9.6	1.4	1282	315	12500
1450		4.2	0.3	700.0	400	8000		4.9	0.8	1400	630	12500
1000		2.9	0.2	710.5	400	8000		3.4	0.5	1421	630	12500
500		1.5	0.1	710.5	400	8000		1.7	0.3	1421	630	12500
2850	378.2	7.5	0.5	641.1	200	8000	304.1	9.4	1.3	1209	315	12500
1450		3.8	0.3	700.0	400	8000		4.8	0.7	1320	630	12500
1000		2.6	0.2	710.5	400	8000		3.3	0.5	1340	630	12500
500		1.3	0.1	710.5	400	8000		1.6	0.2	1340	630	12500
2850	433.6	6.6	0.4	604.4	200	8000	372.7	7.6	1.0	1209	315	12500
1450		3.3	0.2	660.0	400	8000		3.9	0.6	1320	630	12500
1000		2.3	0.2	669.9	400	8000		2.7	0.4	1340	630	12500
500		1.2	0.1	669.9	400	8000		1.3	0.2	1340	630	12500
2850	500.2	5.7	0.4	604.4	200	8000	424.6	6.7	0.9	1209	315	12500
1450		2.9	0.2	660.0	400	8000		3.4	0.5	1320	630	12500
1000		2.0	0.2	669.9	400	8000		2.4	0.4	1340	630	12500
500		1.0	0.1	669.9	400	8000		1.2	0.2	1340	630	12500
2850	578.3	4.9	0.3	604.4	200	8000	571*	5.0	0.7	1209	315	12500
1450		2.5	0.2	660.0	400	8000		2.5	0.4	1320	630	12500
1000		1.7	0.1	669.9	400	8000		1.8	0.3	1340	630	12500
500		0.9	0.1	669.9	400	8000		0.9	0.1	1340	630	12500
Potenze termiche / *Thermal power* / Termische Grenzleistung P_{tN} [kW] (senza raffreddamento / *Without cooling* / ohne Kühlung)												
	12						18					

* Nei rapporti contrassegnati non è disponibile la versione uscita con albero cavo ø 45.

** Hollow output shaft ø 45 not available for ratios marked with this symbol.*

* Bei den gekennzeichneten Übersetzungsverhältnissen ist die Version „Abtrieb mit Hohlwelle ø 45“ nicht verfügbar.

RX 700	ECE-66 PAM-76	716					ECE-124 PAM-131	720					
$n_{1_{-1}}$ min	ir	n_2 min^{-1}	P_N kW	T_N Nm	Fr_1 N	Fr_2 N	ir	n_2 min-1	P_N kW	T_N Nm	Fr_1 N	Fr_2 N
2850	61,9	46,0	11,4	2198	800	20000	46.0	61.9	26.8	3846	1600	35000
1450		23,4	6,3	2400	1600	20000		31.5	14.9	4200	2500	35000
1000		16,1	4,4	2436	1600	20000		21.7	10.4	4263	2500	35000
500		8,1	2,2	2436	1600	20000		10.9	5.2	4263	2500	35000
2850	74,5	38,2	10,3	2381	800	20000	54.9	52.0	26.8	4579	1600	35000
1450		19,5	5,7	2600	1600	20000		26.4	14.9	5000	2500	35000
1000		13,4	4,0	2639	1600	20000		18.2	10.4	5075	2500	35000
500		6,7	2,0	2639	1600	20000		9.1	5.2	5075	2500	35000
2850	100,1	28,5	7,9	2473	800	20000	66.9	42.6	22.0	4579	1600	35000
1450		14,5	4,4	2700	1600	20000		21.7	12.2	5000	2500	35000
1000		10,0	3,1	2741	1600	20000		14.9	8.5	5075	2500	35000
500		5,0	1,5	2741	1600	20000		7.5	4.3	5075	2500	35000
2850	125,2	22,8	6,6	2564	625	20000	79.5	35.8	18.5	4579	1600	35000
1450		11,6	3,7	2800	1250	20000		18.2	10.3	5000	2500	35000
1000		8,0	2,6	2842	1250	20000		12.6	7.2	5075	2500	35000
500		4,0	1,3	2842	1250	20000		6.3	3.6	5075	2500	35000
2850	145,0	19,6	6,1	2747	625	20000	102.5	27.8	14.3	4579	1600	35000
1450		10,0	3,4	3000	1250	20000		14.1	8.0	5000	2500	35000
1000		6,9	2,4	3045	1250	20000		9.8	5.6	5075	2500	35000
500		3,4	1,2	3045	1250	20000		4.9	2.8	5075	2500	35000
2850	177,7	16,0	5,0	2747	625	20000	125.0	22.8	11.8	4579	1600	35000
1450		8,2	2,8	3000	1250	20000		11.6	6.5	5000	2500	35000
1000		5,6	1,9	3045	1250	20000		8.0	4.6	5075	2500	35000
500		2,8	1,0	3045	1250	20000		4.0	2.3	5075	2500	35000
2850	206,0	13,8	4,3	2747	625	20000	159.5	17.9	9.2	4579	1600	35000
1450		7,0	2,4	3000	1250	20000		9.1	5.1	5000	2500	35000
1000		4,9	1,7	3045	1250	20000		6.3	3.6	5075	2500	35000
500		2,4	0,8	3045	1250	20000		3.1	1.8	5075	2500	35000
2850	238,7	11,9	3,6	2656	500	20000	205.7	13.9	7.1	4579	1600	35000
1450		6,1	2,0	2900	1000	20000		7.0	4.0	5000	2500	35000
1000		4,2	1,4	2944	1000	20000		4.9	2.8	5075	2500	35000
500		2,1	0,7	2944	1000	20000		2.4	1.4	5075	2500	35000
2850	267,6	10,6	3,1	2564	500	20000	250.5	11.4	5.9	4579	1600	35000
1450		5,4	1,7	2800	1000	20000		5.8	3.3	5000	2500	35000
1000		3,7	1,2	2842	1000	20000		4.0	2.3	5075	2500	35000
500		1,9	0,6	2842	1000	20000		2.0	1.1	5075	2500	35000
2850	310,2	9,2	2,7	2564	500	20000	315.6	9.0	4.7	4579	1600	35000
1450		4,7	1,5	2800	1000	20000		4.6	2.6	5000	2500	35000
1000		3,2	1,0	2842	1000	20000		3.2	1.8	5075	2500	35000
500		1,6	0,5	2842	1000	20000		1.6	0.9	5075	2500	35000
2850	342,3	8,3	2,4	2564	500	20000	371.6	7.7	4.0	4579	1600	35000
1450		4,2	1,3	2800	1000	20000		3.9	2.2	5000	2500	35000
1000		2,9	0,9	2842	1000	20000		2.7	1.5	5075	2500	35000
500		1,5	0,5	2842	1000	20000		1.3	0.8	5075	2500	35000
2850	383,8	7,4	2,1	2518	500	20000	452.5	6.3	3.2	4579	1600	35000
1450		3,8	1,2	2750	1000	20000		3.2	1.8	5000	2500	35000
1000		2,6	0,8	2791	1000	20000		2.2	1.3	5075	2500	35000
500		1,3	0,4	2791	1000	20000		1.1	0.6	5075	2500	35000
2850	444,8	6,4	1,8	2473	500	20000	569.4	5.0	2.6	4579	1600	35000
1450		3,3	1,0	2700	1000	20000		2.5	1.4	5000	2500	35000
1000		2,2	0,7	2741	1000	20000		1.8	1.0	5075	2500	35000
500		1,1	0,3	2741	1000	20000		0.9	0.5	5075	2500	35000
2850	561,2	5.1	1.4	2473	500	20000						
1450		2.6	0.8	2700	1000	20000						
1000		1.8	0.5	2740	1000	20000						
500		0.9	0.3	2740	1000	20000						
Potenze termiche / *Thermal power* / Termische Grenzleistung P_{tN} [kW] (senza raffreddamento / *Without cooling* / ohne Kühlung)													
	26						35						

1.9 Prestazioni riduttori RXO-RXV — *1.9 RXO-RXV gear unit ratings* — 1.9 Leistungen der RXO-V Getriebe

RX 800	98 kg	802				131 kg	804				183 kg	806			
n_1 min^{-1}	ir	n_2 min^{-1}	P_N kW	T_N kNm	Fr_2 / Fr_1 kN	ir	n_2 min^{-1}	P_N kW	T_N kNm	Fr_2 / Fr_1 kN	ir	n_2 min^{-1}	P_N kW	T_N kNm	Fr_2 / Fr_1 kN
1450		**75**	27	3.2			**75**	39	4.6			**71**	56	7.0	
1000	**19.4**	52	18.6	3.2	12 / 1.8	**19.4**	52	27	4.7	16 / 2.0	**20.5**	49	39	7.1	21 / 3.1
500		26	9.3	3.2			26	13.6	4.7			24	20	7.4	
1450		**66**	24	3.2			**66**	34	4.6			**67**	52	7.0	
1000	**21.9**	46	17.0	3.3	12 / 1.8	**21.9**	46	24	4.7	16 / 2.0	**21.8**	46	37	7.1	20 / 3.1
500		23	8.7	3.4			23	12.6	4.9			23	19.1	7.4	
1450		**58**	22	3.3			**58**	31	4.7			**59**	46	7.0	
1000	**24.9**	40	14.9	3.3	12 / 1.9	**24.9**	40	22	4.8	15 / 2.2	**24.6**	41	33	7.2	19 / 3.2
500		20	7.7	3.4			20	11.1	4.9			20	16.9	7.4	
1450		**51**	18.9	3.3			**47**	25	4.7			**52**	41	7.1	
1000	**28.5**	35	13.4	3.4	12 / 1.9	**30.6**	33	17.7	4.8	15 / 2.2	**28.0**	36	29	7.2	19 / 3.2
500		17.6	6.9	3.5			16.4	9.2	5.0			17.9	15.1	7.5	
1450		**47**	17.6	3.3			**44**	23	4.7			**48**	39	7.1	
1000	**30.6**	33	12.5	3.4	11 / 2	**32.9**	30	16.4	4.8	15 / 2.2	**30.0**	33	27	7.2	19 / 3.4
500		16.3	6.4	3.5			15.2	8.5	5.0			16.7	14.1	7.5	
1450		**44**	16.3	3.3			**38**	20	4.8			**42**	34	7.2	
1000	**32.9**	30	11.6	3.4	11 / 2	**38.5**	26	14.3	4.9	15 / 2.3	**34.6**	29	24	7.3	19 / 3.4
500		15.2	6.0	3.5			13.0	7.3	5.0			14.4	12.3	7.6	
1450		**38**	13.9	3.3			**35**	18.7	4.8			**39**	31	7.2	
1000	**38.6**	26	9.9	3.4	11 / 2.1	**41.9**	24	13.1	4.9	15 / 2.3	**37.4**	27	22	7.3	19 / 3.6
500		13.0	5.1	3.5			11.9	6.7	5.0			13.4	11.4	7.6	
1450		**32**	12.1	3.4			**32**	17.1	4.8			**33**	27	7.2	
1000	**46.0**	22	8.3	3.4	11 / 2.1	**45.9**	22	12.0	4.9	15 / 2.3	**44.1**	23	18.9	7.4	19 / 3.6
500		10.9	4.3	3.5			10.9	6.1	5.0			11.3	9.7	7.6	
1450		**29**	11.2	3.4			**29**	15.8	4.8			**28**	23	7.3	
1000	**49.6**	20	7.7	3.4	11 / 2.1	**49.5**	20	11.1	4.9	15 / 2.3	**52.1**	19.2	16.0	7.4	19 / 3.6
500		10.1	4.0	3.5			10.1	5.7	5.0			9.6	8.2	7.6	
1450		**25**	9.5	3.4			**25**	13.8	4.9			**26**	21	7.3	
1000	**58.1**	17.2	6.8	3.5	11 / 2.1	**58.0**	17.2	9.7	5.0	15 / 2.3	**56.3**	17.8	15.0	7.5	19 / 3.6
500		8.6	3.4	3.5			8.6	4.9	5.0			8.9	7.6	7.6	
1450		**23**	8.8	3.4			**23**	12.7	4.9			**22**	18.2	7.4	
1000	**63.3**	15.8	6.2	3.5	11 / 2.2	**63.1**	15.8	8.9	5.0	15 / 2.5	**66.3**	15.1	12.7	7.5	19 / 3.8
500		7.9	3.1	3.5			7.9	4.5	5.0			7.5	6.4	7.6	
1450		**21**	8.0	3.4			**21**	11.6	4.9			**20**	16.4	7.4	
1000	**69.2**	14.4	5.7	3.5	11 / 2.2	**69.1**	14.5	8.1	5.0	15 / 2.5	**72.5**	13.8	11.8	7.6	19 / 3.8
500		7.2	2.8	3.5			7.2	4.1	5.0			6.9	5.9	7.6	
1450		**17.8**	7.0	3.5			**17.8**	9.8	4.9			**18.2**	15.3	7.5	
1000	**81.5**	12.3	4.8	3.5	11 / 2.2	**81.3**	12.3	6.9	5.0	15 / 2.5	**79.8**	12.5	10.7	7.6	19 / 3.8
500		6.1	2.4	3.5			6.1	3.5	5.0			6.3	5.4	7.6	
1450		**16.3**	6.4	3.5			**16.4**	9.2	5.0			**15.6**	13.1	7.5	
1000	**88.7**	11.3	4.4	3.5	11 / 2.2	**88.5**	11.3	6.4	5.0	15 / 2.5	**93.0**	10.8	9.2	7.6	19 / 3.8
500		5.6	2.2	3.5			5.7	3.2	5.0			5.4	4.6	7.6	
1450		**14.9**	5.9	3.5			**15.0**	8.4	5.0			**14.3**	12.2	7.6	
1000	**97.1**	10.3	4.1	3.5	11 / 2.2	**96.8**	10.3	5.8	5.0	15 / 2.5	**102**	9.8	8.4	7.6	19 / 3.8
500		5.1	2.0	3.5			5.2	2.9	5.0			4.9	4.2	7.6	
1450		**13.6**	5.3	3.5			**13.6**	7.7	5.0			**13.0**	11.1	7.6	
1000	**107***	9.4	3.7	3.5	11 / 2.2	**107***	9.4	5.3	5.0	15 / 2.5	**112**	8.9	7.6	7.6	19 / 3.8
500		4.7	1.8	3.5			4.7	2.6	5.0			4.5	3.8	7.6	
1450		**12.2**	4.8	3.5			**12.3**	6.9	5.0			**11.7**	10.0	7.6	
1000	**118***	8.5	3.3	3.5	11 / 2.2	**118***	8.5	4.8	5.0	15 / 2.5	**124***	8.1	6.9	7.6	19 / 3.8
500		4.2	1.7	3.5			4.2	2.4	5.0			4.0	3.5	7.6	
Potenze termiche - *Thermal power* - Thermische Grenzleistung (senza raffreddamento / *Without cooling* / ohne Kühlung)															
	24					30					40				

* Nei rapporti contrassegnati non è disponibile la versione uscita con albero cavo **"C"-"UB"-"B"-"CD".**

** Hollow output shaft **"C"-"UB"-"B"-"CD"** not available for ratios marked with this symbol.*

* Bei den gekennzeichneten Übersetzungsverhältnissen ist die Version "Abtrieb mit Hohlwelle" **"C"-"UB"-"B"-"CD"**nicht verfügbar.

1.9 Prestazioni riduttori RXO-RXV — *1.9 RXO-RXV gear unit ratings* — 1.9 Leistungen der RXO-V Getriebe

RX 800	247 kg	808				352 kg	810				477 kg	812			
n_1 min^{-1}	ir	n_2 min^{-1}	P_N kW	T_N kNm	Fr_2 / Fr_1 kN	ir	n_2 min^{-1}	P_N kW	T_N kNm	Fr_2 / Fr_1 kN	ir	n_2 min^{-1}	P_N kW	T_N kNm	Fr_2 / Fr_1 kN
1450	**19.7**	**74**	82	9.9	38 / 5.8	**20.1**	**72**	110	13.6	48 / 6.8	**19.1**	**76**	172	20.1	51 / 9.3
1000		51	58	10.1			50	78	13.9			52	121	20.5	
500		25	30	10.5			25	40	14.4			26	63	21.3	
1450	**22.3**	**65**	73	10.0	36 / 5.8	**22.7**	**64**	99	13.7	46 / 6.8	**21.5**	**67**	154	20.3	51 / 9.3
1000		45	52	10.2			44	69	14.0			46	108	20.7	
500		22	27	10.5			22	36	14.4			23	56	21.4	
1450	**23.7**	**61**	69	10.0	34 / 6.1	**24.2**	**60**	93	13.7	44 / 7.0	**24.5**	**59**	136	20.4	49 / 9.5
1000		42	48	10.2			41	65	14.0			41	96	20.8	
500		21	25	10.6			21	34	14.5			20	49	21.5	
1450	**27.1**	**54**	61	10.1	34 / 6.1	**27.6**	**53**	82	13.8	44 / 7.0	**28.0**	**52**	119	20.5	49 / 9.5
1000		37	43	10.3			36	58	14.1			36	84	20.9	
500		18.5	22	10.6			18.1	30	14.6			18	44	21.7	
1450	**29.0**	**50**	57	10.1	34 / 6.3	**29.5**	**49**	77	13.9	44 / 7.2	**30.1**	**48**	112	20.6	49 / 9.7
1000		34	40	10.3			34	54	14.1			33	78	21.0	
500		17.2	21	10.7			16.9	28	14.6			17.8	41	21.7	
1450	**33.5**	**43**	50	10.2	34 / 6.3	**34.1**	**42**	67	14.0	44 / 7.2	**35.0**	**41**	97	20.8	49 / 9.7
1000		30	35	10.4			29	47	14.2			29	68	21.2	
500		14.9	18.1	10.8			14.6	24	14.7			14.3	35	21.9	
1450	**39.3**	**37**	43	10.3	34 / 6.6	**40.0**	**36**	57	14.1	44 / 7.5	**41.4**	**35**	82	20.9	49 / 10.0
1000		25	30	10.5			25	40	14.4			24	58	21.3	
500		12.7	15.4	10.8			12.5	21	14.8			12.1	30	21.9	
1450	**46.8**	**31**	36	10.4	34 / 6.6	**43.6**	**33**	53	14.2	44 / 7.5	**45.3**	**32**	76	21.0	49 / 10.0
1000		21	25	10.6			23	37	14.4			22	53	21.4	
500		10.7	13.0	10.8			11.5	19.1	14.8			11.0	27	21.9	
1450	**50.5**	**29**	34	10.4	34 / 6.6	**51.4**	**28**	45	14.3	44 / 7.5	**52.7**	**28**	66	21.2	49 / 10.0
1000		19.8	24	10.6			19.5	32	14.5			19.0	46	21.6	
500		9.9	12.0	10.8			9.7	16.2	14.8			9.5	23	21.9	
1450	**59.2**	**25**	29	10.5	34 / 6.6	**60.2**	**24**	39	14.4	44 / 7.5	**57.2**	**25**	61	21.3	49 / 10.0
1000		16.9	20	10.7			16.6	27	14.7			17.5	43	21.7	
500		8.5	10.3	10.8			8.3	13.8	14.8			8.7	22	21.9	
1450	**64.4**	**23**	27	10.5	34 / 6.9	**65.6**	**22**	36	14.4	44 / 7.7	**62.3**	**23**	56	21.4	49 / 10.4
1000		15.5	18.7	10.7			15.3	25	14.7			16.1	39	21.8	
500		7.8	9.4	10.8			7.6	12.7	14.8			8.0	19.8	21.9	
1450	**70.5**	**21**	25	10.6	34 / 6.9	**71.7**	**20**	33	14.5	44 / 7.7	**68.1**	**21**	51	21.5	49 / 10.4
1000		14.2	17.2	10.8			13.9	23	14.8			14.7	36	21.9	
500		7.1	8.6	10.8			7.0	11.6	14.8			7.3	18.1	21.9	
1450	**77.6**	**18.7**	22	10.6	34 / 6.9	**84.4**	**17.2**	28	14.6	44 / 7.7	**80.2**	**18.1**	44	21.7	49 / 10.4
1000		12.9	15.7	10.8			11.8	19.7	14.8			12.5	31	21.9	
500		6.4	7.8	10.8			5.9	9.9	14.8			6.2	15.4	21.9	
1450	**90.3**	**16.0**	19.3	10.7	34 / 6.9	**92.0**	**15.8**	26	14.7	44 / 7.7	**87.3**	**16.6**	41	21.7	49 / 10.4
1000		11.1	13.4	10.8			10.9	18.1	14.8			11.5	28	21.9	
500		5.5	6.7	10.8			5.4	9.1	14.8			5.7	14.1	21.9	
1450	**98.9**	**14.7**	17.8	10.8	34 / 6.9	**101**	**14.4**	24	14.8	44 / 7.7	**95.6**	**15.2**	37	21.8	49 / 10.4
1000		10.1	12.3	10.8			9.9	16.5	14.8			10.5	26	21.9	
500		5.1	6.1	10.8			5.0	8.3	14.8			5.2	12.9	21.9	
1450	**109**	**13.3**	16.1	10.8	34 / 6.9	**111***	**13.1**	22	14.8	44 / 7.7	**105***	**13.8**	34	21.9	49 / 10.4
1000		9.2	11.2	10.8			9.0	15.0	14.8			9.5	23	21.9	
500		4.6	5.6	10.8			4.5	7.5	14.8			4.8	11.7	21.9	
1450	**121**	**12.0**	14.6	10.8	34 / 6.9	**123***	**11.8**	19.7	14.8	44 / 7.7	**117***	**12.4**	31	21.9	49 / 10.4
1000		8.3	10.1	10.8			8.2	13.6	14.8			8.6	21	21.9	
500		4.1	5.0	10.8			4.1	6.8	14.8			4.3	10.6	21.9	

Potenze termiche - *Thermal power* - Thermische Grenzleistung
(senza raffreddamento / *Without cooling* / ohne Kühlung)

52	65	82

* Nei rapporti contrassegnati non è disponibile la versione uscita con albero cavo **"C"-"UB"-"B"-"CD".**

** Hollow output shaft **"C"-"UB"-"B"-"CD"** not available for ratios marked with this symbol.*

* Bei den gekennzeichneten Übersetzungsverhältnissen ist die Version "Abtrieb mit Hohlwelle" **"C"-"UB"-"B"-"CD"**nicht verfügbar.

1.9 Prestazioni riduttori RXO-RXV — *1.9 RXO-RXV gear unit ratings* — 1.9 Leistungen der RXO-V Getriebe

RX 800	659 kg	814				917 kg	816				1281 kg	818				1789 kg	820			
n_1 min^{-1}	ir	n_2 min^{-1}	P_N kW	T_N kNm	Fr_2 / Fr_1 kN	ir	n_2 min^{-1}	P_N kW	T_N kNm	Fr_2 / Fr_1 kN	ir	n_2 min^{-1}	P_N kW	T_N kNm	Fr_2 / Fr_1 kN	ir	n_2 min^{-1}	P_N kW	T_N kNm	Fr_2 / Fr_1 kN
1450	**19.4**	**75**	232	27.5	60 / 11.5	**19.4**	**75**	331	39.4	75 / 14.7	**19.4**	**745**	490	58.1	103 / 16.7	**19.7**	**74**	661	79.9	145 / 19.3
1000		52	163	28.0			52	233	40.2			52	338	58.2			51	464	81.4	
500		26	84	29.0			26	121	41.6			26	169	58.2			25	240	84.2	
1450	**21.9**	**66**	206	27.7	60 / 11.5	**21.9**	**66**	296	39.7	72 / 14.7	**21.8**	**67**	438	58.5	103 / 16.7	**22.3**	**65**	588	80.3	145 / 19.3
1000		46	145	28.2			46	208	40.4			46	308	59.6			45	414	81.9	
500		23	75	29.2			23	107	41.8			23	156	60.4			22	214	84.7	
1450	**24.9**	**58**	183	27.9	58 / 11.7	**24.9**	**58**	262	39.9	70 / 14.8	**24.6**	**59**	390	58.8	100 / 17.1	**23.7**	**61**	554	80.6	142 / 19.8
1000		40	128	28.4			40	184	40.7			41	274	60.0			42	389	82.1	
500		20	66	29.4			20	95	42.1			20	142	62.1			21	201	85.0	
1450	**28.5**	**51**	160	28.0	58 / 11.7	**26.6**	**55**	246	40.0	70 / 14.8	**28.0**	**52**	345	59.2	100 / 17.1	**27.1**	**54**	489	81.1	142 / 19.8
1000		35	113	28.6			38	173	40.8			36	242	60.3			37	344	82.7	
500		17.6	58	29.6			18.8	89	42.2			17.9	125	62.5			18.5	178	85.6	
1450	**30.6**	**47**	150	28.1	58 / 12.0	**30.6**	**47**	215	40.3	70 / 15.1	**30.0**	**48**	323	59.4	100 / 17.6	**31.1**	**47**	428	81.7	142 / 20.2
1000		33	106	28.7			33	151	41.1			33	227	60.5			32	300	83.2	
500		16	55	29.7			16.4	78	42.5			16.7	118	62.7			16.1	156	86.2	
1450	**32.9**	**44**	140	28.3	58 / 12.0	**32.9**	**44**	201	40.5	70 / 15.1	**34.6**	**42**	282	59.9	100 / 17.6	**36.3**	**40**	370	82.3	142 / 20.2
1000		30	98	28.8			30	141	41.2			29	198	61.0			28	260	83.9	
500		15	51	29.8			15.2	73	42.7			14.4	102	63.1			13.8	135	86.8	
1450	**38.6**	**38**	120	28.5	58 / 12.2	**38.5**	**38**	173	40.8	70 / 15.5	**37.4**	**39**	262	60.1	100 / 18.0	**39.3**	**37**	343	82.7	142 / 20.7
1000		26	84	29.0			26	121	41.6			27	184	61.2			25	241	84.2	
500		13.0	44	29.9			13.0	62	42.8			13.4	95	63.2			12.7	124	86.8	
1450	**46.0**	**32**	102	28.7	58 / 12.2	**45.9**	**32**	146	41.2	70 / 15.5	**44.1**	**33**	224	60.6	100 / 18.0	**46.8**	**31**	290	83.4	142 / 20.7
1000		22	72	29.3			22	103	41.9			23	157	61.7			21	204	85.0	
500		10.9	37	29.9			10.9	52	42.8			11.3	81	63.2			10.7	104	86.8	
1450	**49.6**	**29**	95	28.8	58 / 12.2	**49.5**	**29**	136	41.3	70 / 15.5	**52.1**	**28**	191	61.1	100 / 18.0	**54.5**	**27**	251	84.0	142 / 20.7
1000		20	67	29.4			20	96	42.1			19	134	62.2			18.3	177	85.6	
500		10.1	34	29.9			10	49	42.8			9.6	68	63.2			9.2	89	86.8	
1450	**58.1**	**25**	82	29.1	58 / 12.2	**58.0**	**25**	117	41.6	70 / 15.5	**56.3**	**26**	178	61.3	100 / 18.0	**59.2**	**25**	233	84.4	142 / 20.7
1000		17.2	57	29.6			17	82	42.4			17.8	125	62.5			16.9	164	86.0	
500		8.6	29	29.9			8.6	42	42.8			8.9	63	63.2			8.5	83	86.8	
1450	**63.3**	**23**	75	29.2	58 / 12.4	**63.1**	**23**	108	41.8	70 / 15.7	**66.3**	**22**	152	61.8	100 / 18.9	**64.4**	**23**	214	84.7	142 / 21.6
1000		15.8	53	29.7			15.8	76	42.6			15.1	107	63.0			15.5	151	86.3	
500		7.9	27	29.9			7.9	38	42.8			7.5	54	63.2			7.8	76	86.8	
1450	**69.2**	**21**	69	29.3	58 / 12.4	**69.1**	**21**	99	42.0	70 / 15.7	**72.5**	**20**	140	62.1	100 / 18.9	**70.5**	**21**	197	85.1	142 / 21.6
1000		14.4	49	29.9			14.5	70	42.8			13.8	98	63.2			14.2	138	86.7	
500		7.2	24	29.9			7.2	35	42.8			6.9	49	63.2			7.1	69	86.8	
1450	**81.5**	**17.8**	59	29.6	58 / 12.4	**81.3**	**17.8**	85	42.3	70 / 15.7	**78.9**	**18.4**	129	62.4	100 / 18.9	**83.0**	**17.5**	169	85.8	142 / 21.6
1000		12.3	41	29.9			12.3	59	42.8			12.7	90	63.2			12.1	118	86.8	
500		6.1	21	29.9			6.1	30	42.8			6.3	45	63.2			6.0	59	86.8	
1450	**88.7**	**16.3**	55	29.7	58 / 12.4	**88.5**	**16.4**	78	42.5	70 / 15.7	**93.0**	**15.6**	110	62.9	100 / 18.9	**90.3**	**16.0**	156	86.2	142 / 21.6
1000		11.3	38	29.9			11.3	54	42.8			10.8	76	63.2			11.1	108	86.8	
500		5.6	19.0	29.9			5.7	27	42.8			5.4	38	63.2			5.5	54	86.8	
1450	**97.1**	**14.9**	50	29.8	58 / 12.4	**96.8**	**15.0**	72	42.7	70 / 15.7	**102**	**14.3**	101	63.2	100 / 18.9	**98.9**	**14.7**	143	86.6	142 / 21.6
1000		10.3	35	29.9			10.3	50	42.8			9.8	70	63.2			10.1	99	86.8	
500		5.2	17.3	29.9			5.2	25	42.8			4.9	35	63.2			5.1	49	86.8	
1450	**107***	**13.6**	46	29.9	58 / 12.4	**107***	**13.6**	66	42.8	70 / 15.7	**112***	**13.0**	92	63.2	100 / 18.9	**109***	**13.3**	130	86.8	142 / 21.6
1000		9.4	31	29.9			9.4	45	42.8			8.9	64	63.2			9.2	90	86.8	
500		4.7	15.7	29.9			4.7	23	42.8			4.5	32	63.2			4.6	45	86.8	
1450	**118***	**12.2**	41	29.9	58 / 12.4	**118***	**12.3**	59	42.8	70 / 15.7	**124***	**11.7**	83	63.2	100 / 18.9	**121***	**12.0**	117	86.8	142 / 21.6
1000		8.4	28	29.9			8.5	41	42.8			8.1	57	63.2			8.3	81	86.8	
500		4.2	14.2	29.9			4.2	20.4	42.8			4.0	29	63.2			4.1	40	86.8	
Potenze termiche - *Thermal power* - Thermische Grenzleistung (senza raffreddamento / *Without cooling* / ohne Kühlung)																				
	102					127					165					205				

* Nei rapporti contrassegnati non è disponibile la versione uscita con albero cavo **"C"-"UB"-"B"-"CD".**

** Hollow output shaft **"C"-"UB"-"B"-"CD"** not available for ratios marked with this symbol.*

* Bei den gekennzeichneten Übersetzungsverhältnissen ist die Version "Abtrieb mit Hohlwelle" **"C"-"UB"-"B"-"CD"**nicht verfügbar.

1.9 Prestazioni riduttori RXO-RXV — *1.9 RXO-RXV gear unit ratings* — 1.9 Leistungen der RXO-V Getriebe

RX 800	G-2711 A-2499 822					G-3711 A-2972 824					G-4661 A-3911 826					6211 828				
n_1 min^{-1}	ir	n_2 min^{-1}	P_N kW	T_N kNm	Fr_2 Fr_1 kN	ir	n_2 min^{-1}	P_N kW	T_N kNm	Fr_2 Fr_1 kN	ir	n_2 min^{-1}	P_N kW	T_N kNm	Fr_2 Fr_1 kN	ir	n_2 min^{-1}	P_N kW	T_N kNm	Fr_2 Fr_1 kN
1450		**72**	887	109	182 **		**75**	1369	163	205 **		**75**	1813	216	240 **		**73**	2312	281	
1000	**20.1**	50	624	111		**19.4**	52	956	165		**19.5**	51	1251	216		**19.8**	51	1595	281	
500		25	323	115			26	478	165			26	625	216			25	797	281		
1450		**64**	790	110	182 **		**66**	1219	164	205 **		**66**	1655	223	240 **		**65**	2312	317	
1000	**22.7**	44	555	112		**21.9**	46	857	167		**22.0**	46	1163	227		**22.3**	45	1595	317	
500		22	287	116			23	444	173			23	602	235			22	797	317		
1450		**56**	700	111	178 **		**58**	1079	165	200 *		**58**	1466	225	235 **		**57**	2052	319	
1000	**25.8**	39	492	113		**24.9**	40	758	168		**25.0**	40	1030	229		**25.4**	39	1442	325	
500		19.4	254	117			20	393	174			20	533	237			19.7	746	337		
1450		**53**	657	111	178 **		**51**	949	166	200 **		**51**	1288	226	235 **		**54**	1926	320	
1000	**27.6**	36.3	461	113		**28.6**	35	667	169		**28.6**	35	905	230		**27.1**	37	1353	326	
500		18.1	239	117			17.5	345	175			17.5	469	239			18.4	701	338		
1450		**49**	615	111	178 **		**47**	887	167	200 **		**47**	1204	227	235 **		**47**	1687	323	
1000	**29.5**	34	432	113		**30.7**	33	623	170		**30.7**	33	846	231		**31.2**	32	1185	329	
500		16.9	224	117			16.3	323	176			16.3	438	239			16.0	613	340		
1450		**43**	536	112	178 **		**41**	768	168	200 **		**44**	1122	228	235 **		**43**	1572	324	
1000	**34.1**	29	376	114		**35.7**	28	539	171		**33.1**	30	788	232		**33.6**	30	1105	330	
500		14.6	195	118			14.0	279	177			15.1	408	240			14.9	572	341		
1450		**36**	461	113	178 **		**38**	711	169	200 **		**37**	965	230	235 **		**37**	1353	326	
1000	**40.0**	25	324	115		**38.7**	26	500	172		**38.8**	26	678	234		**39.3**	25	951	332	
500		12.5	167	119			12.9	257	177			12.9	349	241			12.7	489	342		
1450		**33**	425	114	178 **		**31**	602	170	200 **		**34**	890	231	235 **		**31**	1146	329	
1000	**43.6**	23	299	116		**46.1**	22	423	173		**42.3**	24	625	235		**46.8**	21	805	335	
500		11.5	153	119			10.8	216	177			11.8	321	241			10.7	411	342		
1450		**28**	356	115	178 **		**28**	530	171	200 **		**29**	746	233	235 **		**30**	1093	330	
1000	**52.5**	19.1	250	117		**52.7**	19.0	372	175		**50.9**	19.7	524	237		**49.2**	20	768	336	
500		9.5	127	119			9.5	189	177			9.8	266	241			10.2	391	342		
1450		**24**	313	115	178 **		**25**	491	172	200 **		**25**	667	234	235 **		**25**	941	333	
1000	**60.2**	16.6	219	118		**57.2**	17.5	345	175		**57.2**	17.5	469	239		**57.6**	17.3	661	339	
500		8.3	111	119			8.7	174	177			8.7	237	241			8.7	334	342		
1450		**22**	288	116	178 **		**21**	415	174	200 **		**23**	615	235	235 **		**23**	868	334	
1000	**65.6**	15.3	202	118		**68.1**	14.7	292	177		**62.3**	16.0	432	240		**62.8**	15.9	610	340	
500		7.6	102	119			7.3	146	177			8.0	217	241			8.0	306	342		
1450		**20**	265	116	178 **		**19.3**	379	174	200 **		**21**	564	236	235 **		**21**	797	336	
1000	**71.7**	13.9	186	119		**75.0**	13.3	265	177		**68.2**	14.7	397	241		**68.7**	14.6	560	342	
500		7.0	93	119			6.7	133	177			7.3	199	241			7.3	280	342		
1450		**18.4**	242	117	178 **		**18.1**	356	175	200 **		**19.3**	515	237	235 **		**17.9**	680	338	
1000	**79.0**	12.7	169	119		**80.2**	12.5	248	177		**75.1**	13.3	361	241		**81.2**	12.3	474	342	
500		6.3	85	119			6.2	124	177			6.7	181	241			6.2	237	342		
1450		**15.8**	209	118	178 **		**15.2**	301	177	200 **		**16.4**	440	239	235 **		**16.4**	627	340	
1000	**92.0**	10.9	145	119		**95.6**	10.5	208	177		**88.6**	11.3	306	241		**88.4**	11.3	435	342	
500		5.4	73	119			5.2	104	177			5.7	153	241			5.7	218	342		
1450		**14.4**	192	118	178 **		**13.8**	274	177	200 **		**13.6**	368	241	235 **		**15.0**	576	341	
1000	**101**	9.9	133	119		**105**	9.5	189	177		**107**	9.4	254	241		**96.7**	10.3	398	342	
500		5.0	66	119			4.8	95	177			4.7	127	241			5.2	199	342		
1450		**13.1**	175	119	178 **		**12.4**	248	177	200 **		**12.3**	333	241	235 **		**13.6**	524	342	
1000	**111**	9.0	121	119		**117***	8.6	171	177		**118***	8.5	229	241		**106***	9.4	362	342	
500		4.5	60	119			4.3	85	177			4.2	115	241			4.7	181	342		
1450		**11.8**	158	119	178 **		**11.1**	195	156	200 **		**11.0**	274	222	235 **		**12.3**	473	342	
1000	**123***	8.2	109	119		**130***	7.7	137	159		**132***	7.6	192	226		**118***	8.5	326	342	
500		4.1	54	119			3.8	71	165			3.8	99.5	234			4.2	163	342		

A richiesta / *On request* / Auf Anfrage

Potenze termiche - *Thermal power* - Thermische Grenzleistung
(senza raffreddamento / *Without cooling* / ohne Kühlung)

248	306	368	445

* Nei rapporti contrassegnati non è disponibile la versione uscita con albero cavo **"C"-"UB"-"B"-"CD".**

** Hollow output shaft **"C"-"UB"-"B"-"CD"** not available for ratios marked with this symbol.*

* Bei den gekennzeichneten Übersetzungsverhältnissen ist die Version "Abtrieb mit Hohlwelle" **"C"-"UB"-"B"-"CD"**nicht verfügbar.

**** Fr_1 - A richiesta / *On request* / *Auf Anfrag***

1.9 Prestazioni riduttori RXO-RXV — *1.9 RXO-RXV gear unit ratings* — 1.9 Leistungen der RXO-V Getriebe

RX 800	110	802				139	804				204	806				284	808			
n_1 min^{-1}	ir	n_2 min^{-1}	P_N kW	T_N kNm	Fr_2 / Fr_1 kN	ir	n_2 min^{-1}	P_N kW	T_N kNm	Fr_2 / Fr_1 kN	ir	n_2 min^{-1}	P_N kW	T_N kNm	Fr_2 / Fr_1 kN	ir	n_2 min^{-1}	P_N kW	T_N kNm	Fr_2 / Fr_1 kN
1450	**110**	**13.2**	5.3	3.5	11 / 1.9	**118**	**12.3**	7.1	5.0	15 / 2.2	**114**	**12.7**	11.1	7.6	19.0 / 3.3	**120**	**12.1**	15.0	10.8	34.0 / 6.1
1000		9.1	3.6	3.5			8.5	4.9	5.0			8.8	7.7	7.6			8.3	10.3	10.8	
500		4.5	1.8	3.5			4.2	2.4	5.0			4.4	3.8	7.6			4.2	5.2	10.8	
1450	**121**	**12.0**	4.8	3.5	11 / 1.9	**129**	**11.3**	6.5	5.0	15 / 2.2	**124**	**11.7**	10.2	7.6	19.0 / 3.3	**131**	**11.1**	13.8	10.8	34.0 / 6.1
1000		8.3	3.3	3.5			7.8	4.5	5.0			8.1	7.0	7.6			7.7	9.5	10.8	
500		4.1	1.7	3.5			3.9	2.2	5.0			4.0	3.5	7.6			3.8	4.8	10.8	
1450	**147**	**9.9**	4.0	3.5	11 / 1.9	**142**	**10.2**	5.9	5.0	15 / 2.2	**136**	**10.7**	9.3	7.6	19.0 / 3.3	**143**	**10.2**	12.6	10.8	34.0 / 6.1
1000		6.8	2.7	3.5			7.1	4.1	5.0			7.4	6.4	7.6			7.0	8.7	10.8	
500		3.4	1.4	3.5			3.5	2.0	5.0			3.7	3.2	7.6			3.5	4.3	10.8	
1450	**168**	**8.6**	3.5	3.5	11 / 1.9	**163**	**8.9**	5.1	5.0	15 / 2.2	**168**	**8.6**	7.5	7.6	19.0 / 3.3	**165**	**8.8**	10.9	10.8	34.0 / 6.1
1000		5.9	2.4	3.5			6.1	3.5	5.0			6.0	5.2	7.6			6.1	7.5	10.8	
500		3.0	1.2	3.5			3.1	1.8	5.0			3.0	2.6	7.6			3.0	3.8	10.8	
1450	**181**	**8.0**	3.2	3.5	11 / 1.9	**175**	**8.3**	4.7	5.0	15 / 2.2	**181**	**8.0**	7.0	7.6	19.0 / 3.3	**194**	**7.5**	9.3	10.8	34.0 / 6.1
1000		5.5	2.2	3.5			5.7	3.3	5.0			5.5	4.8	7.6			5.2	6.4	10.8	
500		2.8	1.1	3.5			2.8	1.6	5.0			2.8	2.4	7.6			2.6	3.2	10.8	
1450	**195**	**7.4**	3.0	3.5	11 / 1.9	**205**	**7.1**	4.1	5.0	15 / 2.2	**214**	**6.8**	5.9	7.6	19.0 / 3.3	**211**	**6.9**	8.5	10.8	34.0 / 6.1
1000		5.1	2.1	3.5			4.9	2.8	5.0			4.7	4.1	7.6			4.7	5.9	10.8	
500		2.6	1.0	3.5			2.4	1.4	5.0			2.3	2.0	7.6			2.4	2.9	10.8	
1450	**228**	**6.4**	2.6	3.5	11 / 1.9	**224**	**6.5**	3.7	5.0	15 / 2.2	**234**	**6.2**	5.4	7.6	19.0 / 3.3	**231**	**6.3**	7.8	10.8	34.0 / 6.1
1000		4.4	1.8	3.5			4.5	2.6	5.0			4.3	3.7	7.6			4.3	5.4	10.8	
500		2.2	0.88	3.5			2.2	1.3	5.0			2.1	1.9	7.6			2.2	2.7	10.8	
1450	**248**	**5.8**	2.3	3.5	11 / 1.9	**264**	**5.5**	3.2	5.0	15 / 2.2	**257**	**5.6**	4.9	7.6	19.0 / 3.3	**254**	**5.7**	7.1	10.8	34.0 / 6.1
1000		4.0	1.6	3.5			3.8	2.2	5.0			3.9	3.4	7.6			3.9	4.9	10.8	
500		2.0	0.81	3.5			1.9	1.1	5.0			1.9	1.7	7.6			2.0	2.4	10.8	
1450	**272**	**5.3**	2.1	3.5	11 / 2.2	**309**	**4.7**	2.7	5.0	15 / 2.5	**273**	**5.3**	4.6	7.6	19.0 / 3.8	**291**	**5.0**	6.2	10.8	34.0 / 6.9
1000		3.7	1.5	3.5			3.2	1.9	5.0			3.7	3.2	7.6			3.4	4.3	10.8	
500		1.8	0.74	3.5			1.6	0.93	5.0			1.8	1.6	7.6			1.7	2.1	10.8	
1450	**293**	**4.9**	2.0	3.5	11 / 2.2	**337**	**4.3**	2.5	5.0	15 / 2.5	**321**	**4.5**	3.9	7.6	19.0 / 3.8	**317**	**4.6**	5.7	10.8	34.0 / 6.9
1000		3.4	1.4	3.5			3.0	1.7	5.0			3.1	2.7	7.6			3.2	3.9	10.8	
500		1.7	0.69	3.5			1.5	0.85	5.0			1.6	1.4	7.6			1.6	2.0	10.8	
1450	**343**	**4.2**	1.7	3.5	11 / 2.2	**368**	**3.9**	2.3	5.0	15 / 2.5	**351**	**4.1**	3.6	7.6	19.0 / 3.8	**347**	**4.2**	5.2	10.8	34.0 / 6.9
1000		2.9	1.2	3.5			2.7	1.6	5.0			2.8	2.5	7.6			2.9	3.6	10.8	
500		1.5	0.59	3.5			1.4	0.78	5.0			1.4	1.2	7.6			1.4	1.8	10.8	
1450	**409**	**3.5**	1.4	3.5	11 / 2.2	**370**	**3.9**	2.2	5.0	15 / 2.5	**387**	**3.8**	3.3	7.6	19.0 / 3.8	**382**	**3.8**	4.7	10.8	34.0 / 6.9
1000		2.4	0.98	3.5			2.7	1.6	5.0			2.6	2.3	7.6			2.6	3.2	10.8	
500		1.2	0.49	3.5			1.4	0.78	5.0			1.3	1.1	7.6			1.3	1.6	10.8	
1450	**481**	**3.0**	1.2	3.5	11 / 2.2	**434**	**3.3**	1.9	5.0	15 / 2.5	**451**	**3.2**	2.8	7.6	19.0 / 3.8	**445**	**3.3**	4.0	10.8	34.0 / 6.9
1000		2.1	0.83	3.5			2.3	1.3	5.0			2.2	1.9	7.6			2.2	2.8	10.8	
500		1.0	0.42	3.5			1.2	0.66	5.0			1.1	0.97	7.6			1.1	1.4	10.8	
1450	**524**	**2.8**	1.1	3.5	11 / 2.2	**517**	**2.8**	1.6	5.0	15 / 2.5	**493**	**2.9**	2.6	7.6	19.0 / 3.8	**487**	**3.0**	3.7	10.8	34.0 / 6.9
1000		1.9	0.77	3.5			1.9	1.1	5.0			2.0	1.8	7.6			2.1	2.5	10.8	
500		0.95	0.38	3.5			0.97	0.56	5.0			1.0	0.89	7.6			1.0	1.3	10.8	
1450	**574**	**2.5**	1.0	3.5	11 / 2.2	**568***	**2.6**	1.5	5.0	15 / 2.5	**542**	**2.7**	2.3	7.6	19.0 / 3.8	**536**	**2.7**	3.4	10.8	34.0 / 6.9
1000		1.7	0.70	3.5			1.8	1.0	5.0			1.8	1.6	7.6			1.9	2.3	10.8	
500		0.87	0.35	3.5			0.88	0.51	5.0			0.92	0.80	7.6			0.93	1.2	10.8	
1450	**631***	**2.3**	0.92	3.5	12 / 2.5	**629***	**2.3**	1.3	5.0	16.0 / 2.9	**600***	**2.4**	2.1	7.6	21.0 / 4.4	**593**	**2.4**	3.0	10.8	38.0 / 7.8
1000		1.6	0.64	3.5			1.6	0.91	5.0			1.7	1.5	7.6			1.7	2.1	10.8	
500		0.79	0.32	3.5			0.79	0.46	5.0			0.83	0.73	7.6			0.84	1.04	10.8	
1450	**700***	**2.1**	0.83	3.5	12 / 2.5	**697***	**2.1**	1.2	5.0	16.0 / 2.9	**661***	**2.2**	1.9	7.6	21.0 / 4.4	**653**	**2.2**	2.8	10.8	38.0 / 7.8
1000		1.4	0.57	3.5			1.4	0.82	5.0			1.5	1.3	7.6			1.5	1.9	10.8	
500		0.71	0.29	3.5			0.72	0.41	5.0			0.76	0.66	7.6			0.77	0.95	10.8	

Potenze termiche - *Thermal power* - Thermische Grenzleistung
(senza raffreddamento / *Without cooling* / ohne Kühlung)

14	17	23	30

* Nei rapporti contrassegnati non è disponibile la versione uscita con albero cavo **"C"-"UB"-"B"-"CD".**

** Hollow output shaft **"C"-"UB"-"B"-"CD"** not available for ratios marked with this symbol.*

* Bei den gekennzeichneten Übersetzungsverhältnissen ist die Version "Abtrieb mit Hohlwelle" **"C"-"UB"-"B"-"CD"**nicht verfügbar.

1.9 Prestazioni riduttori RXO-RXV — *1.9 RXO-RXV gear unit ratings* — 1.9 Leistungen der RXO-V Getriebe

RX 800	393	810				545	812				769	814				1056	816			
n_1 min^{-1}	ir	n_2 min^{-1}	P_N kW	T_N kNm	Fr_2 / Fr_1 kN	ir	n_2 min^{-1}	P_N kW	T_N kNm	Fr_2 / Fr_1 kN	ir	n_2 min^{-1}	P_N kW	T_N kNm	Fr_2 / Fr_1 kN	ir	n_2 min^{-1}	P_N kW	T_N kNm	Fr_2 / Fr_1 kN
1450		**12.5**	21.3	14.8			12.7	32.3	21.9			**13.2**	45	29.9			**12.3**	61	42.8	
1000	**116**	8.6	14.6	14.8	44.0 / 7.2	**114**	8.7	21.8	21.9	49.0 / 9.7	**110**	9.1	31	29.9	58.0 / 12.1	**118**	8.5	42	42.8	70.0 / 15.4
500		4.3	7.3	14.8			4.4	11.0	21.9			4.5	15.6	29.9			4.2	21	42.8	
1450		**11.3**	19.3	14.8			11.7	29.4	21.9			**12.0**	41	29.9			**11.3**	55	42.8	
1000	**128**	7.8	13.3	14.8	44.0 / 7.2	**124**	8.1	20.3	21.9	49.0 / 9.7	**121**	8.3	28	29.9	58.0 / 12.1	**129**	7.8	38	42.8	70.0 / 15.4
500		3.9	6.7	14.8			4.0	10.1	21.9			4.1	14.2	29.9			3.9	19.1	42.8	
1450		**10.4**	17.7	14.8			10.6	26.6	21.9			**9.9**	34	29.9			**10.2**	50	42.8	
1000	**140**	7.1	12.2	14.8	44.0 / 7.2	**136**	7.3	18.5	21.9	49.0 / 9.7	**147**	6.8	23	29.9	58.0 / 12.1	**142**	7.1	35	42.8	70.0 / 15.4
500		3.6	6.1	14.8			3.7	9.3	21.9			3.4	11.7	29.9			3.5	17.3	42.8	
1450		**9.4**	16.0	14.8			**8.8**	22	21.9			**8.6**	30	29.9			**8.9**	44	42.8	
1000	**154**	6.5	11.0	14.8	44.0 / 7.2	**166**	6.0	15.2	21.9	49.0 / 9.7	**168**	5.9	20	29.9	58.0 / 12.1	**163**	6.1	30	42.8	70.0 / 15.4
500		3.3	5.5	14.8			3.0	7.6	21.9			3.0	10.2	29.9			3.1	15.1	42.8	
1450		**8.8**	15.0	14.8			**8.1**	20	21.9			**8.0**	28	29.9			**8.3**	41	42.8	
1000	**165**	6.1	10.3	14.8	44.0 / 7.2	**178**	5.6	14.1	21.9	49.0 / 9.7	**181**	5.5	19.0	29.9	58.0 / 12.1	**175**	5.7	28	42.8	70.0 / 15.4
500		3.0	5.2	14.8			2.8	7.1	21.9			2.8	9.5	29.9			2.8	14.0	42.8	
1450		**7.6**	12.9	14.8			**7.0**	17.6	21.9			**7.4**	26	29.9			**7.1**	35	42.8	
1000	**191**	5.2	8.9	14.8	44.0 / 7.2	**207**	4.8	12.1	21.9	49.0 / 9.7	**195**	5.1	17.6	29.9	58.0 / 12.1	**205**	4.9	24	42.8	70.0 / 15.4
500		2.6	4.5	14.8			2.4	6.1	21.9			2.6	8.8	29.9			2.4	12.0	42.8	
1450		**6.5**	11.0	14.8			**6.5**	16.2	21.9			**6.4**	22	29.9			**6.5**	32	42.8	
1000	**223**	4.5	7.6	14.8	44.0 / 7.2	**225**	4.5	11.2	21.9	49.0 / 9.7	**228**	4.4	15.0	29.9	58.0 / 12.1	**224**	4.5	22	42.8	70.0 / 15.4
500		2.2	3.8	14.8			2.2	5.6	21.9			2.2	7.5	29.9			2.2	11.0	42.8	
1450		**6.0**	10.1	14.8			**5.9**	14.9	21.9			**5.8**	20	29.9			**5.9**	29	42.8	
1000	**243**	4.1	7.0	14.8	44.0 / 7.2	**245**	4.1	10.3	21.9	49.0 / 9.7	**248**	4.0	13.8	29.9	58.0 / 12.1	**245**	4.1	20	42.8	70.0 / 15.4
500		2.1	3.5	14.8			2.0	5.1	21.9			2.0	6.9	29.9			2.0	10.0	42.8	
1450		**5.1**	8.6	14.8			**5.4**	13.6	21.9			**5.3**	18.3	29.9			**5.5**	27	42.8	
1000	**287**	3.5	5.9	14.8	44.0 / 7.8	**268**	3.7	9.4	21.9	49.0 / 10.6	**272**	3.7	12.6	29.9	58.0 / 12.8	**264**	3.8	18.6	42.8	70.0 / 16.3
500		1.7	3.0	14.8			1.9	4.7	21.9			1.8	6.3	29.9			1.9	9.3	42.8	
1450		**4.3**	7.3	14.8			**4.7**	11.7	21.9			**4.9**	17.0	29.9			**4.7**	23	42.8	
1000	**336**	3.0	5.1	14.8	44.0 / 7.8	**312**	3.2	8.1	21.9	49.0 / 10.6	**293**	3.4	11.7	29.9	58.0 / 12.8	**309**	3.2	15.9	42.8	70.0 / 16.3
500		1.5	2.5	14.8			1.6	4.0	21.9			1.7	5.9	29.9			1.6	7.9	42.8	
1450		**4.0**	6.7	14.8			**3.9**	9.9	21.9			**4.2**	14.5	29.9			**3.9**	19.3	42.8	
1000	**366**	2.7	4.6	14.8	44.0 / 7.8	**368**	2.7	6.8	21.9	49.0 / 10.6	**343**	2.9	10.0	29.9	58.0 / 12.8	**368**	2.7	13.3	42.8	70.0 / 16.3
500		1.4	2.3	14.8			1.4	3.4	21.9			1.5	5.0	29.9			1.4	6.7	42.8	
1450		**3.6**	6.2	14.8			**3.6**	9.1	21.9			**3.5**	12.2	29.9			**3.9**	19.2	42.8	
1000	**401**	2.5	4.2	14.8	44.0 / 7.8	**403**	2.5	6.2	21.9	49.0 / 10.6	**409**	2.4	8.4	29.9	58.0 / 12.8	**370**	2.7	13.3	42.8	70.0 / 16.3
500		1.2	2.1	14.8			1.2	3.1	21.9			1.2	4.2	29.9			1.4	6.6	42.8	
1450		**3.1**	5.2	14.8			**3.3**	8.3	21.9			**3.0**	10.3	29.9			**3.3**	16.4	42.8	
1000	**471**	2.1	3.6	14.8	44.0 / 7.8	**437**	2.3	5.8	21.9	49.0 / 10.6	**481**	2.1	7.1	29.9	58.0 / 12.8	**434**	2.3	11.3	42.8	70.0 / 16.3
500		1.1	1.8	14.8			1.1	2.9	21.9			1.0	3.6	29.9			1.2	5.7	42.8	
1450		**2.8**	4.8	14.8			**2.8**	7.1	21.9			**2.8**	9.5	29.9			**3.1**	15.1	42.8	
1000	**513**	1.9	3.3	14.8	44.0 / 7.8	**516**	1.9	4.9	21.9	49.0 / 10.6	**524**	1.9	6.5	29.9	58.0 / 12.8	**472**	2.1	10.4	42.8	70.0 / 16.3
500		0.97	1.7	14.8			0.97	2.4	21.9			0.95	3.3	29.9			1.1	5.2	42.8	
1450		**2.6**	4.4	14.8			**2.6**	6.5	21.9			**2.5**	8.7	29.9			**2.6**	12.5	42.8	
1000	**562**	1.8	3.0	14.8	44.0 / 7.8	**565**	1.8	4.5	21.9	49.0 / 10.6	**574**	1.7	6.0	29.9	58.0 / 12.8	**568***	1.8	8.6	42.8	70.0 / 16.3
500		0.89	1.5	14.8			0.89	2.2	21.9			0.87	3.0	29.9			0.88	4.3	42.8	
1450		**2.3**	4.0	14.8			**2.3**	5.9	21.9			**2.3**	7.9	29.9			**2.3**	11.3	42.8	
1000	**618***	1.6	2.7	14.8	48.0 / 8.7	**621***	1.6	4.0	21.9	53.0 / 11.6	**631***	1.6	5.4	29.9	63.0 / 14.1	**630***	1.6	7.8	42.8	75.0 / 17.8
500		0.81	1.4	14.8			0.80	2.0	21.9			0.79	2.7	29.9			0.79	3.9	42.8	
1450		**2.1**	3.6	14.8			**2.1**	5.3	21.9			**2.1**	7.1	29.9			**2.1**	10.2	42.8	
1000	**685***	1.5	2.5	14.8	48.0 / 8.7	**689***	1.5	3.7	21.9	53.0 / 11.6	**700***	1.4	4.9	29.9	63.0 / 14.1	**697***	1.4	7.0	42.8	75.0 / 17.8
500		0.73	1.2	14.8			0.73	1.8	21.9			0.71	2.5	29.9			0.72	3.5	42.8	

Potenze termiche - *Thermal power* - Thermische Grenzleistung
(senza raffreddamento / *Without cooling* / ohne Kühlung)

38	49	61	77

* Nei rapporti contrassegnati non è disponibile la versione uscita con albero cavo **"C"-"UB"-"B"-"CD".**

** Hollow output shaft **"C"-"UB"-"B"-"CD"** not available for ratios marked with this symbol.*

* Bei den gekennzeichneten Übersetzungsverhältnissen ist die Version "Abtrieb mit Hohlwelle" **"C"-"UB"-"B"-"CD"**nicht verfügbar.

1.9 Prestazioni riduttori RXO-RXV — *1.9 RXO-RXV gear unit ratings* — 1.9 Leistungen der RXO-V Getriebe

RX 800	1475 818					G-2060 A-2117 820					3011 822					G-4111 A-4011 824				
n_1 min^{-1}	ir	n_2 min^{-1}	P_N kW	T_N kNm	Fr_2 Fr_1 kN	ir	n_2 min^{-1}	P_N kW	T_N kNm	Fr_2 Fr_1 kN	ir	n_2 min^{-1}	P_N kW	T_N kNm	Fr_2 Fr_1 kN	ir	n_2 min^{-1}	P_N kW	T_N kNm	Fr_2 Fr_1 kN
1450	**114**	12.7	92.8	63.2	100.0 17.5	**112**	**13.0**	129	86.8	142 20.4	**108**	13.4	184.2	119	178 28.5	**113**	**12.9**	261.6	177	200 37.0
1000		8.8	64.1	63.2			8.9	89	86.8			9.3	126.5	119			8.9	180.4	177	
500		4.4	31.6	63.2			4.5	45	86.8			4.7	63.2	119			4.4	90.2	177	
1450	**124**	11.7	84.6	63.2	100.0 17.5	**122**	**11.9**	119	86.8	142 20.4	**125**	11.7	158.6	119	178 28.5	**122**	**11.8**	241.2	177	200 37.0
1000		8.1	58.6	63.2			8.2	82	86.8			8.0	109.3	119			8.2	166.4	177	
500		4.0	28.8	63.2			4.1	41	86.8			4.0	54.6	119			4.1	83.2	177	
1450	**136**	10.7	77.3	63.2	100.0 17.5	**147**	**9.9**	99	86.8	142 20.4	**134**	10.8	147.7	119	178 28.5	**146**	**9.9**	202.4	177	200 37.0
1000		7.3	53.2	63.2			6.8	68	86.8			7.5	101.7	119			6.9	139.6	177	
500		3.7	27.1	63.2			3.4	34	86.8			3.7	50.3	119			3.4	69.8	177	
1450	**149**	**9.7**	70	63.2	100.0 17.5	**169**	**8.6**	86	86.8	142 20.4	**159**	9.1	125.2	119	178 28.5	**161**	**9.0**	183.9	177	200 37.0
1000		6.7	49	63.2			5.9	59	86.8			6.3	86.3	119			6.2	126.8	177	
500		3.3	24	63.2			3.0	30	86.8			3.2	42.7	119			3.1	63.4	177	
1450	**185**	**7.9**	57	63.2	100.0 17.5	**196**	**7.4**	74	86.8	142 20.4	**173**	8.4	114.1	119	178 28.5	**178**	**8.1**	166	177	200 37.0
1000		5.4	39	63.2			5.1	51	86.8			5.8	78.9	119			5.6	114	177	
500		2.7	19.6	63.2			2.5	25	86.8			2.9	39.0	119			2.8	57	177	
1450	**199**	**7.3**	53	63.2	100.0 17.5	**213**	**6.8**	68	86.8	142 20.4	**191**	**7.6**	104	119	178 28.5	**207**	**7.0**	142	177	200 37.0
1000		5.0	36	63.2			4.7	47	86.8			5.2	72	119			4.8	98	177	
500		2.5	18.2	63.2			2.3	23	86.8			2.6	36	119			2.4	49	177	
1450	**235**	**6.2**	45	63.2	100.0 17.5	**232**	**6.3**	62	86.8	142 20.4	**223**	**6.5**	89	119	178 28.5	**225**	**6.5**	131	177	200 37.0
1000		4.3	31	63.2			4.3	43	86.8			4.5	61	119			4.5	91	177	
500		2.1	15.4	63.2			2.2	21	86.8			2.2	31	119			2.2	45	177	
1450	**257**	**5.6**	41	63.2	100.0 17.5	**254**	**5.7**	57	86.8	142 20.4	**243**	**6.0**	81	119	178 28.5	**249**	**5.8**	118	177	200 37.0
1000		3.9	28	63.2			3.9	39	86.8			4.1	56	119			4.0	82	177	
500		1.9	14.1	63.2			2.0	19.6	86.8			2.1	28	119			2.0	41	177	
1450	**278**	**5.2**	38	63.2	100.0 19.0	**295**	**4.9**	49	86.8	142 21.8	**287**	**5.1**	69	119	178 31.3	**268**	**5.4**	110	177	200 39.0
1000		3.6	26	63.2			3.4	34	86.8			3.5	48	119			3.7	76	177	
500		1.8	13.1	63.2			1.7	16.9	86.8			1.7	24	119			1.9	38	177	
1450	**300**	**4.8**	35	63.2	100.0 19.0	**320**	**4.5**	45	86.8	142 21.8	**336**	**4.3**	59	119	178 31.3	**312**	**4.7**	95	177	200 39.0
1000		3.3	24	63.2			3.1	31	86.8			3.0	41	119			3.2	65	177	
500		1.7	12.1	63.2			1.6	15.6	86.8			1.5	20	119			1.6	33	177	
1450	**354**	**4.1**	30	63.2	100.0 19.0	**349**	**4.2**	41	86.8	142 21.8	**366**	**4.0**	54	119	178 31.3	**338**	**4.3**	87	177	200 39.0
1000		2.8	21	63.2			2.9	29	86.8			2.7	37	119			3.0	60	177	
500		1.4	10.3	63.2			1.4	14.3	86.8			1.4	18.7	119			1.5	30	177	
1450	**387**	**3.7**	27	63.2	100.0 19.0	**382**	**3.8**	38	86.8	142 21.8	**401**	**3.6**	49	119	178 31.3	**403**	**3.6**	73	177	200 39.0
1000		2.6	18.8	63.2			2.6	26	86.8			2.5	34	119			2.5	50	177	
500		1.3	9.4	63.2			1.3	13.1	86.8			1.2	17.1	119			1.2	25	177	
1450	**421**	**3.4**	25	63.2	100.0 19.0	**449**	**3.2**	32	86.8	142 21.8	**471**	**3.1**	42	119	178 31.3	**437**	**3.3**	67	177	200 39.0
1000		2.4	17.2	63.2			2.2	22	86.8			2.1	29	119			2.3	47	177	
500		1.2	8.6	63.2			1.1	11.1	86.8			1.1	14.5	119			1.1	23	177	
1450	**496**	**2.9**	21	63.2	100.0 19.0	**489**	**3.0**	30	86.8	142 21.8	**513**	**2.8**	39	119	178 31.3	**474**	**3.1**	62	177	200 39.0
1000		2.0	14.6	63.2			2.0	20	86.8			1.9	27	119			2.1	43	177	
500		1.0	7.3	63.2			1.0	10.2	86.8			0.97	13.3	119			1.1	21	177	
1450	**543**	**2.7**	19.4	63.2	80.0 19.0	**536**	**2.7**	27	86.8	142 21.8	**562**	**2.6**	35	119	178 31.3	**565**	**2.6**	52	177	200 39.0
1000		1.8	13.4	63.2			1.9	18.6	86.8			1.8	24	119			1.8	36	177	
500		0.92	6.7	63.2			0.93	9.3	86.8			0.89	12.2	119			0.89	18.0	177	
1450	**597***	**2.4**	17.6	63.2	108.0 21.2	**589***	**2.5**	25	86.8	150 24.5	**618**	**2.3**	32	119	188 34.1	**621**	**2.3**	47	177	210 44.3
1000		1.7	12.2	63.2			1.7	16.9	86.8			1.6	22	119			1.6	33	177	
500		0.84	6.1	63.2			0.85	8.5	86.8			0.81	11.0	119			0.80	16.4	177	
1450	**661***	**2.2**	15.9	63.2	108.0 21.2	**653***	**2.2**	22	86.8	150 24.5	**685***	**2.1**	29	119	188 34.1	**689***	**2.1**	43	177	210 44.3
1000		1.5	11.0	63.2			1.5	15.3	86.8			1.5	19.9	119			1.5	30	177	
500		0.76	5.5	63.2			0.77	7.6	86.8			0.73	10.0	119			0.73	14.8	177	

Potenze termiche - *Thermal power* - Thermische Grenzleistung
(senza raffreddamento / *Without cooling* / ohne Kühlung)

101	127	156	195

* Nei rapporti contrassegnati non è disponibile la versione uscita con albero cavo **"C"-"UB"-"B"-"CD".**

** Hollow output shaft **"C"-"UB"-"B"-"CD"** not available for ratios marked with this symbol.*

* Bei den gekennzeichneten Übersetzungsverhältnissen ist die Version "Abtrieb mit Hohlwelle" **"C"-"UB"-"B"-"CD"**nicht verfügbar.

1.9 Prestazioni riduttori RXO-RXV — *1.9 RXO-RXV gear unit ratings* — 1.9 Leistungen der RXO-V Getriebe

RX 800	G-5161 A-4941 826					7111 828					10511 830					13911 832				
n_1 min^{-1}	ir	n_2 min^{-1}	P_N kW	T_N kNm	Fr_2 Fr_1 kN	ir	n_2 min^{-1}	P_N kW	T_N kNm	Fr_2 Fr_1 kN	ir	n_2 min^{-1}	P_N kW	T_N kNm	Fr_2 Fr_1 kN	ir	n_2 min^{-1}	P_N kW	T_N kNm	Fr_2 Fr_1 kN
1450	**118**	**12.3**	341	241	235 42.7	**110**	13.1	517.6	342	272 54.0	**117**	12.4	720.6	505	350 67.0	**104**	13.9	1102.5	692	440 81.0
1000		8.5	236	241			9.1	356.6	342			8.6	496.8	505			9.5	760.7	692	
500		4.2	118	241			4.6	178.3	342			4.2	248.9	505			4.8	380.4	692	
1450	**129**	**11.3**	312	241	235 42.7	**131**	11.0	434.2	342	272 54.0	**128**	11.4	658.8	505	350 67.0	**122**	11.9	941.2	692	440 81.0
1000		7.8	215	241			7.7	299.4	342			7.9	454.0	505			8.2	649.3	692	
500		3.9	108	241			3.8	149.7	342			3.9	227.0	505			4.1	325.1	692	
1450	**142**	**10.2**	284	241	235 42.7	**144**	10.1	395.0	342	272 54.0	**141**	10.4	597.8	505	350 67.0	**146**	9.9	791.0	692	440 81.0
1000		7.1	196	241			6.9	271.6	342			7.1	412.2	505			6.8	544.8	692	
500		3.5	98	241			3.4	135.8	342			3.5	206.1	505			3.5	272.4	692	
1450	**168**	**8.6**	238	241	235 42.7	**160**	**9.1**	356	342	272 54.0	**156**	**9.3**	540	505	350 67.0	**160**	9.1	718.5	692	440 81.0
1000		5.9	164	241			6.3	246	342			6.4	372	505			6.2	495.1	692	
500		3.0	82	241			3.1	123	342			3.2	186	505			3.1	247.6	692	
1450	**181**	**8.0**	222	241	235 42.7	**184**	**7.9**	310	342	272 54.0	**178**	**8.1**	472	505	350 67.0	**178**	**8.2**	649	692	440 81.0
1000		5.5	153	241			5.4	214	342			5.6	326	505			5.6	447	692	
500		2.8	77	241			2.7	107	342			2.8	163	505			2.8	224	692	
1450	**195**	**7.4**	206	241	235 42.7	**198**	**7.3**	288	342	272 54.0	**206**	**7.1**	409	505	350 67.0	**191**	**7.6**	604	692	440 81.0
1000		5.1	142	241			5.1	198	342			4.9	282	505			5.2	417	692	
500		2.6	71	241			2.5	99	342			2.4	141	505			2.6	208	692	
1450	**228**	**6.4**	176	241	235 42.7	**232**	**6.3**	246	342	272 54.0	**222**	**6.5**	379	505	350 67.0	**222**	**6.5**	519	692	440 81.0
1000		4.4	121	241			4.3	169	342			4.5	261	505			4.5	358	692	
500		2.2	61	241			2.2	85	342			2.3	131	505			2.3	179	692	
1450	**248**	**5.8**	161	241	235 42.7	**253**	**5.7**	226	342	272 54.0	**241**	**6.0**	350	505	350 67.0	**241**	**6.0**	479	692	440 81.0
1000		4.0	111	241			4.0	156	342			4.2	241	505			4.2	330	692	
500		2.0	56	241			2.0	78	342			2.1	121	505			2.1	165	692	
1450	**272**	**5.3**	148	241	235 48.4	**272**	**5.3**	210	342	272 59.8	**303**	**4.8**	277	505	350 73.0	**280**	**5.2**	412	692	440 88.0
1000		3.7	102	241			3.7	145	342			3.3	191	505			3.6	284	692	
500		1.8	51	241			1.8	72	342			1.6	96	505			1.8	142	692	
1450	**293**	**4.9**	137	241	235 48.4	**293**	**5.0**	195	342	272 59.8	**328**	**4.4**	257	505	350 73.0	**325**	**4.5**	354	692	440 88.0
1000		3.4	94	241			3.4	134	342			3.1	177	505			3.1	244	692	
500		1.7	47	241			1.7	67	342			1.5	89	505			1.5	122	692	
1450	**343**	**4.2**	117	241	235 48.4	**343**	**4.2**	166	342	272 59.8	**355**	**4.1**	237	505	350 73.0	**353**	**4.1**	326	692	440 88.0
1000		2.9	81	241			2.9	115	342			2.8	163	505			2.8	225	692	
500		1.5	40	241			1.5	57	342			1.4	82	505			1.4	113	692	
1450	**374**	**3.9**	107	241	235 48.4	**373**	**3.9**	153	342	272 59.8	**422**	**3.4**	199	505	350 73.0	**421**	**3.4**	274	692	440 88.0
1000		2.7	74	241			2.7	105	342			2.4	137	505			2.4	189	692	
500		1.3	37	241			1.3	53	342			1.2	69	505			1.2	94	692	
1450	**481**	**3.0**	83	241	235 48.4	**480**	**3.0**	119	342	272 59.8	**465**	**3.1**	181	505	350 73.0	**458**	**3.2**	251	692	440 88.0
1000		2.1	57	241			2.1	82	342			2.1	125	505			2.2	173	692	
500		1.0	29	241			1.0	41	342			1.1	62	505			1.1	87	692	
1450	**524**	**2.8**	77	241	235 48.4	**523**	**2.8**	109	342	272 59.8	**504**	**2.9**	167	505	350 73.0	**497**	**2.9**	232	692	440 88.0
1000		1.9	53	241			1.9	75	342			2.0	115	505			2.0	160	692	
500		0.95	26	241			0.96	38	342			0.99	57	505			1.0	80	692	
1450	**574**	**2.5**	70	241	235 48.4	**572**	**2.5**	99	342	272 59.8	**600**	**2.4**	140	505	350 73.0	**592**	**2.4**	195	692	440 88.0
1000		1.7	48	241			1.7	69	342			1.7	97	505			1.7	134	692	
500		0.87	24	241			0.87	34	342			0.83	48	505			0.84	67	692	
1450	**631**	**2.3**	64	241	250 53.5	**630***	**2.3**	90	342	280 65.3	**660**	**2.2**	127	505	360 80.4	**652**	**2.2**	177	692	460 98.0
1000		1.6	44	241			1.6	62	342			1.5	88	505			1.5	122	692	
500		0.79	22	241			0.79	31	342			0.76	44	505			0.77	61	692	
1450	**700***	**2.1**	57	241	250 53.5	**697***	**2.1**	82	342	280 65.3	**731**	**2.0**	115	505	360 80.4	**722**	**2.0**	160	692	460 98.0
1000		1.4	40	241			1.4	56	342			1.4	79	505			1.4	110	692	
500		0.71	19.8	241			0.72	28	342			0.68	40	505			0.69	55	692	

Potenze termiche - *Thermal power* - Thermische Grenzleistung
(senza raffreddamento / *Without cooling* / ohne Kühlung)

236	289	365	440

* Nei rapporti contrassegnati non è disponibile la versione uscita con albero cavo **"C"-"UB"-"B"-"CD".**

** Hollow output shaft **"C"-"UB"-"B"-"CD"** not available for ratios marked with this symbol.*

* Bei den gekennzeichneten Übersetzungsverhältnissen ist die Version "Abtrieb mit Hohlwelle" **"C"-"UB"-"B"-"CD"**nicht verfügbar.

1.9 Prestazioni riduttori RXO-RXV *1.9 RXO-RXV gear unit ratings* 1.9 Leistungen der RXO-V Getriebe

RX 800	110 kg	802				135 kg	804				205 kg	806				285 kg	808			
n_1 min^{-1}	ir	n_2 min^{-1}	P_N kW	T_N kNm	Fr_2 Fr_1 kN	ir	n_2 min^{-1}	P_N kW	T_N kNm	Fr_2 Fr_1 kN	ir	n_2 min^{-1}	P_N kW	T_N kNm	Fr_2 Fr_1 kN	ir	n_2 min^{-1}	P_N kW	T_N kNm	Fr_2 Fr_1 kN
1450	693	2.09	0.840	3.5	12 0.5	624	2.32	1.332	5.0	16 0.5	622	2.33	2.030	7.6	21 0.8	587	2.47	3.062	10.8	38 0.8
1000		1.44	0.579	3.5			1.60	0.918	5.0			1.61	1.400	7.6			1.71	2.112	10.8	
500		0.72	0.290	3.5			0.80	0.459	5.0			0.80	0.700	7.6			0.85	1.056	10.8	
1450	812	1.79	0.717	3.5	12 0.5	731	1.98	1.137	5.0	16 0.5	672	2.16	1.880	7.6	21 0.8	679	2.14	2.647	10.8	38 0.8
1000		1.23	0.494	3.5			1.37	0.784	5.0			1.49	1.297	7.6			1.47	1.825	10.8	
500		0.62	0.247	3.5			0.68	0.392	5.0			0.74	0.648	7.6			0.74	0.913	10.8	
1450	884	1.64	0.658	3.5	12 0.5	796	1.82	1.044	5.0	16 0.5	792	1.83	1.595	7.6	21 0.8	733	1.98	2.450	10.8	38 0.8
1000		1.13	0.454	3.5			1.26	0.720	5.0			1.26	1.100	7.6			1.36	1.689	10.8	
500		0.57	0.227	3.5			0.63	0.360	5.0			0.63	0.550	7.6			0.68	0.845	10.8	
1450	1007	1.44	0.578	3.5	12 0.5	908	1.60	0.916	5.0	16 0.5	902	1.61	1.401	7.6	21 0.8	795	1.82	2.259	10.8	38 0.8
1000		0.99	0.399	3.5			1.10	0.632	5.0			1.11	0.966	7.6			1.26	1.558	10.8	
500		0.50	0.199	3.5			0.55	0.316	5.0			0.55	0.483	7.6			0.63	0.779	10.8	
1450	1180	1.23	0.493	3.5	12 0.5	1063	1.36	0.782	5.0	16 0.5	974	1.49	1.298	7.6	21 0.8	947	1.53	1.896	10.8	38 0.8
1000		0.85	0.340	3.5			0.94	0.539	5.0			1.03	0.895	7.6			1.06	1.307	10.8	
500		0.42	0.170	3.5			0.47	0.270	5.0			0.51	0.447	7.6			0.53	0.654	10.8	
1450	1285	1.13	0.453	3.5	12 0.5	1157	1.25	0.719	5.0	16 0.5	1148	1.26	1.100	7.6	21 0.8	1043	1.39	1.722	10.8	38 0.8
1000		0.78	0.312	3.5			0.86	0.496	5.0			0.87	0.759	7.6			0.96	1.188	10.8	
500		0.39	0.156	3.5			0.43	0.248	5.0			0.44	0.379	7.6			0.48	0.594	10.8	
1450	1406	1.03	0.414	3.5	12 0.5	1266	1.15	0.657	5.0	16 0.5	1381	1.05	0.915	7.6	21 0.8	1152	1.26	1.559	10.8	38 0.8
1000		0.71	0.285	3.5			0.79	0.453	5.0			0.72	0.631	7.6			0.87	1.075	10.8	
500		0.36	0.143	3.5			0.39	0.226	5.0			0.36	0.316	7.6			0.43	0.537	10.8	
1450	1539	0.94	0.378	3.5	12 0.5	1387	1.05	0.599	5.0	16 0.5	1485	0.98	0.851	7.6	21 0.8	1373	1.06	1.308	10.8	38 0.8
1000		0.65	0.261	3.5			0.72	0.413	5.0			0.67	0.587	7.6			0.73	0.902	10.8	
500		0.32	0.130	3.5			0.36	0.207	5.0			0.34	0.294	7.6			0.36	0.451	10.8	
1450	1657	0.87	0.351	3.5	12 0.5	1494	0.97	0.557	5.0	16 0.5	1603	0.90	0.788	7.6	21 0.8	1511	0.96	1.188	10.8	38 0.8
1000		0.60	0.242	3.5			0.67	0.384	5.0			0.62	0.544	7.6			0.66	0.820	10.8	
500		0.30	0.121	3.5			0.33	0.192	5.0			0.31	0.272	7.6			0.33	0.410	10.8	
1450	1942	0.75	0.300	3.5	12 0.5	1749	0.83	0.475	5.0	16 0.5	1782	0.81	0.709	7.6	21 0.8	1618	0.90	1.110	10.8	38 0.8
1000		0.51	0.207	3.5			0.57	0.328	5.0			0.56	0.489	7.6			0.62	0.765	10.8	
500		0.26	0.103	3.5			0.29	0.164	5.0			0.28	0.244	7.6			0.31	0.383	10.8	
1450	2115	0.69	0.275	3.5	12 0.5	1904	0.76	0.437	5.0	16 0.5	1890	0.77	0.669	7.6	21 0.8	1749	0.83	1.027	10.8	38 0.8
1000		0.47	0.190	3.5			0.53	0.301	5.0			0.53	0.461	7.6			0.57	0.708	10.8	
500		0.24	0.095	3.5			0.26	0.151	5.0			0.26	0.231	7.6			0.29	0.354	10.8	
1450	2314	0.63	0.251	3.5	12 0.5	2083	0.70	0.399	5.0	16 0.5	2059	0.70	0.614	7.6	21 0.8	1896	0.76	0.947	10.8	38 0.8
1000		0.43	0.173	3.5			0.48	0.275	5.0			0.49	0.423	7.6			0.53	0.653	10.8	
500		0.22	0.087	3.5			0.24	0.138	5.0			0.24	0.212	7.6			0.26	0.327	10.8	
1450	2589	0.56	0.225	3.5	12 0.5	2332	0.62	0.356	5.0	16 0.5	2222	0.65	0.569	7.6	21 0.8	2260	0.64	0.795	10.8	38 0.8
1000		0.39	0.155	3.5			0.43	0.246	5.0			0.45	0.392	7.6			0.44	0.548	10.8	
500		0.19	0.078	3.5			0.21	0.123	5.0			0.22	0.196	7.6			0.22	0.274	10.8	
1450	2820	0.51	0.206	3.5	12 0.5	2539	0.57	0.327	5.0	16 0.5	2392	0.61	0.528	7.6	21 0.8	2487	0.58	0.722	10.8	38 0.8
1000		0.35	0.142	3.5			0.39	0.226	5.0			0.42	0.364	7.6			0.40	0.498	10.8	
500		0.18	0.071	3.5			0.20	0.113	5.0			0.21	0.182	7.6			0.20	0.249	10.8	
1450	3086	0.47	0.189	3.5	12 0.5	2778	0.52	0.299	5.0	16 0.5	2763	0.52	0.457	7.6	21 0.8	2629	0.55	0.683	10.8	38 0.8
1000		0.32	0.130	3.5			0.36	0.206	5.0			0.36	0.315	7.6			0.38	0.471	10.8	
500		0.16	0.065	3.5			0.18	0.103	5.0			0.18	0.158	7.6			0.19	0.236	10.8	
1450	3131	0.46	0.186	3.5	12 0.5	3048	0.48	0.273	5.0	16 0.5	2983	0.49	0.424	7.6	21 0.8	3133	0.46	0.573	10.8	38 0.8
1000		0.32	0.128	3.5			0.33	0.188	5.0			0.34	0.292	7.6			0.32	0.395	10.8	
500		0.16	0.064	3.5			0.16	0.094	5.0			0.17	0.146	7.6			0.16	0.198	10.8	
1450	3668	0.40	0.159	3.5	12 0.5	3304	0.44	0.252	5.0	16 0.5	3517	0.41	0.359	7.6	21 0.8	3448	0.42	0.521	10.8	38 0.8
1000		0.27	0.109	3.5			0.30	0.174	5.0			0.28	0.248	7.6			0.29	0.359	10.8	
500		0.14	0.055	3.5			0.15	0.087	5.0			0.14	0.124	7.6			0.15	0.180	10.8	
1450	3995	0.36	0.146	3.5	12 0.5	3597	0.40	0.231	5.0	16 0.5	4230	0.34	0.299	7.6	21 0.8	3529	0.41	0.509	10.8	38 0.8
1000		0.25	0.100	3.5			0.28	0.159	5.0			0.24	0.206	7.6			0.28	0.351	10.8	
500		0.13	0.050	3.5			0.14	0.080	5.0			0.12	0.103	7.6			0.14	0.175	10.8	
1450	4371	0.33	0.133	3.5	12 0.5	3935	0.37	0.211	5.0	16 0.5						4205	0.42	0.427	10.8	38 0.8
1000		0.23	0.092	3.5			0.25	0.146	5.0								0.29	0.295	10.8	
500		0.11	0.046	3.5			0.13	0.073	5.0								0.15	0.147	10.8	
1450	4839	0.30	0.120	3.5	12 0.5	4356	0.33	0.191	5.0	16 0.5						4628	0.41	0.388	10.8	38 0.8
1000		0.21	0.083	3.5			0.23	0.132	5.0								0.28	0.268	10.8	
500		0.10	0.041	3.5			0.11	0.066	5.0								0.14	0.134	10.8	

Potenze termiche / *Thermal power* / Thermische Grenzleistung P_{tN} [kW]
(senza raffreddamento / *Without cooling* / ohne Kühlung)

11	14	18	22

1.9 Prestazioni riduttori RXO-RXV *1.9 RXO-RXV gear unit ratings* 1.9 Leistungen der RXO-V Getriebe

RX 800	395 kg	810				555 kg	812				780 kg	814				1070 kg	816			
n_1 min^{-1}	ir	n_2 min^{-1}	P_N kW	T_N kNm	Fr_2 Fr_1 kN	ir	n_2 min^{-1}	P_N kW	T_N kNm	Fr_2 Fr_1 kN	ir	n_2 min^{-1}	P_N kW	T_N kNm	Fr_2 Fr_1 kN	ir	n_2 min^{-1}	P_N kW	T_N kNm	Fr_2 Fr_1 kN
1450		2.34	3.964	14.8			2.32	5.836	21.9			2.40	8.238	29.9			2.58	12.613	42.7	
1000	**621**	1.61	2.734	14.8	48 1.1	**624**	1.60	4.025	21.9	53 1.1	**604**	1.66	5.681	29.9	63 1.6	**563**	1.78	8.699	42.7	75 1.6
500		0.81	1.367	14.8			0.80	2.013	21.9			0.83	2.841	29.9			0.89	4.349	42.7	
1450		2.16	3.669	14.8			2.15	5.402	21.9			2.24	7.670	29.9			2.24	10.967	42.7	
1000	**671**	1.49	2.530	14.8	48 1.1	**674**	1.48	3.725	21.9	53 1.1	**648**	1.54	5.290	29.9	63 1.6	**647**	1.54	7.564	42.7	75 1.6
500		0.75	1.265	14.8			0.74	1.863	21.9			0.77	2.645	29.9			0.77	3.782	42.7	
1450		1.99	3.383	14.8			1.98	4.981	21.9			2.08	7.121	29.9			2.08	10.185	42.7	
1000	**727**	1.37	2.333	14.8	48 1.1	**731**	1.37	3.435	21.9	53 1.1	**698**	1.43	4.911	29.9	63 1.6	**697**	1.43	7.024	42.7	75 1.6
500		0.69	1.167	14.8			0.68	1.718	21.9			0.72	2.456	29.9			0.72	3.512	42.7	
1450		1.83	3.107	14.8			1.82	4.574	21.9			1.77	6.077	29.9			1.78	8.697	42.7	
1000	**792**	1.26	2.143	14.8	48 1.1	**796**	1.26	3.154	21.9	53 1.1	**818**	1.22	4.191	29.9	63 1.6	**816**	1.22	5.998	42.7	75 1.6
500		0.63	1.071	14.8			0.63	1.577	21.9			0.61	2.096	29.9			0.61	2.999	42.7	
1450		1.67	2.839	14.8			1.66	4.180	21.9			1.63	5.581	29.9			1.63	7.988	42.7	
1000	**867**	1.15	1.958	14.8	48 1.1	**871**	1.15	2.883	21.9	53 1.1	**891**	1.12	3.849	29.9	63 1.6	**889**	1.13	5.509	42.7	75 1.6
500		0.58	0.979	14.8			0.57	1.441	21.9			0.56	1.924	29.9			0.56	2.755	42.7	
1450		1.38	2.334	14.8			1.37	3.437	21.9			1.49	5.100	29.9			1.49	7.302	42.7	
1000	**1054**	0.95	1.610	14.8	48 1.1	**1060**	0.94	2.370	21.9	53 1.1	**975**	1.03	3.517	29.9	63 1.6	**972**	1.03	5.036	42.7	75 1.6
500		0.47	0.805	14.8			0.47	1.185	21.9			0.51	1.759	29.9			0.51	2.518	42.7	
1450		1.26	2.144	14.8			1.26	3.156	21.9			1.26	4.327	29.9			1.26	6.189	42.7	
1000	**1148**	0.87	1.478	14.8	48 1.1	**1154**	0.87	2.177	21.9	53 1.1	**1149**	0.87	2.984	29.9	63 1.6	**1147**	0.87	4.268	42.7	75 1.6
500		0.44	0.739	14.8			0.43	1.088	21.9			0.44	1.492	29.9			0.44	2.134	42.7	
1450		1.15	1.959	14.8			1.15	2.884	21.9			1.08	3.693	29.9			1.08	5.285	42.7	
1000	**1256**	0.80	1.351	14.8	48 1.1	**1263**	0.79	1.989	21.9	53 1.1	**1346**	0.74	2.547	29.9	63 1.6	**1344**	0.74	3.645	42.7	75 1.6
500		0.40	0.676	14.8			0.40	0.994	21.9			0.37	1.273	29.9			0.37	1.822	42.7	
1450		0.98	1.662	14.8			0.97	2.447	21.9			0.99	3.391	29.9			0.99	4.854	42.7	
1000	**1481**	0.68	1.146	14.8	48 1.1	**1488**	0.67	1.688	21.9	53 1.1	**1466**	0.68	2.339	29.9	63 1.6	**1463**	0.68	3.348	42.7	75 1.6
500		0.34	0.573	14.8			0.34	0.844	21.9			0.34	1.169	29.9			0.34	1.674	42.7	
1450		0.91	1.538	14.8			0.90	2.265	21.9			0.90	3.099	29.9			0.91	4.437	42.7	
1000	**1600**	0.63	1.061	14.8	48 1.1	**1608**	0.62	1.562	21.9	53 1.1	**1604**	0.62	2.137	29.9	63 1.6	**1600**	0.62	3.060	42.7	75 1.6
500		0.31	0.530	14.8			0.31	0.781	21.9			0.31	1.069	29.9			0.31	1.530	42.7	
1450		0.84	1.419	14.8			0.83	2.088	21.9			0.76	2.620	29.9			0.74	3.644	42.7	
1000	**1735**	0.58	0.978	14.8	48 1.1	**1744**	0.57	1.440	21.9	53 1.1	**1898**	0.53	1.807	29.9	63 1.6	**1948**	0.51	2.513	42.7	75 1.6
500		0.29	0.489	14.8			0.29	0.720	21.9			0.26	0.903	29.9			0.26	1.257	42.7	
1450		0.77	1.303	14.8			0.76	1.918	21.9			0.69	2.380	29.9			0.69	3.402	42.7	
1000	**1889**	0.53	0.898	14.8	48 1.1	**1899**	0.53	1.323	21.9	53 1.1	**2089**	0.48	1.642	29.9	63 1.6	**2087**	0.48	2.347	42.7	75 1.6
500		0.26	0.449	14.8			0.26	0.661	21.9			0.24	0.821	29.9			0.24	1.173	42.7	
1450		0.70	1.190	14.8			0.70	1.752	21.9			0.65	2.216	29.9			0.65	3.169	42.7	
1000	**2067**	0.48	0.821	14.8	48 1.1	**2078**	0.48	1.209	21.9	53 1.1	**2244**	0.45	1.528	29.9	63 1.6	**2241**	0.45	2.185	42.7	75 1.6
500		0.24	0.410	14.8			0.24	0.604	21.9			0.22	0.764	29.9			0.22	1.093	42.7	
1450		0.57	0.964	14.8			0.57	1.419	21.9			0.60	2.058	29.9			0.60	2.943	42.7	
1000	**2553**	0.39	0.665	14.8	48 1.1	**2566**	0.39	0.979	21.9	53 1.1	**2416**	0.41	1.419	29.9	63 1.6	**2413**	0.41	2.030	42.7	75 1.6
500		0.20	0.332	14.8			0.19	0.489	21.9			0.21	0.709	29.9			0.21	1.015	42.7	
1450		0.53	0.895	14.8			0.52	1.317	21.9			0.51	1.756	29.9			0.51	2.513	42.7	
1000	**2750**	0.36	0.617	14.8	48 1.1	**2764**	0.36	0.909	21.9	53 1.1	**2831**	0.35	1.211	29.9	63 1.6	**2826**	0.35	1.733	42.7	75 1.6
500		0.18	0.309	14.8			0.18	0.454	21.9			0.18	0.605	29.9			0.18	0.867	42.7	
1450		0.49	0.828	14.8			0.49	1.219	21.9			0.47	1.612	29.9			0.47	2.308	42.7	
1000	**2971**	0.34	0.571	14.8	48 1.1	**2987**	0.33	0.841	21.9	53 1.1	**3083**	0.32	1.112	29.9	63 1.6	**3076**	0.33	1.592	42.7	75 1.6
500		0.17	0.286	14.8			0.17	0.420	21.9			0.16	0.556	29.9			0.16	0.796	42.7	
1450		0.45	0.764	14.8			0.45	1.124	21.9			0.43	1.473	29.9			0.43	2.110	42.7	
1000	**3222**	0.31	0.527	14.8	48 1.1	**3239**	0.31	0.775	21.9	53 1.1	**3374**	0.30	1.016	29.9	63 1.6	**3365**	0.30	1.455	42.7	75 1.6
500		0.16	0.263	14.8			0.15	0.388	21.9			0.15	0.508	29.9			0.15	0.728	42.7	
1450		0.38	0.641	14.8			0.38	0.944	21.9			0.39	1.322	29.9			0.39	1.893	42.7	
1000	**3840**	0.26	0.442	14.8	48 1.1	**3860**	0.26	0.651	21.9	53 1.1	**3760**	0.27	0.912	29.9	63 1.64	**3751**	0.27	1.305	42.7	75 1.6
500		0.13	0.221	14.8			0.13	0.325	21.9			0.13	0.456	29.9			0.13	0.653	42.7	
1450		0.45	0.587	14.8			0.45	0.865	21.9			0.43	1.208	29.9			0.43	1.730	42.7	
1000	**4190**	0.31	0.405	14.8	48 1.1	**4212**	0.31	0.596	21.9	53 1.1	**4114**	0.30	0.833	29.9	63 1.6	**4104**	0.30	1.193	42.7	75 1.6
500		0.16	0.203	14.8			0.15	0.298	21.9			0.15	0.417	29.9			0.15	0.597	42.7	

Potenze termiche / *Thermal power* / Thermische Grenzleistung P_{tN} [kW]
(senza raffreddamento / *Without cooling* / ohne Kühlung)

28	35	45	55

1.10 Momenti d'inerzia — *1.10 Moments of inertia* — 1.10 Trägheitsmomente

RX 700 Series		RXO1 - RXV1 RXO2 - RXV2				
		704	708	712	716	720
ir	-	A richiesta On request Auf Anfrage				
J1	kgm^2					

RX 800 Series		RXO1 - RXV1											
		802	804	806	808	810	812	814	816	818	820	822	824
ir	-	4.40	4.39		4.39	4.39	4.48	4.40	4.39	4.39	4.47	4.41	4.57
J1	kgm^2	0.0022	0.0039		0.0125	0.0220	0.0392	0.0694	0.1237	0.2200	0.3912	0.6959	1.2379
ir	-	5.22	4.93	4.93	4.93	4.93	5.03	4.93	4.93	4.93	5.02	4.95	5.13
J1	kgm^2	0.0021	0.0037	0.0066	0.0118	0.0209	0.0372	0.0660	0.1175	0.2090	0.3715	0.6609	1.1756
ir	-	5.54	5.57	5.57	5.57	5.57	5.67	5.54	5.57	5.57	5.67	5.60	5.79
J1	kgm^2	0.0020	0.0035	0.0063	0.0112	0.0198	0.0353	0.0627	0.1116	0.1985	0.3529	0.6276	1.1164
ir	-	6.26	5.93	5.93	6.33	6.33	6.44	6.26	5.93	6.33	6.45	6.36	6.58
J1	kgm^2	0.0019	0.0033	0.0060	0.0106	0.0188	0.0335	0.0596	0.1060	0.1885	0.3352	0.5960	1.0602
ir	-	7.13	6.77	6.77	7.25	7.25	6.89	7.13	6.77	6.77	7.39	7.29	7.03
J1	kgm^2	0.0018	0.0032	0.0058	0.0102	0.0182	0.0324	0.0576	0.1024	0.1820	0.3237	0.5755	1.0237
ir	-	7.63	7.25	7.25	7.79	7.79	7.92	7.63	7.79	7.25	7.93	7.83	8.09
J1	kgm^2	0.0017	0.0031	0.0054	0.0097	0.0172	0.0306	0.0544	0.0967	0.1720	0.3058	0.5439	0.9675
ir	-	8.81	8.39	8.39	9.06	8.39	8.53	8.81	9.06	8.39	9.23	9.11	8.71
J1	kgm^2	0.0016	0.0029	0.0052	0.0092	0.0163	0.0290	0.0516	0.0917	0.1630	0.2899	0.5155	0.9170
ir	-	9.52	9.83	9.83	9.83	9.83	9.99	9.52	9.83	9.83	10.01	9.88	10.20
J1	kgm^2	0.0016	0.0028	0.0049	0.0088	0.0156	0.0277	0.0493	0.0877	0.1560	0.2774	0.4933	0.8775
ir	-	11.2	10.7	10.7	10.7	10.7	10.9	11.2	10.7	10.70	10.9	10.8	11.1
J1	kgm^2	0.0015	0.0027	0.0048	0.0085	0.0151	0.0269	0.0478	0.0849	0.1510	0.2685	0.4775	0.8494
ir	-	13.3	12.6	12.6	11.7	11.7	11.9	13.3	11.7	12.9	11.7	12.4	12.8
J1	kgm^2	0.0014	0.0025	0.0045	0.0080	0.0142	0.0253	0.0449	0.0799	0.1420	0.2525	0.4490	0.7987
ir	-	14.3	14.8	14.8	14.8	14.8	15.0	14.3	13.6	14.8	13.6	14.6	14.9
J1	kgm^2	0.0014	0.0025	0.0044	0.0078	0.0139	0.0247	0.0440	0.0782	0.1390	0.2472	0.4396	0.7820
ir	-	16.9	16.1	16.1	16.1	16.1	16.4	16.9	16.1	16.1	16.1	15.9	16.3
J1	kgm^2	0.0013	0.0024	0.0042	0.0075	0.0134	0.0238	0.0424	0.0754	0.1340	0.2383	0.4238	0.7539
ir	-	18.5	17.6	17.6	17.6	17.6	17.9	18.5	17.6	17.6	17.6	17.4	17.8
J1	kgm^2	0.0013	0.0023	0.0041	0.0074	0.0131	0.0233	0.0414	0.0737	0.1310	0.2330	0.4143	0.7370
ir	-	20.1	20.7	20.7	20.7	20.7	21.1	20.1	20.7	19.4	19.4	19.1	19.6
J1	kgm^2	0.0013	0.0022	0.0040	0.0070	0.0125	0.0222	0.0395	0.0702	0.1249	0.2221	0.3950	0.7026
ir	-	23.7	22.6	22.6	22.6	22.6	23.0	23.7	22.6	22.6	22.6	22.5	22.9
J1	kgm^2	0.0012	0.0022	0.0039	0.0069	0.0123	0.0219	0.0389	0.0692	0.1230	0.2187	0.3890	0.6920
ir	-	25.9	24.7	24.7	24.7	24.7	25.1	25.9	24.7	24.7	24.7	24.7	25.1
J1	kgm^2	0.0008	0.0014	0.0024	0.0043	0.0076	0.0135	0.0240	0.0427	0.0760	0.1352	0.2403	0.4274
ir	-				27.2	27.2		28.5	27.2	27.2	27.2	27.2	27.6
J1	kgm^2				0.0042	0.0074		0.0234	0.0416	0.0740	0.1316	0.2340	0.4162

RX 800 Series		RXO2 - RXV2													
		802	804	806	808	810	812	814	816	818	820	822	824	826	828
ir	-	19.4	19.4	20.5	19.7	20.1	19.1	19.4	19.4	19.4	19.7	20.1	19.4	19.5	19.8
J1	kgm^2	0.0016	0.0029	0.0050	0.0083	0.0150	0.0271	0.0479	0.0850	0.1512	0.2690	0.4785	0.8503	1.5118	2.6814
ir	-	21.9	21.9	21.8	22.3	22.7	21.5	21.9	21.9	21.8	22.3	22.7	21.9	22.0	22.3
J1	kgm^2	0.0014	0.0027	0.0046	0.0078	0.0141	0.0252	0.0447	0.0793	0.1411	0.2510	0.4465	0.7936	1.4111	2.5028
ir	-	24.9	24.9	24.6	23.7	24.2	24.5	24.9	24.9	24.6	23.7	25.8	24.9	25.0	25.4
J1	kgm^2	0.0013	0.0024	0.0042	0.0073	0.0132	0.0235	0.0417	0.0740	0.1317	0.2342	0.4167	0.7407	1.3170	2.3360
ir	-	28.5	30.6	28.0	27.1	27.6	28.0	28.5	26.6	28.0	27.1	27.6	28.6	28.6	27.1
J1	kgm^2	0.0012	0.0022	0.0039	0.0069	0.0123	0.0219	0.0389	0.0691	0.1229	0.2186	0.3888	0.6913	1.2293	2.1804
ir	-	30.6	32.9	30.0	29.0	29.5	30.1	30.6	30.6	30.0	31.1	29.5	30.7	30.7	31.2
J1	kgm^2	0.0011	0.0020	0.0036	0.0065	0.0115	0.0204	0.0363	0.0645	0.1147	0.2040	0.3628	0.6452	1.1474	2.0351
ir	-	33.0	38.5	34.6	33.5	34.1	35.0	33.0	32.9	34.6	36.3	34.1	35.7	33.1	33.6
J1	kgm^2	0.0011	0.0019	0.0034	0.0060	0.0107	0.0190	0.0339	0.0602	0.1071	0.1904	0.3386	0.6022	1.0709	1.8995
ir	-	38.6	41.9	37.4	39.3	40.0	41.4	38.6	38.5	37.4	39.3	40.0	38.7	38.8	39.3
J1	kgm^2	0.0010	0.0018	0.0032	0.0056	0.0100	0.0178	0.0316	0.0562	0.1000	0.1777	0.3161	0.5621	0.9995	1.7728
ir	-	46.0	45.9	44.1	46.8	43.6	45.3	46.0	45.9	44.1	46.8	43.6	46.1	42.3	46.8
J1	kgm^2	0.0009	0.0017	0.0030	0.0053	0.0093	0.0166	0.0295	0.0525	0.0933	0.1659	0.2950	0.5246	0.9329	1.6547
ir	-	49.6	49.5	52.1	50.5	51.4	52.7	49.6	49.5	52.1	54.5	52.5	52.7	50.9	49.2
J1	kgm^2	0.0009	0.0016	0.0028	0.0049	0.0087	0.0155	0.0275	0.0489	0.0870	0.1546	0.2750	0.4890	0.8696	1.5424
ir	-	58.1	58.0	56.3	59.2	60.2	57.2	58.1	58.0	56.3	59.2	60.2	57.2	57.2	57.6
J1	kgm^2	0.0008	0.0014	0.0026	0.0045	0.0081	0.0143	0.0255	0.0454	0.0806	0.1434	0.2550	0.4535	0.8064	1.4303
ir	-	63.3	63.1	66.3	64.4	65.6	62.3	63.3	63.1	66.3	64.4	65.6	68.1	62.3	62.8
J1	kgm^2	0.0007	0.0013	0.0024	0.0042	0.0074	0.0132	0.0235	0.0418	0.0743	0.1322	0.2350	0.4179	0.7431	1.3180
ir	-	69.2	69.1	72.5	70.5	71.7	68.1	69.2	69.1	72.5	70.5	71.7	75.0	68.2	68.7
J1	kgm^2	0.0007	0.0012	0.0022	0.0038	0.0068	0.0121	0.0215	0.0382	0.0680	0.1209	0.2150	0.3823	0.6799	1.2059
ir	-	81.5	81.3	79.8	77.6	84.4	80.2	81.5	81.3	78.9	83.0	79.0	80.2	75.1	81.2
J1	kgm^2	0.0007	0.0012	0.0021	0.0037	0.0065	0.0153	0.0205	0.0365	0.0648	0.1153	0.2050	0.3646	0.6483	1.1499
ir	-	88.7	88.5	93.0	90.3	92.0	87.3	88.7	88.5	93.0	90.3	92.0	95.6	88.6	88.4
J1	kgm^2	0.0006	0.0011	0.0020	0.0035	0.0062	0.0110	0.0195	0.0347	0.0617	0.1097	0.1950	0.3468	0.6166	1.0937
ir	-	97.1	96.8	101.7	98.9	100.6	95.6	97.1	96.8	101.7	98.9	100.6	105.2	106.7	96.7
J1	kgm^2	0.0006	0.0010	0.0019	0.0033	0.0059	0.0104	0.0185	0.0329	0.0585	0.1040	0.1850	0.3290	0.5850	1.0376
ir	-	106.9	106.6	111.9	108.8	110.7	105.2	106.9	106.6	111.9	108.8	110.7	116.5	118.2	106.4
J1	kgm^2	0.0006	0.0010	0.0018	0.0031	0.0055	0.0098	0.0175	0.0311	0.0553	0.0984	0.1750	0.3112	0.5534	0.9816
ir	-	118.4	118.0	123.9	120.5	122.7	116.5	118.4	118.0	123.9	120.5	122.7	130.2	132.0	117.8
J1	kgm^2	0.0006	0.0010	0.0017	0.0031	0.0055	0.0097	0.0173	0.0308	0.0547	0.0973	0.1730	0.3076	0.5471	0.9704

1.10 Momenti d'inerzia — *1.10 Moments of inertia* — 1.10 Trägheitsmomente

RX 800 Series		RXO3 - RXV3															
		802	804	806	808	810	812	814	816	818	820	822	824	826	828	830	832
ir	-	110.1	117.7	113.9	119.9	112.1	114	110.1	117.7	114	111.9	108	108.4	110.1	110	117	104
J1	kgm^2	0.0001	0.0015	0.0012	0.0014	0.0027	0.0042	0.0072	0.0129	0.0240	0.0414	0.0744	0.1312	0.2334	0.4142	0.7379	1.3133
ir	-	120.5	128.7	124.0	130.5	122.6	124	120.5	128.7	124	121.8	125	118.6	120.5	131	128	122
J1	kgm^2	0.0001	0.0010	0.0010	0.0012	0.0023	0.0038	0.0065	0.0115	0.0212	0.0368	0.0660	0.1166	0.2074	0.3683	0.6558	1.1673
ir	-	146.9	141.7	135.7	142.8	134.8	136	146.9	141.7	136	146.6	134	144.6	146.9	144	141	146
J1	kgm^2	0.0001	0.0007	0.0008	0.0010	0.0020	0.0033	0.0058	0.0103	0.0187	0.0328	0.0586	0.1037	0.1843	0.3275	0.5829	1.0375
ir	-	168.3	163.0	167.8	165.2	153.8	165.7	168.3	163.0	149.4	168.7	159	165.7	168.3	159.9	155.7	160
J1	kgm^2	0.0001	0.0005	0.0006	0.0009	0.0017	0.0029	0.0052	0.0092	0.0165	0.0292	0.0520	0.0921	0.1638	0.2912	0.5181	0.9221
ir	-	180.8	175.5	181.2	193.5	164.8	177.9	180.8	175.5	184.7	196.4	173	177.9	180.8	183.9	178.0	177.6
J1	kgm^2	0.0001	0.0003	0.0005	0.0008	0.0015	0.0026	0.0046	0.0082	0.0146	0.0259	0.0461	0.0819	0.1456	0.2589	0.4605	0.8196
ir	-	194.7	205.5	213.6	210.8	190.7	207.1	194.7	205.5	199.4	212.9	190.7	207.1	194.7	198.0	205.6	190.8
J1	kgm^2	0.0001	0.0002	0.0004	0.0007	0.0013	0.0023	0.0041	0.0073	0.0129	0.0230	0.0409	0.0728	0.1294	0.2302	0.4093	0.7285
ir	-	228.1	223.7	233.6	230.6	223.4	224.6	228.1	223.7	235.1	231.9	223.4	224.6	228.1	231.9	222.0	222.0
J1	kgm^2	0.0001	0.0002	0.0004	0.0006	0.0012	0.0021	0.0036	0.0065	0.0115	0.0205	0.0364	0.0647	0.1151	0.2046	0.3638	0.6475
ir	-	248.4	264.0	256.9	253.8	243.3	244.5	248.4	245.2	257.1	253.8	243.3	249.3	248.4	252.5	240.5	240.7
J1	kgm^2	0.0001	0.0002	0.0003	0.0006	0.0010	0.0018	0.0032	0.0057	0.0102	0.0182	0.0323	0.0575	0.1023	0.1819	0.3234	0.5756
ir	-	272.0	309.2	272.6	291.2	286.9	267.7	272.0	264.0	277.9	295.5	286.9	267.7	272.0	271.7	303.4	279.6
J1	kgm^2	0.0001	0.0002	0.0011	0.0003	0.0005	0.0009	0.0016	0.0029	0.0051	0.0162	0.0288	0.0511	0.0909	0.1617	0.2875	0.5117
ir	-	293.0	336.6	321.4	317.1	336.2	311.6	293.0	309.2	300.0	320.4	336.2	311.6	293.0	292.5	327.5	325.4
J1	kgm^2	0.0001	0.0002	0.0003	0.0005	0.0009	0.0015	0.0027	0.0048	0.0085	0.0151	0.0268	0.0476	0.0846	0.1505	0.2677	0.4765
ir	-	343.3	368.3	351.5	347.0	366.1	368.0	343.3	368.3	353.7	348.9	366.1	337.9	343.3	342.6	354.9	352.9
J1	kgm^2	0.0001	0.0001	0.0003	0.0004	0.0008	0.0014	0.0025	0.0044	0.0078	0.0139	0.0248	0.0441	0.0784	0.1394	0.2478	0.4410
ir	-	409.1	370.3	386.5	381.9	400.6	402.6	409.1	370.3	386.8	381.8	400.6	402.6	373.8	373.0	422.3	420.5
J1	kgm^2	0.0001	0.0001	0.0002	0.0004	0.0007	0.0013	0.0023	0.0041	0.0072	0.0128	0.0228	0.0405	0.0721	0.1282	0.2280	0.4058
ir	-	481.5	433.6	450.8	444.8	471.5	437.0	481.5	433.6	420.8	449.4	471.5	437.0	481.5	480.5	465.3	458.2
J1	kgm^2	0.0001	0.0001	0.0002	0.0004	0.0007	0.0012	0.0021	0.0037	0.0066	0.0117	0.0208	0.0370	0.0658	0.1171	0.0208	0.0371
ir	-	524.3	516.5	493.0	486.7	513.4	516.0	524.3	472.1	496.1	489.4	513.4	473.9	524.3	523.1	504.2	496.9
J1	kgm^2	0.0001	0.0001	0.0002	0.0003	0.0006	0.0011	0.0019	0.0034	0.0060	0.0106	0.0188	0.0335	0.0596	0.1059	0.1884	0.3353
ir	-	573.8	568.3	542.1	535.6	561.8	564.7	573.8	568.3	542.5	535.5	561.8	564.7	573.8	572.3	600.0	592.1
J1	kgm^2	0.0001	0.0001	0.0002	0.0003	0.0006	0.0011	0.0019	0.0034	0.0060	0.0106	0.0188	0.0335	0.0596	0.1059	0.1884	0.3353
ir	-	631.4	629.5	600.2	593.5	618.3	621.5	631.4	629.6	596.6	589.3	618.3	621.5	631.4	629.6	659.8	651.6
J1	kgm^2	0.0001	0.0001	0.0002	0.0003	0.0006	0.0010	0.0018	0.0032	0.0056	0.0100	0.0178	0.0317	0.0564	0.1003	0.1784	0.3175
ir	-	699.6	697.4	660.6	653.0	685.1	688.6	699.6	697.4	660.6	653.0	685.1	688.6	699.6	697.4	730.6	722.0
J1	kgm^2	0.0001	0.0001	0.0002	0.0003	0.0005	0.0010	0.0017	0.0030	0.0053	0.0095	0.0169	0.0300	0.0533	0.0948	0.1685	0.2999

RX 800 Series		RXO4							
		802	804	806	808	810	812	814	816
ir	-	A richiesta On request Auf Anfrage							
J1	kgm^2								

704-708-712-716-720

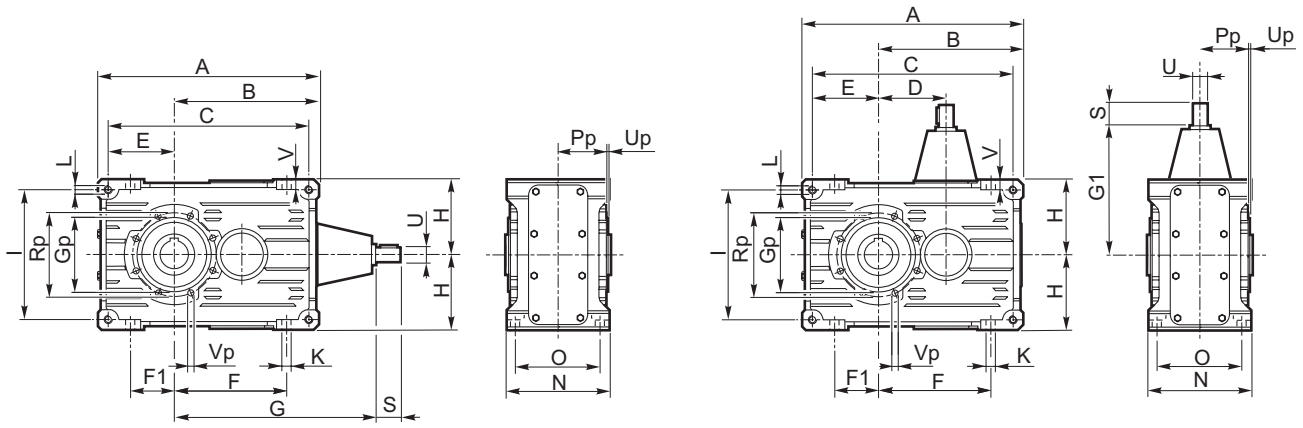

Esecuzione grafica / Shaft arrangement / Grafische Ausführung

Albero uscita / *Output shaft* / Abtriebswelle

N D FD

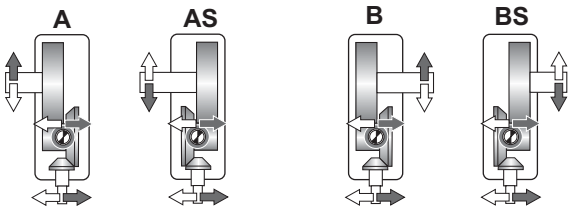

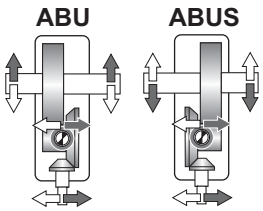

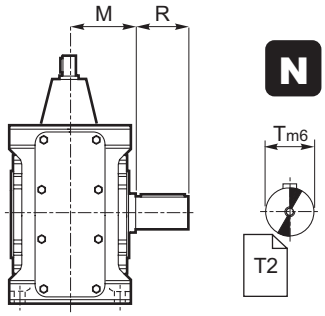

C

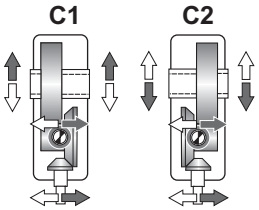

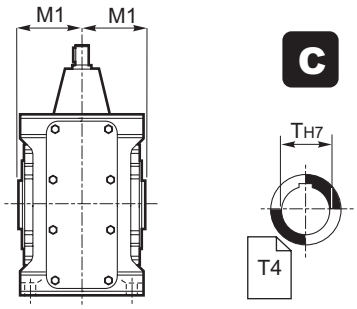

UB B CD

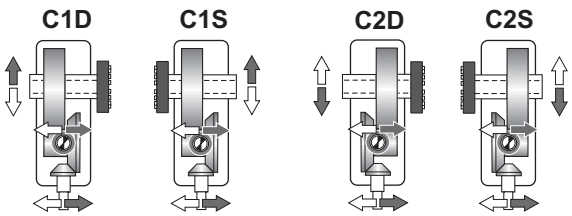

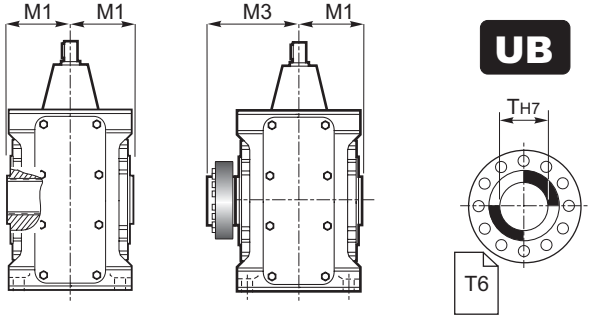

1.11 Dimensioni — *1.11 Dimensions* — 1.11 Abmessungen

RX 700	Dimensioni generali / *Dimensions* / Allgemeine Abmessungen																				
	A	B	C	D	E	F	F1	H h11	I	K	L	N h11	O	V	Gp	Pp	Rp	Up	Vp	kg ECE	kg PAM
704	206	135	186	65	61	102	38	71	122	9	M8	112	90	10	75	51	85	3	M6	12.5	15.5
708	262	172	237	80	77.5	134	52	90	155	11	M10	127	104	12	90	58.5	105	3	M8	20	25
712	326	214	296	100	97	166	64	112	194	13	M12	150	125	15	110	70.5	125	3	M8	34	40
716	407	267	371	127	122	209	82	140	244	15	M14	175	145	16	130	81	150	3	M10	58	70
720	522.5	342.5	482.5	160	160	272.5	110	180	320	17	M16	215	180	17	170	103.5	200	4	M12	123	140

	Albero entrata / *Input shaft* / Antriebswelle				Albero uscita / *Output shaft* / Abtriebswelle							
	ECE				N			C		UB	B	
	U	S	G	G1	T	R	M	T H7	M1	T H7	M1	M3
704	14 j6	30	175	110	24 j6	50	62.5	24 (28)	57.5	25	57.8	82.5
708	19 j6	40	210	130	32 k6	60	71	32 (30) (35)	65	35	65	95
712	24 j6	50	260	160	42 k6	80	85.5	42 (40) (45)	77.5	45	77.5	112.5
716	28 j6	60	317	190	55 k6	100	100	55 (50)	90	55	90	125
720	38 k6	80	400	240	70 m6	125	122	70 (60)	110	70	110	154

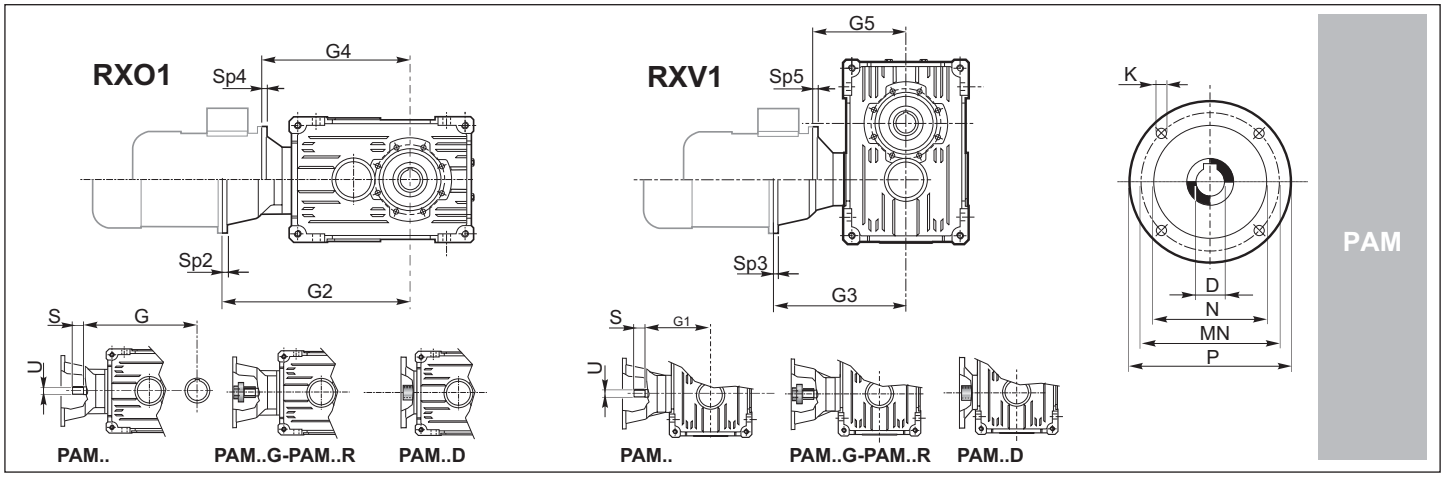

		IEC														
		63	71	80		90		100		112		132		160	180	200
		B5	B5	B5	B14	B5	B14	B5	B14	B5	B14	B5	B14	B5	B5	B5
	D H7	11	14	19	19	24	24	28	28	28	28	38	38	42	48	55
	P	140	160	200	120	200	140	250	160	250	160	300	200	350	350	400
	MN	115	130	165	100	165	115	215	130	215	130	265	165	300	300	350
	N G6	95	110	130	80	130	95	180	110	180	110	230	130	250	250	300
	K	M8	M8	M10	M6	M10	M8	M12	M8	M12	M8	M12	M10	M16	M16	M16
	SP2/SP3/SP4/SP5	A richiesta / *On request* / Auf Anfrage														
RXO1																
704	PAM...	G2	232	239	260	—	260	—								
	PAM..G - R															
	PAM..D	G4	205	205	205	205	205	205								
708	PAM...	G2		284	305	—	305	—	315	—	315	—				
	PAM..G - R															
	PAM..D	G4		244	244	244	244	244	244	244	244	244				
712	PAM...	G2			365	—	365	—	375	—	375	—	395	—		
	PAM..G - R															
	PAM..D	G4			311	—	311	—	311	—	311	—	311	311		
716	PAM...	G2							442	—	442	—	—	—	—	—
	PAM..G - R	G2							442	—	442	—	396*	—	405*	405*
	PAM..D	G4			362	—	362	—	362	—	362	—	362	362	—	—
720	PAM...	G2											—	—	—	—
	PAM..G - R	G2											460*	—	469*	469*
	PAM..D	G4			411	—	411	—	411	—	411	—	411	411		
RXV1																
704	PAM...	G3	167	174	195	—	195	—								
	PAM..G - R															
	PAM..D	G5	140	140	140	140	140	140								
708	PAM...	G3		204	225	—	225	—	235	—	235	—				
	PAM..G - R															
	PAM..D	G5		164	164	164	164	164	164	164	164	164				
712	PAM...	G3			265	—	265	—	275	—	275	—	295	—		
	PAM..G - R															
	PAM..D	G5			211	—	211	—	211	—	211	—	211	211		
716	PAM...	G3							316	—	316	—	—	—	—	—
	PAM..G - R	G3							316	—	316	—	269*	—	278*	278*
	PAM..D	G5			239	—	239	—	239	—	239	—	239	239	—	—
720	PAM...	G3											—	—	—	—
	PAM..G - R	G3											300*	—	309*	309*
	PAM..D	G5			251	—	251	—	251	—	251	—	251	251		

* Solo PAM...G - forniti con giunto tipo Rotex.

* *Only PAM...G - come with Rotex coupling.*

* nur PAM...G - Werden sie mit Kupplung Typ Rotex geliefert.

1.11 Dimensioni
Materiale Carcassa - "Ghisa"

1.11 Dimensions
Housing Material - "Cast Iron"

1.11 Abmessungen
Gehäusematerial - "Guss"

802-820

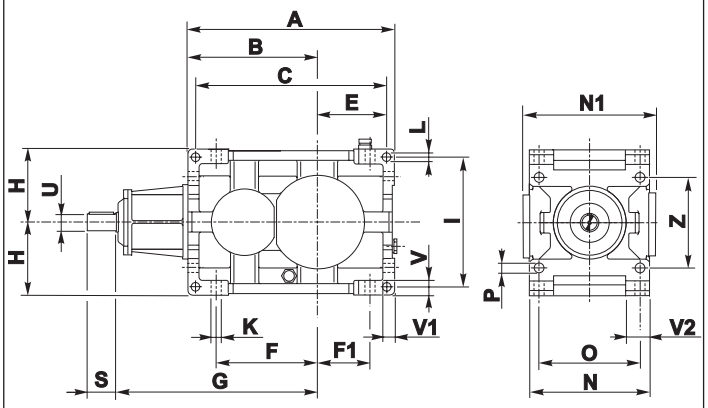

822-824

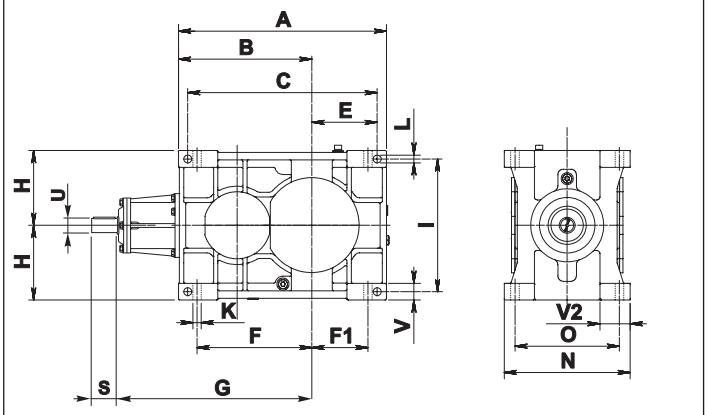

Esecuzione grafica / *Shaft arrangement* / Grafische Ausführung

Albero uscita / *Output shaft* / Abtriebswelle

⇨ **N D FD Fn**

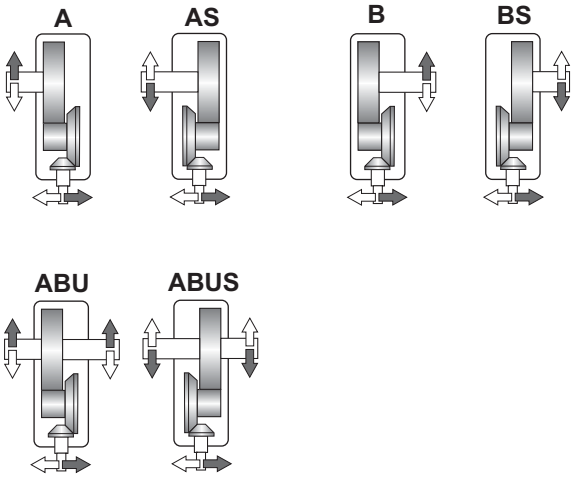

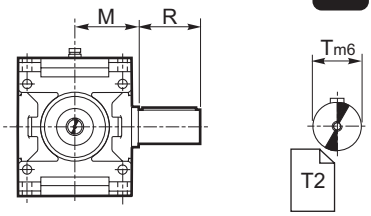

⇨ **C**

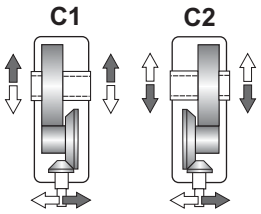

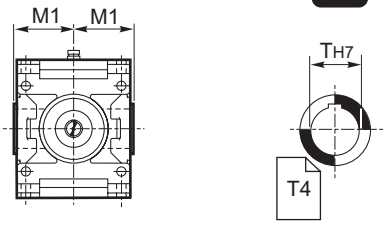

⇨ **UB B CD**

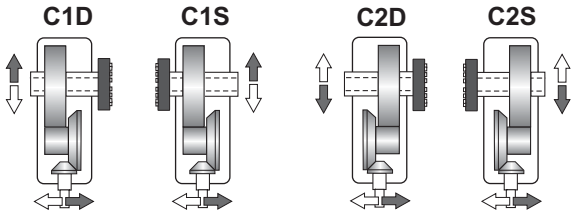

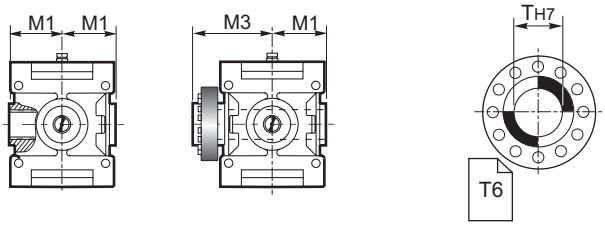

1.11 Dimensioni
Materiale Carcassa - "Ghisa"

1.11 Dimensions
Housing Material - "Cast Iron"

1.11 Abmessungen
Gehäusematerial - "Guss"

RX 800	Dimensioni generali / *Dimensions* / Allgemeine Abmessungen																		
	A	B	C	E	F	F1	H h11	I	K	L	N h11	N1	O	P	V	V1	V2	Z	Kg
802	355	225	327	116	175	90	125	224	18	14	213	219	180	18	25	20	44.5	160	82
804	402	252	370	134	196	104	140	250	20	16	237	241	200	20	28	22.5	49	180	114
806	455	285	421	153	222	117	160	280	22	18	269	271	225	22	32	25	56.5	200	154
808	510	320	472	171	250	130	180	320	25	20	297	299	250	25	36	28	59.5	224	211
810	570	360	530	190	280	145	200	360	27	22	335	327	280	27	40	32	67.5	250	292
812	645	405	600	217.5	315	160	225	400	30	24	379	380	315	30	45	36	78.5	280	387
814	715	450	665	240	350	180	250	450	33	27	427	424	355	33	50	40	89	320	561
816	805	505	749	272	393	203	280	500	36	30	479	473	400	36	56	45	96.5	360	782
818	910	570	846	308	445	230	315	560	39	35	541	497	450	39	63	50	114.5	400	1090
820	1020	640	948	344	500	260	355	638	42	39	599	550	500	42	70	56	124	450	1522
822	1115	715	1015	350	615	300	400	710	45	42	675	—	560	—	90	—	163	—	2126
824	1255	805	1145	395	675	320	450	800	48	45	761	—	630	—	100	—	176	—	2971

	Albero entrata / *Input shaft* / Antriebswelle			Albero uscita / *Output shaft* / Abtriebswelle								
	ECE			N			C		UB		B	
	U	S	G	T m6	R	M	T H7	M1	T H7	M1	M3	
802	28 j6	50	350	60	112	109	60	109	60	109	170	
804	32 k6	56	390	70	125	121	70	121	70	121	192	
806	35 k6	63	440	80	140	137	80	137	80	137	215	
808	40 k6	70	495	90	160	151	90	151	90	151	246	
810	45 k6	80	555	100	180	170	100	170	100	170	266	
812	50 k6	90	625	110	200	192	110	192	110	192	302	
814	55 m6	100	700	125	225	216	125	216	125	216	335	
816	60 m6	112	780	140	250	242	140	242	140	242	370	
818	70 m6	125	880	160	280	273	.160	273	160	273	422	
820	80 m6	140	990	180	315	302	180	302	180	302	477	
822	90 m6	160	1110	200	355	340	200	340	200	340	570	
824	100 m6	180	1250	220	400	383	220	383	220	383	617	

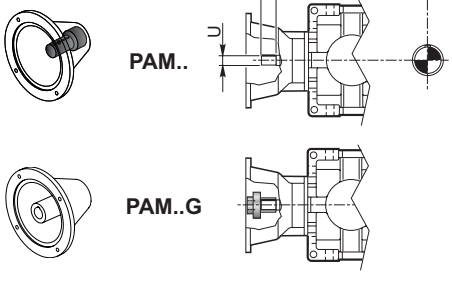

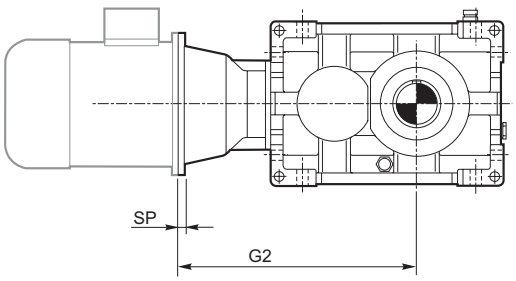

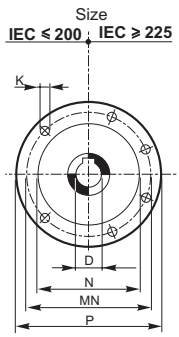

PAM

		IEC													
		71	80	90	100	112	132	160	180	200	225	250	280	315	355
D H7		14	19	24	28	28	38	42	48	55	60	65	75	80	100
P		160	200	200	250	250	300	350	350	400	450	550	550	660	800
MN		130	165	165	215	215	265	300	300	350	400	500	500	600	740
N G6		110	130	130	180	180	230	250	250	300	350	450	450	550	680
K		M8	M10	M10	M12	M12	M12	M16	M16	M16	M16	M16	M16	M20	M20
SP		12	12	12	14	14	16	18	18	20	20	20	20	24	30
G2	802				464	464	484	514	514	514					
	804						530	560	560	560	590				
	806						587	617	617	617	647				
	808							679	679	679	709	709	709		
	810								749	749	779	779	779	809	
	812								829	829	859	859	859	889	
	814										944	944	944	974	1014
	816										1036	1036	1036	1066	1106
	818											1149	1149	1179	1219
	820												1274	1304	1344
	822-824	**A richiesta / *On request* / Auf Anfrage**													

1.11 Dimensioni
Materiale Carcassa - "Acciaio"

1.11Dimensions
Housing Material - "Steel"

1.11 Abmessungen
Gehäusematerial - "Stahl"

802-814

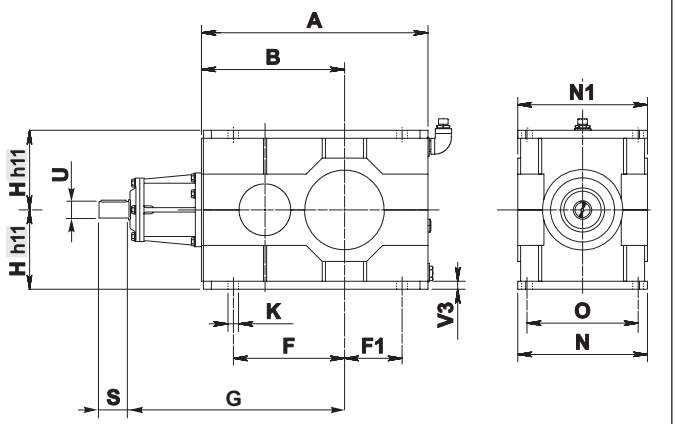

816-824

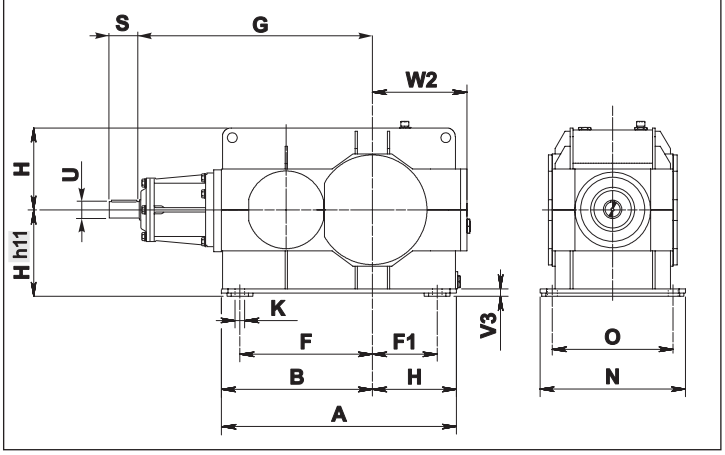

Esecuzione grafica / Shaft arrangement / Grafische Ausführung

Albero uscita / *Output shaft* / Abtriebswelle

N D FD Fn

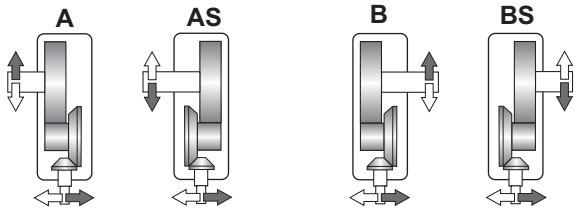

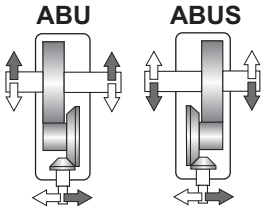

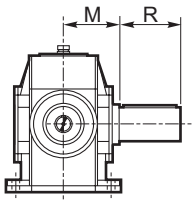

N

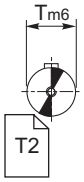

C

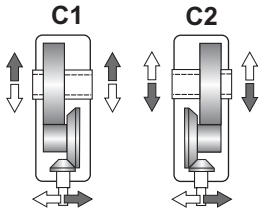

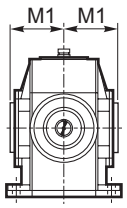

C

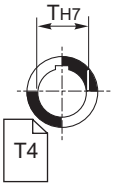

UB B CD

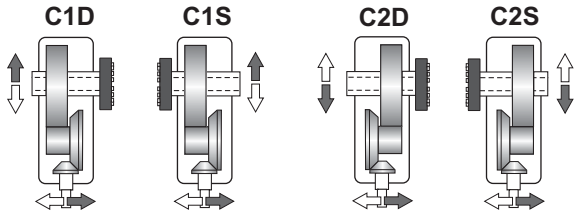

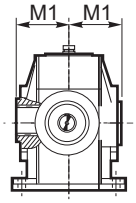

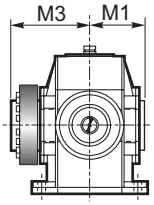

UB

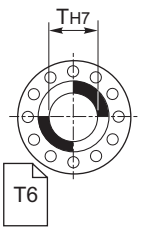

1.11 Dimensioni
Materiale Carcassa - "Acciaio"

1.11Dimensions
Housing Material - "Steel"

1.11 Abmessungen
Gehäusematerial - "Stahl"

RX 800	Dimensioni generali / *Dimensions* / Allgemeine Abmessungen											
	A	B	F	F1	H	K	N	N1	O	W2	V3	kg
802	355	225	175	90	125	18	213	218	180	-	10	82
804	402	252	196	104	140	20	237	241	200	-	12	114
806	455	285	222	117	160	22	269	266	225	-	15	154
808	510	320	250	130	180	25	297	299	250	-	15	211
810	570	360	280	145	200	27	327	327	280	-	20	292
812	645	405	315	160	225	30	380	376	315	-	20	387
814	715	450	350	180	250	33	427	420	355	-	20	561
816	775	495	393	203	280	36	480	-	400	305	30	782
818	875	560	445	230	315	39	541	-	450	340	30	1090
820	980	625	500	260	355	42	599	-	500	380	30	1522
822	1100	700	615	300	400	45	675	-	560	438	35	2126
824	1240	790	675	320	450	48	761	-	630	490	40	2971

	Albero entrata / *Input shaft* / Antriebswelle			Albero uscita / *Output shaft* / Abtriebswelle							
	ECE			N			C		UB	B	
	U	S	G	T m6	R	M	T H7	M1	T H7	M1	M3
802	28 j6	50	350	60	112	109	60	109	60	109	170
804	32 k6	56	390	70	125	121	70	121	70	121	192
806	35 k6	63	440	80	140	137	80	137	80	137	215
808	40 k6	70	495	90	160	151	90	151	90	151	246
810	45 k6	80	555	100	180	170	100	170	100	170	266
812	50 k6	90	625	110	200	192	110	192	110	192	302
814	55 m6	100	700	125	225	216	125	216	125	216	335
816	60 m6	112	780	140	250	242	140	242	140	242	370
818	70 m6	125	880	160	280	273	.160	273	160	273	422
820	80 m6	140	990	180	315	302	180	302	180	302	477
822	90 m6	160	1110	200	355	340	200	340	200	340	570
824	100 m6	180	1250	220	400	383	220	383	220	383	617

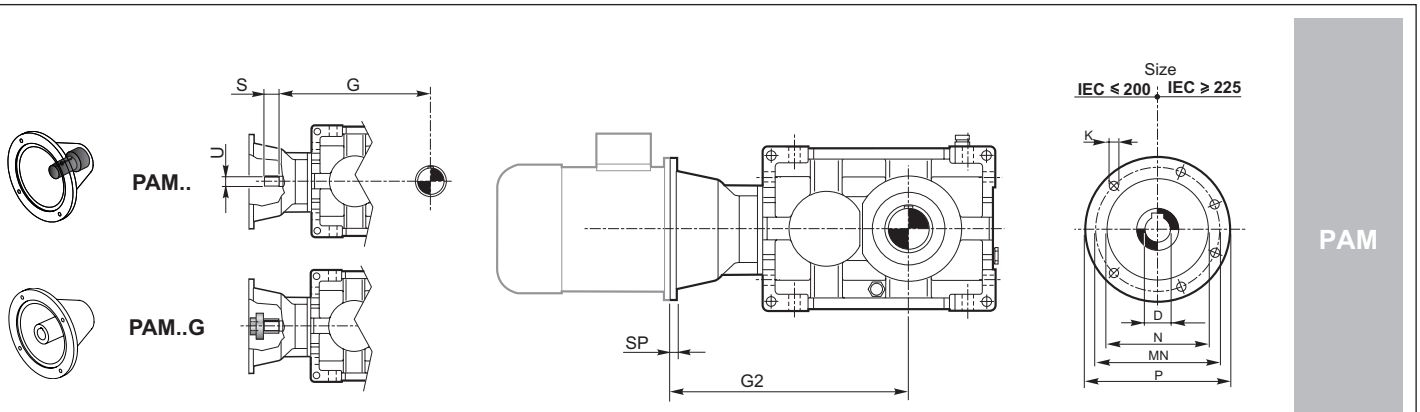

PAM

		IEC													
		71	80	90	100	112	132	160	180	200	225	250	280	315	355
D H7		14	19	24	28	28	38	42	48	55	60	65	75	80	100
P		160	200	200	250	250	300	350	350	400	450	550	550	660	800
MN		130	165	165	215	215	265	300	300	350	400	500	500	600	740
N G6		110	130	130	180	180	230	250	250	300	350	450	450	550	680
K		M8	M10	M10	M12	M12	M12	M16	M16	M16	M16	M16	M16	M20	M20
SP		12	12	12	14	14	16	18	18	20	20	20	20	24	30
G2	802				464	464	484	514	514	514					
	804						530	560	560	560	590				
	806						587	617	617	617	647				
	808							679	679	679	709	709	709		
	810								749	749	779	779	779	809	
	812								829	829	859	859	859	889	
	814										944	944	944	974	1014
	816										1036	1036	1036	1066	1106
	818											1149	1149	1179	1219
	820												1274	1304	1344
	822-824	**A richiesta / *On request* / Auf Anfrage**													

1.11 Dimensioni
Materiale Carcassa - "Ghisa"

1.11 Dimensions
Housing Material - "Cast Iron"

1.11 Abmessungen
Gehäusematerial - "Guss"

802-820

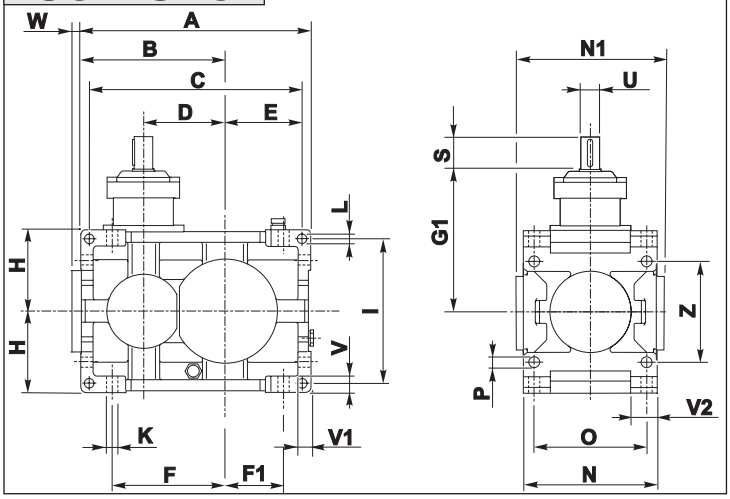

822-824

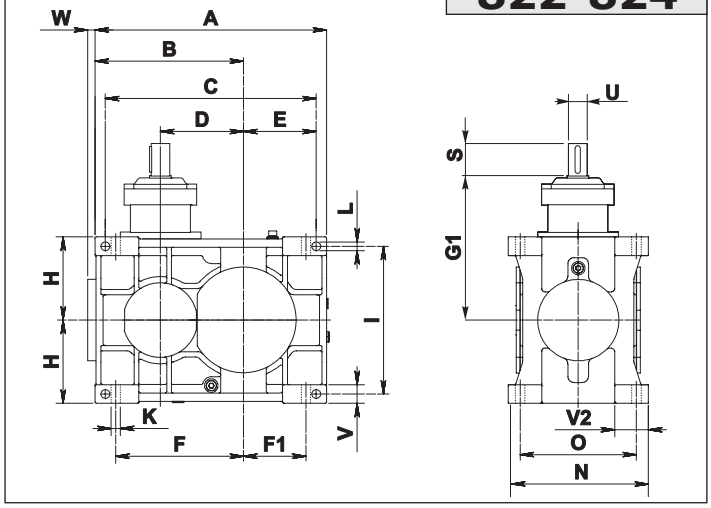

Esecuzione grafica / Shaft arrangement / Grafische Ausführung

Albero uscita / *Output shaft* / Abtriebswelle

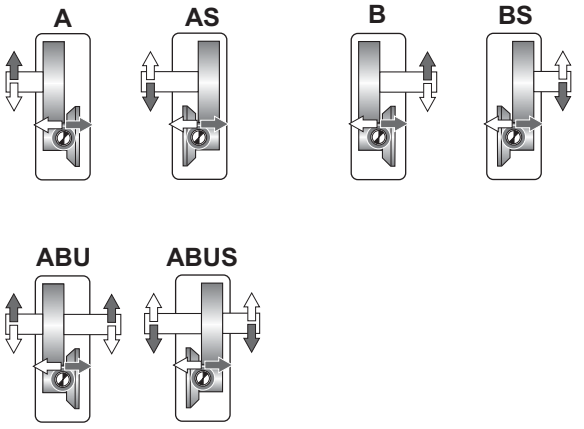

⇨ **N D FD Fn**

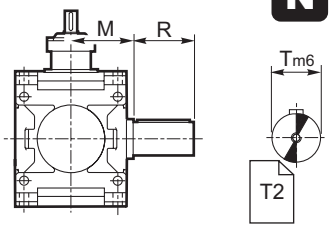

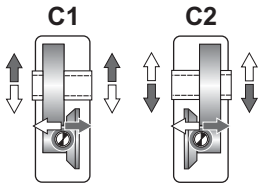

⇨ **C**

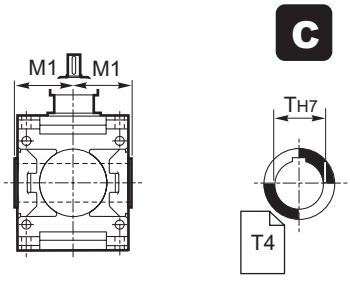

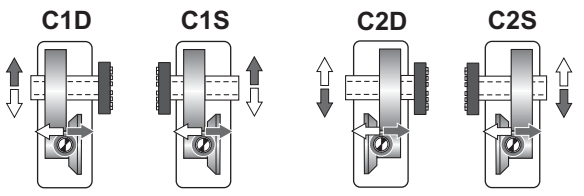

⇨ **UB B CD**

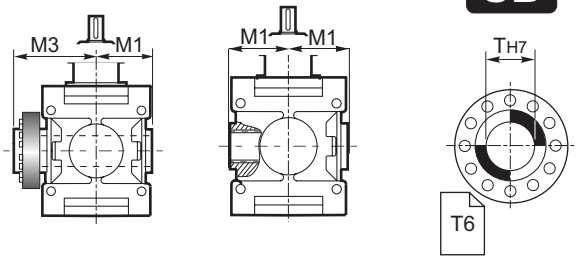

1.11 Dimensioni
Materiale Carcassa - "Ghisa"

1.11 Dimensions
Housing Material - "Cast Iron"

1.11 Abmessungen
Gehäusematerial - "Guss"

RX 800	Dimensioni generali / *Dimensions* / Allgemeine Abmessungen																				
	A	B	C	D	E	F	F1	H h11	I	K	L	N h11	N1	O	P	V	V1	V2	W	Z	Kg
802	355	225	327	125	116	175	90	125	224	18	14	213	219	180	18	25	20	44.5	17	160	82
804	402	252	370	140	134	196	104	140	250	20	16	237	241	200	20	28	22.5	49	18	180	114
806	455	285	421	160	153	222	117	160	280	22	18	269	271	225	22	32	25	56.5	20	200	154
808	510	320	472	180	171	250	130	180	320	25	20	297	299	250	25	36	28	59.5	21	224	211
810	570	360	530	200	190	280	145	200	360	27	22	335	327	280	27	40	32	67.5	24	250	292
812	645	405	600	225	217.5	315	160	225	400	30	24	379	380	315	30	45	36	78.5	28	280	387
814	715	450	665	250	240	350	180	250	450	33	27	427	424	355	33	50	40	89	29	320	561
816	805	505	749	280	272	393	203	280	500	36	30	479	473	400	36	56	45	96.5	30	360	782
818	910	570	846	320	308	445	230	315	560	39	35	541	497	450	39	63	50	114.5	33	400	1090
820	1020	640	948	360	344	500	260	355	638	42	39	599	550	500	42	70	56	124	36	450	1522
822	1115	715	1015	400	350	615	300	400	710	45	42	675	—	560	—	90	—	163	39	—	2126
824	1255	805	1145	450	395	675	320	450	800	48	45	761	—	630	—	100	—	176	42	—	2971

	Albero entrata / *Input shaft* / Antriebswelle			Albero uscita / *Output shaft* / Abtriebswelle							
	ECE			N			C		UB		B
	U	S	G1	T m6	R	M	T H7	M1	T H7	M1	M3
802	28 j6	50	225	60	112	109	60	109	60	109	170
804	32 k6	56	250	70	125	121	70	121	70	121	192
806	35 k6	63	280	80	140	137	80	137	80	137	215
808	40 k6	70	315	90	160	151	90	151	90	151	246
810	45 k6	80	355	100	180	170	100	170	100	170	266
812	50 k6	90	400	110	200	192	110	192	110	192	302
814	55 m6	100	450	125	225	216	125	216	125	216	335
816	60 m6	112	500	140	250	242	140	242	140	242	370
818	70 m6	125	560	160	280	273	.160	273	160	273	422
820	80 m6	140	630	180	315	302	180	302	180	302	477
822	90 m6	160	710	200	355	340	200	340	200	340	570
824	100 m6	180	800	220	400	383	220	383	220	383	617

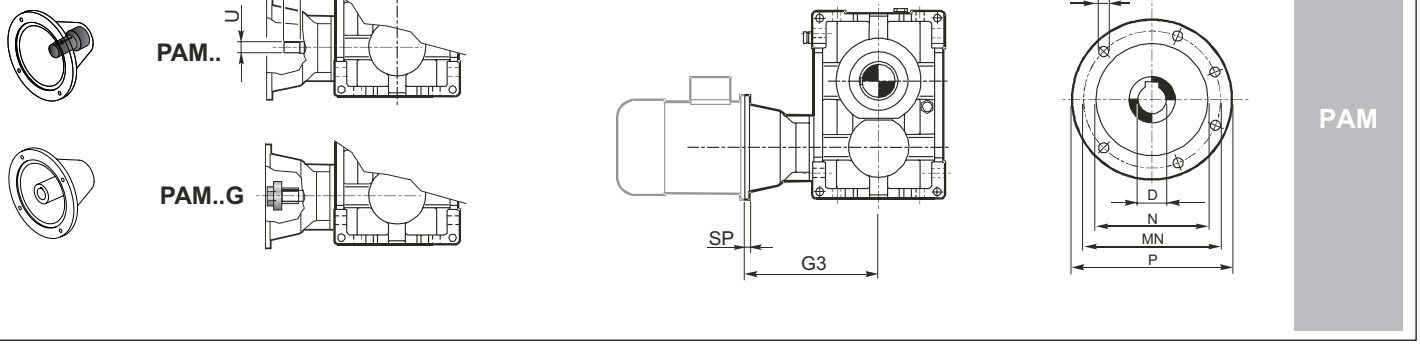

PAM

		IEC													
		71	80	90	100	112	132	160	180	200	225	250	280	315	355
D H7		14	19	24	28	28	38	42	48	55	60	65	75	80	100
P		160	200	200	250	250	300	350	350	400	450	550	550	660	800
MN		130	165	165	215	215	265	300	300	350	400	500	500	600	740
N G6		110	130	130	180	180	230	250	250	300	350	450	450	550	680
K		M8	M10	M10	M12	M12	M12	M16	M16	M16	M16	M16	M16	M20	M20
SP		12	12	12	14	14	16	18	18	20	20	20	20	24	30
G3	802				339	339	359	389	389	389					
	804						390	420	420	420	450				
	806						427	457	457	457	487				
	808							499	499	499	529	529	529		
	810								549	549	579	579	579	609	
	812								604	604	634	634	634	664	
	814										694	694	694	724	764
	816										756	756	756	786	826
	818											829	829	859	899
	820												914	944	984
	822-824	**A richiesta / *On request* / Auf Anfrage**													

1.11 Dimensioni
Materiale Carcassa - "Acciaio"

1.11Dimensions
Housing Material - "Steel"

1.11 Abmessungen
Gehäusematerial - "Stahl"

802-814

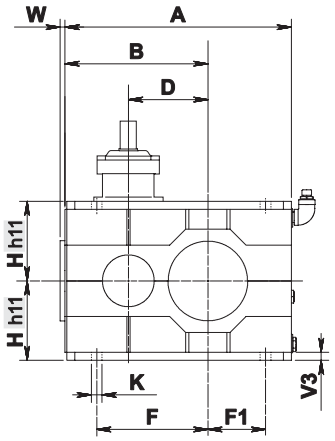

816-824

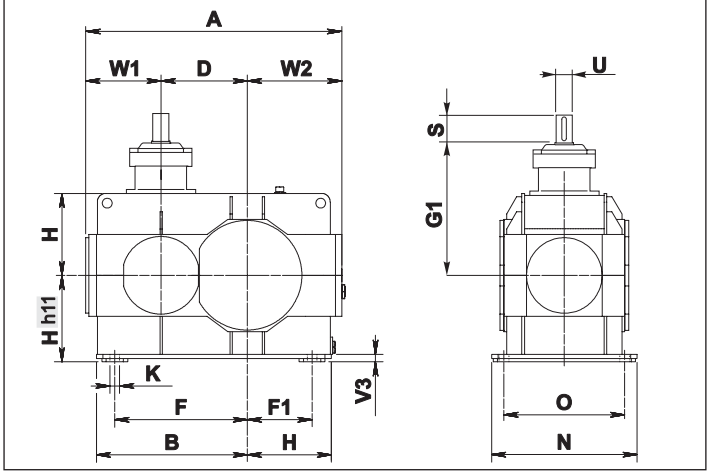

Esecuzione grafica / Shaft arrangement / Grafische Ausführung

Albero uscita / *Output shaft* / Abtriebswelle

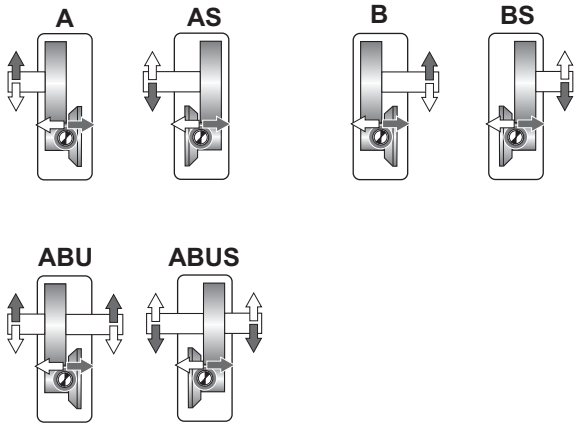

⇨ **N D FD Fn**

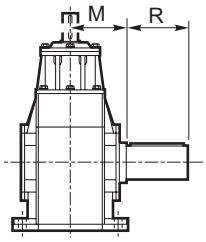

N

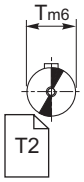

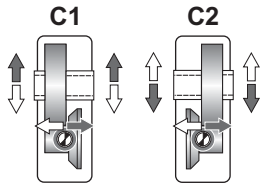

⇨ **C**

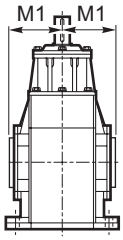

C

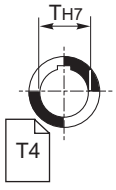

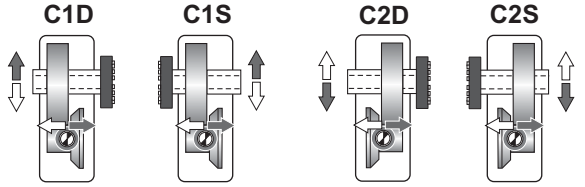

⇨ **UB B CD**

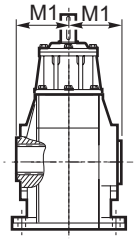

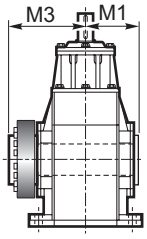

UB

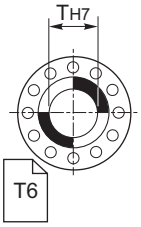

1.11 Dimensioni
Materiale Carcassa - "Acciaio"

1.11 Dimensions
Housing Material - "Steel"

1.11 Abmessungen
Gehäusematerial - "Stahl"

RX 800	Dimensioni generali / *Dimensions* / Allgemeine Abmessungen														
	A	B	D	F	F1	H	K	N	N1	O	W	W1	W2	V3	kg
802	355	225	125	175	90	125	18	213	218	180	17	-	-	10	82
804	402	252	140	196	104	140	20	237	241	200	18	-	-	12	114
806	455	285	160	222	117	160	22	269	266	225	20	-	-	15	154
808	510	320	180	250	130	180	25	297	299	250	21	-	-	15	211
810	570	360	200	280	145	200	27	327	327	280	24	-	-	20	292
812	605	405	225	315	160	225	30	380	376	315	28	-	-	20	387
814	715	450	250	350	180	250	33	427	420	355	29	-	-	20	561
816	775	495	280	393	203	280	36	480	-	400	-	255	305	30	782
818	875	560	320	445	230	315	39	541	-	450	-	290	340	30	1090
820	980	625	360	500	260	355	42	599	-	500	-	320	380	30	1522
822	1100	700	400	615	300	400	45	675	-	560	-	370	438	35	2126
824	1240	790	450	675	320	450	48	761	-	630	-	400	490	40	2971

	Albero entrata / *Input shaft* / Antriebswelle			Albero uscita / *Output shaft* / Abtriebswelle							
	ECE			N			C		UB	B	
	U	S	G1	T m6	R	M	T H7	M1	T H7	M1	M3
802	28 j6	50	225	60	112	109	60	109	60	109	170
804	32 k6	56	250	70	125	121	70	121	70	121	192
806	35 k6	63	280	80	140	137	80	137	80	137	215
808	40 k6	70	315	90	160	151	90	151	90	151	246
810	45 k6	80	355	100	180	170	100	170	100	170	266
812	50 k6	90	400	110	200	192	110	192	110	192	302
814	55 m6	100	450	125	225	216	125	216	125	216	335
816	60 m6	112	500	140	250	242	140	242	140	242	370
818	70 m6	125	560	160	280	273	.160	273	160	273	422
820	80 m6	140	630	180	315	302	180	302	180	302	477
822	90 m6	160	710	200	355	340	200	340	200	340	570
824	100 m6	180	800	220	400	383	220	383	220	383	617

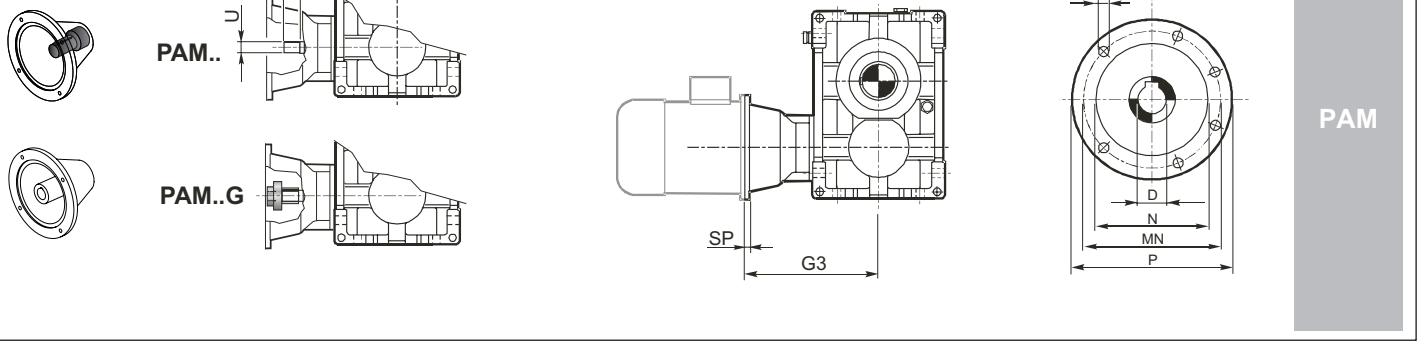

PAM

		IEC													
		71	80	90	100	112	132	160	180	200	225	250	280	315	355
D H7		14	19	24	28	28	38	42	48	55	60	65	75	80	100
P		160	200	200	250	250	300	350	350	400	450	550	550	660	800
MN		130	165	165	215	215	265	300	300	350	400	500	500	600	740
N G6		110	130	130	180	180	230	250	250	300	350	450	450	550	680
K		M8	M10	M10	M12	M12	M12	M16	M16	M16	M16	M16	M16	M20	M20
SP		12	12	12	14	14	16	18	18	20	20	20	20	24	30
G3	802				339	339	359	389	389	389					
	804						390	420	420	420	450				
	806						427	457	457	457	487				
	808							499	499	499	529	529	529		
	810								549	549	579	579	579	609	
	812								604	604	634	634	634	664	
	814										694	694	694	724	764
	816										756	756	756	786	826
	818											829	829	859	899
	820												914	944	984
	822-824	**A richiesta / *On request* / Auf Anfrage**													

708-712-716-720

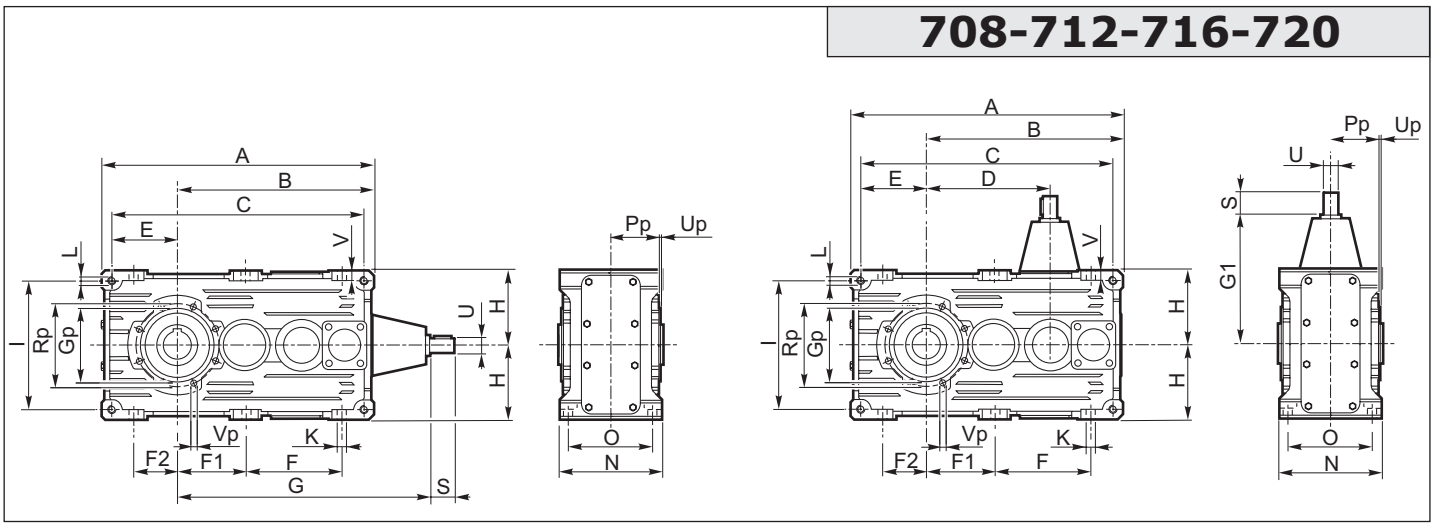

Esecuzione grafica / *Shaft arrangement* / Grafische Ausführung

Albero uscita / *Output shaft* / Abtriebswelle

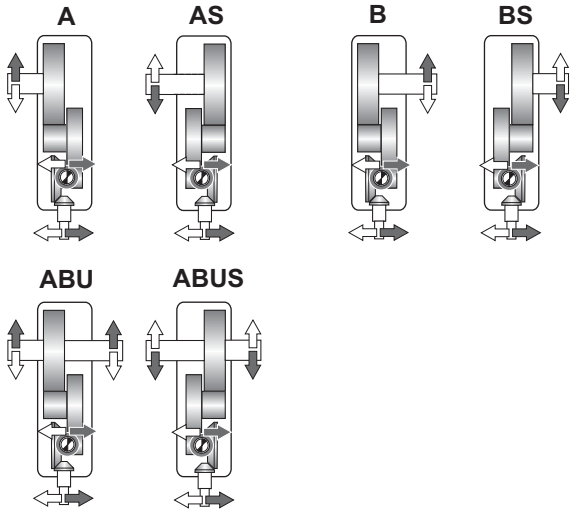

N D FD

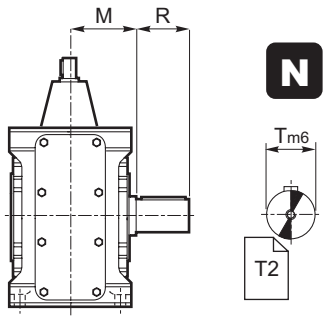

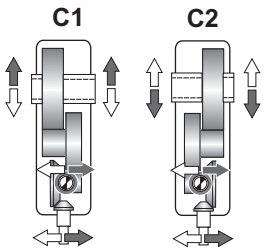

C

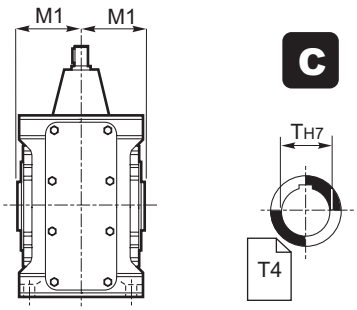

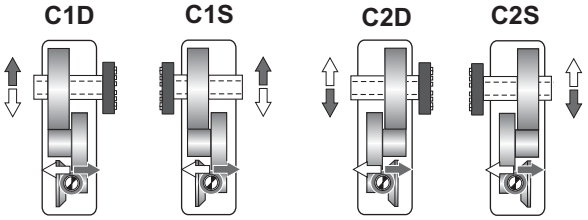

UB B CD

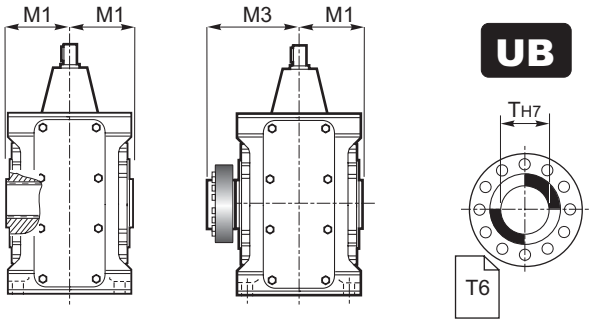

1.11 Dimensioni — *1.11 Dimensions* — 1.11 Abmessungen

RX 700	Dimensioni generali / *Dimensions* / Allgemeine Abmessungen																				
	A	B	C	D	E	F	F1	F2	H h11	I	K	L	N h11	O	V	Gp	Pp	Rp	Up	Vp	kg ECE	kg PAM
708	306	226	281	141	67.5	106	82	42	80	135	11	M10	127	104	12	90	58.5	105	3	8	19	22
712	384	284	354	180	85	134	102	52	100	170	13	M12	150	125	15	110	70.5	125	3	8	36	41
716	479	354	443	227	107	169	127	67	125	214	15	M14	175	145	16	130	81	150	3	10	66	76
720	609.5	449.5	569.5	285	140	217	162.5	90	160	280	17	M16	215	180	17	170	103.5	200	4	M12	124	131

	Albero entrata / *Input shaft* / Antriebswelle				Albero uscita / *Output shaft* / Abtriebswelle							
	ECE				N			C		UB	B	
	U	S	G	G1	T	R	M	T H7	M1	T H7	M1	M3
708	14 j6	30	251	110	32 k6	60	71	32 (30) (35)	65	35	65	95
712	19 j6	40	310	130	42 k6	80	85.5	42 (40) (45)	77.5	45	77.5	112.5
716	24 j6	50	387	160	55 k6	100	100	55 (50)	90	55	90	125
720	28 j6	60	475	190	70 m6	125	122	70 (60)	110	70	110	154

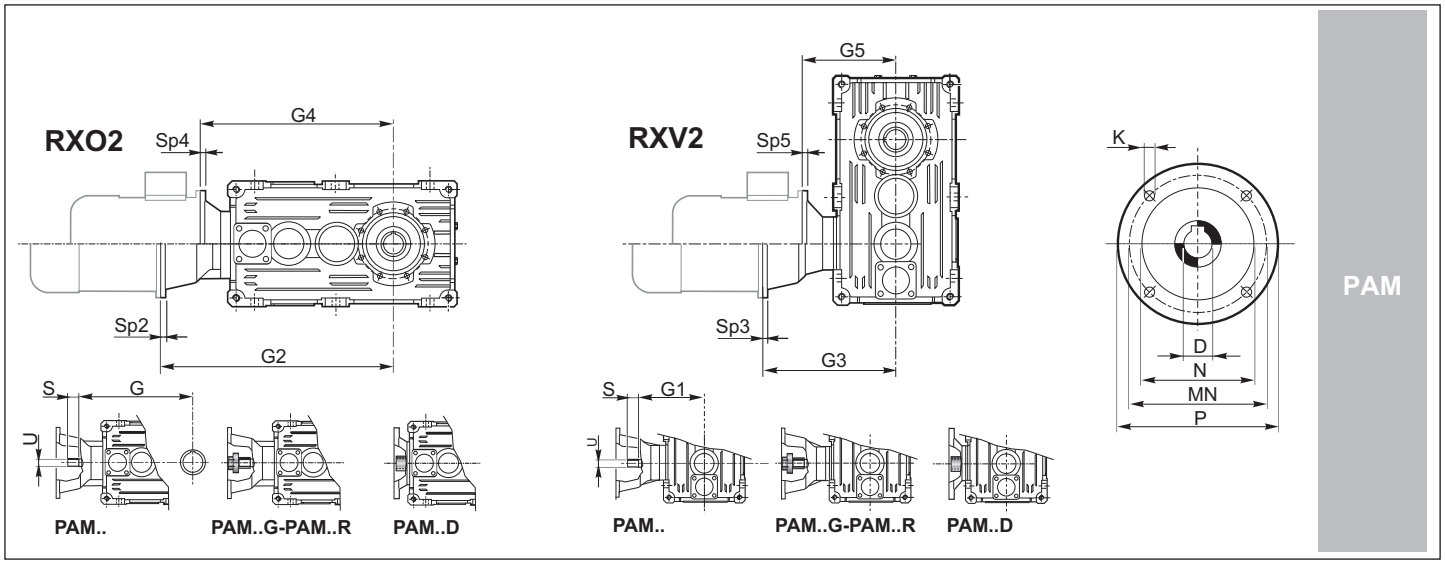

				IEC													
				63	71	80		90		100		112		132		160	180	200
				B5	B5	B5	B14	B5	B14	B5	B14	B5	B14	B5	B14	B5	B5	B5
	D H7			11	14	19	19	24	24	28	28	28	28	38	38	42	48	55
	P			140	160	200	120	200	140	250	160	250	160	300	200	350	350	400
	MN			115	130	165	100	165	115	215	130	215	130	265	165	300	300	350
	N G6			95	110	130	80	130	95	180	110	180	110	230	130	250	250	300
	K			M8	M8	M10	M6	M10	M8	M12	M8	M12	M8	M12	M10	M16	M16	M16
	SP2/SP3/SP4/SP5			A richiesta / *On request* / Auf Anfrage														
RXO2	**708**	**PAM... PAM..G - R**	G2	308	315	336	—	336	—									
		PAM..D	G4	281	281	281	281	281	281									
	712	**PAM... PAM..G - R**	G2		384	405	—	405	—	415	—	415	—					
		PAM..D	G4		344	344	344	344	344	344	344	344	344					
	716	**PAM... PAM..G - R**	G2			492	—	492	—	502	—	502	—	522	—			
		PAM..D	G4			438	—	438	—	438	—	438	—	438	438			
	720	**PAM...**	G2							600	—	600	—	—	—	—	—	
		PAM..G - R	G2			—	—	—	—		—		—	554*	—	563*	563*	
		PAM..D	G4			520	—	520	—	520	—	520	—	520	520	—	—	
RXV2	**708**	**PAM... PAM..G - R**	G3	167	174	195	—	195	—									
		PAM..D	G5	140	140	140	140	140	140									
	712	**PAM... PAM..G - R**	G3		204	225	—	225	—	235	—	235	—					
		PAM..D	G5		164	164	164	164	164	164	164	164	164					
	716	**PAM... PAM..G - R**	G3			265	—	265	—	275	—	275	—	295	—			
		PAM..D	G5			211	—	211	—	211	—	211	—	211	211			
	720	**PAM...**	G3							315	—	315	—	—	—	—	—	
		PAM..G - R									—		—	269*	—	278*	278*	
		PAM..D	G5			235	—	235	—	235	—	235	—	235	235	—	—	

* Solo PAM...G - forniti con giunto tipo Rotex.

* *Only PAM...G - come with Rotex coupling.*

* nur PAM...G - Werden sie mit Kupplung Typ Rotex geliefert.

1.11 Dimensioni
Materiale Carcassa - "Ghisa"

1.11 Dimensions
Housing Material - "Cast Iron"

1.11 Abmessungen
Gehäusematerial - "Guss"

802-820

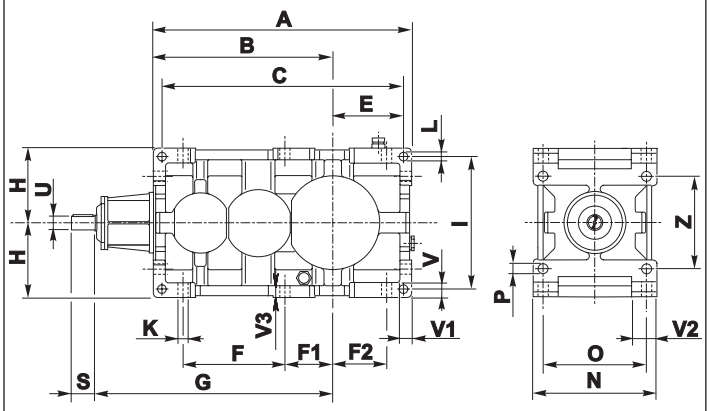

822-826

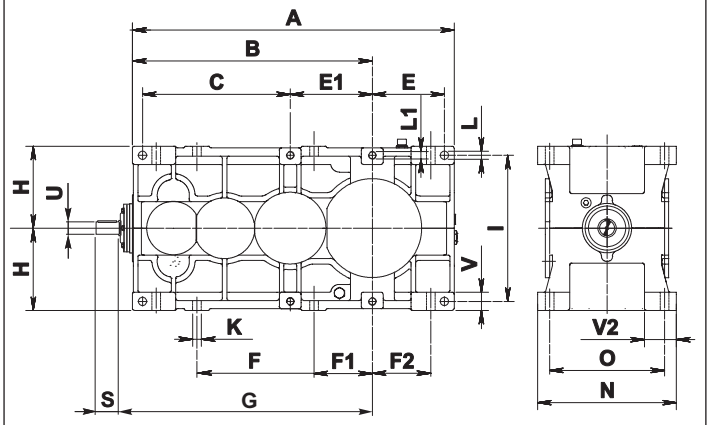

Esecuzione grafica / Shaft arrangement / Grafische Ausführung

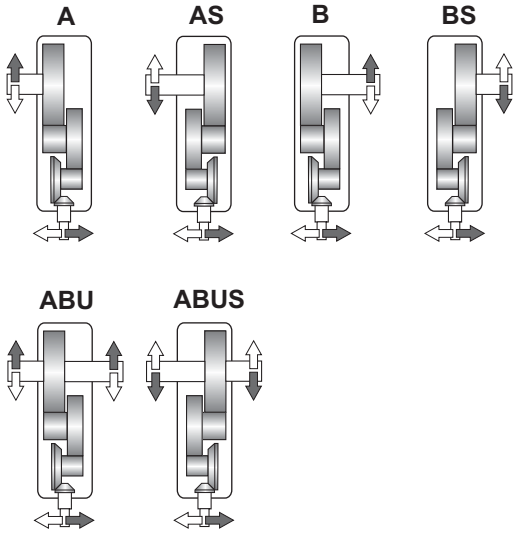

Albero uscita / *Output shaft* / Abtriebswelle

N D FD Fn

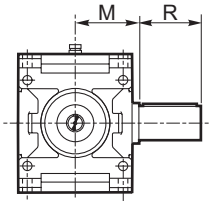

N

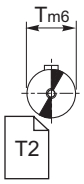

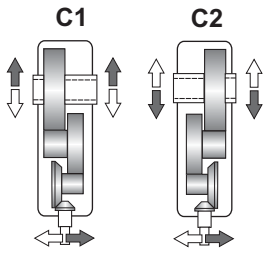

C

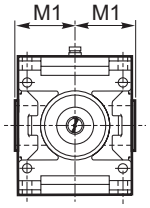

C

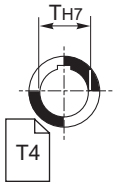

UB B CD

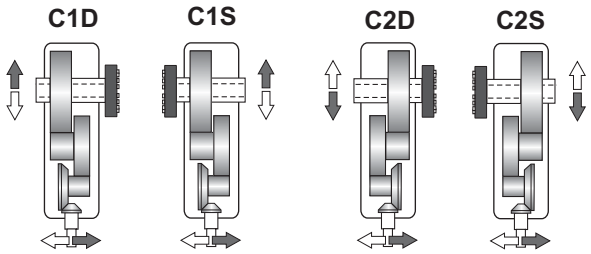

UB

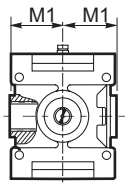

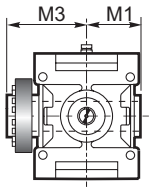

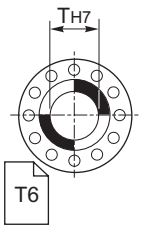

1.11 Dimensioni
Materiale Carcassa - "Ghisa"

1.11 Dimensions
Housing Material - "Cast Iron"

1.11 Abmessungen
Gehäusematerial - "Guss"

RX 800	Dimensioni generali / *Dimensions* / Allgemeine Abmessungen																					
	A	B	C	E	E1	F	F1	F2	H h11	I	K	L	L1	N h11	O	P	V	V1	V2	V3	Z	Kg
802	435	305	407	116	—	172.5	82.5	90	125	224	18	14	—	213	180	18	25	20	44.5	19	160	98
804	492	342	460	134	—	195	91	104	140	250	20	16	—	237	200	20	28	22.5	49	23	180	131
806	555	385	521	153	—	219.5	102.5	117	160	280	22	18	—	269	225	22	32	25	56.5	25	200	183
808	622	432	584	171	—	246	116	130	180	320	25	20	—	297	250	25	36	28	59.5	28	224	247
810	695	485	655	190	—	275	130	145	200	360	27	22	—	335	280	27	40	32	67.5	32	250	352
812	785	545	740	217.5	—	307.5	147.5	160	225	400	30	24	—	379	315	30	45	36	78.5	36	280	477
814	875	610	825	240	—	345	165	180	250	450	33	27	—	427	355	33	50	40	89	40	320	659
816	985	685	929	272	—	388	185	203	280	500	36	30	—	479	400	36	56	45	96.5	45	360	917
818	1110	770	1046	308	—	437.5	207.5	230	315	560	39	35	—	541	450	39	63	50	114.5	48	400	1281
820	1245	865	1173	344	—	492.5	232.5	260	355	638	42	39	—	599	500	42	70	56	124	56	450	1789
822	1570	1170	720	350	400	570	300	300	400	710	45	42	M39	675	560	-	90	-	162	50	-	2711
824	1765	1315	810	395	450	640	320	320	450	800	48	45	M42	761	630	-	100	-	175	55	-	3711
826	1970	1470	910	440	500	715	365	365	500	900	52	52	M45	855	710	-	100	-	197	55	-	4661

	Albero entrata / *Input shaft* / Antriebswelle			Albero uscita / *Output shaft* / Abtriebswelle							
	ECE			N			C		UB		B	
	U	S	G	T m6	R	M	T H7	M1	T H7	M1	M3
802	22 j6	40	405	60	112	109	60	109	60	109	170
804	24 j6	45	452	70	125	121	70	121	70	121	192
806	28 j6	50	510	80	140	137	80	137	80	137	215
808	32 k6	56	570	90	160	151	90	151	90	151	246
810	35 k6	63	640	100	180	170	100	170	100	170	266
812	40 k6	70	720	110	200	192	110	192	110	192	302
814	45 k6	80	805	125	225	216	125	216	125	216	335
816	50 k6	90	905	140	250	242	140	242	140	242	370
818	55 m6	100	1020	160	280	273	160	273	160	273	422
820	60 m6	112	1140	180	315	302	180	302	180	302	477
822	70 m6	125	1280	200	355	340	200	340	200	340	570
824	80 m6	140	1440	220	400	383	220	383	220	383	617
826	90 m6	160	1610	250	450	430	250	430	250	430	685

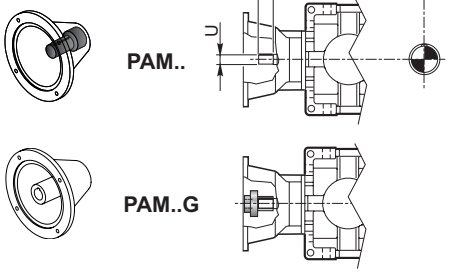

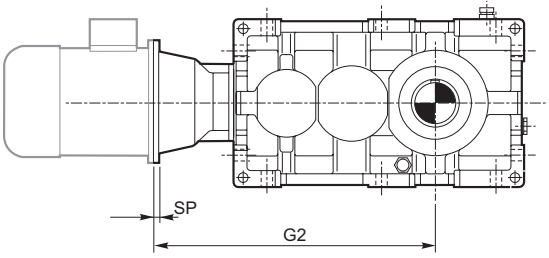

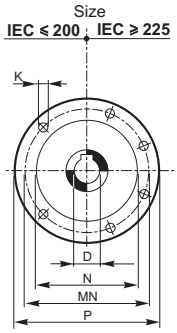

PAM

		IEC													
		71	80	90	100	112	132	160	180	200	225	250	280	315	355
D H7		14	19	24	28	28	38	42	48	55	60	65	75	80	100
P		160	200	200	250	250	300	350	350	400	450	550	550	660	800
MN		130	165	165	215	215	265	300	300	350	400	500	500	600	740
N G6		110	130	130	180	180	230	250	250	300	350	450	450	550	680
K		M8	M10	M10	M12	M12	M12	M16	M16	M16	M16	M16	M16	M20	M20
SP		12	12	12	14	14	16	18	18	20	20	20	20	24	30
G2	802			499	509	509	529	559	559	559					
	804				561	561	581	611	611	611	641				
	806				624	624	644	674	674	674	704				
	808						710	740	740	740	770	770	770		
	810						787	817	817	817	847	847	847	877	
	812						874	904	904	904	934	934	934	964	
	814							999	999	999	1029	1029	1029	1059	
	816							1109	1109	1109	1139	1139	1139	1169	1209
	818									1234	1264	1264	1264	1294	1334
	820										1396	1396	1396	1426	1466
	822-826	A richiesta / *On request* / Auf Anfrage													

1.11 Dimensioni
Materiale Carcassa - "Acciaio"

1.11 Dimensions
Housing Material - "Steel"

1.11 Abmessungen
Gehäusematerial - "Stahl"

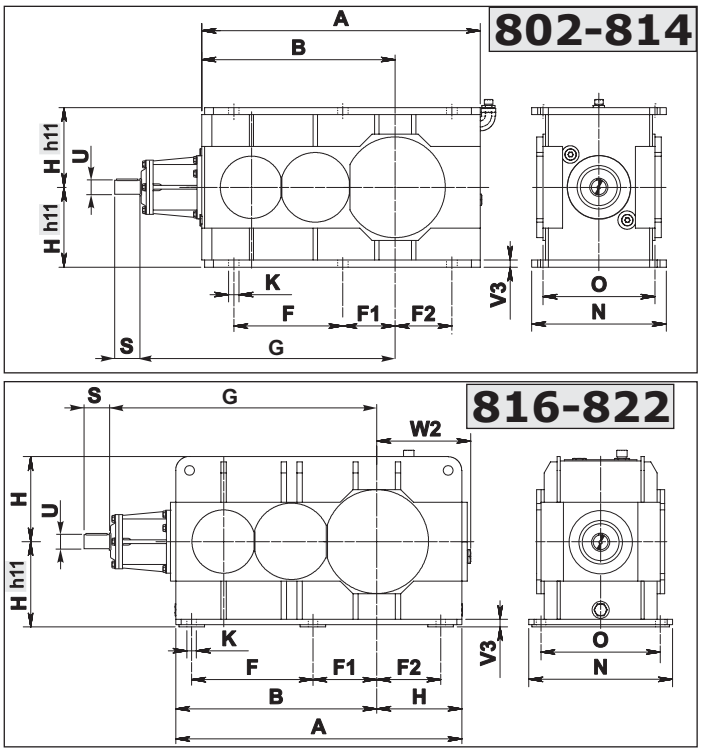

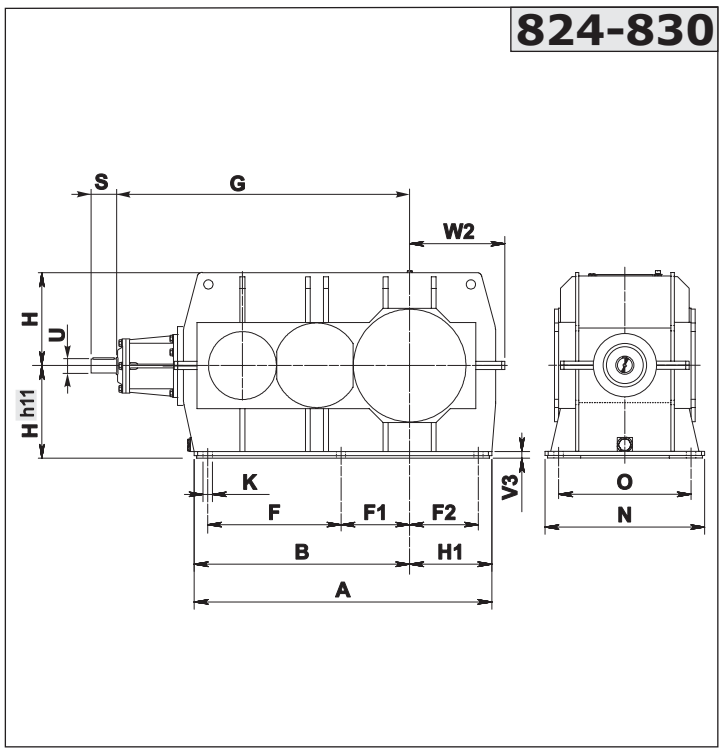

Esecuzione grafica / Shaft arrangement / Grafische Ausführung

Albero uscita / *Output shaft* / Abtriebswelle

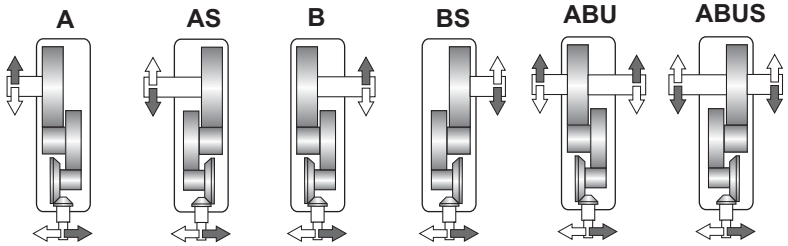

N D FD Fn

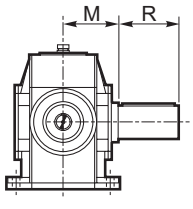

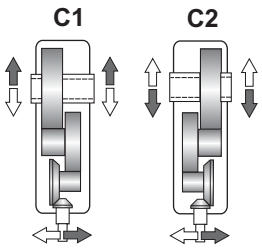

C

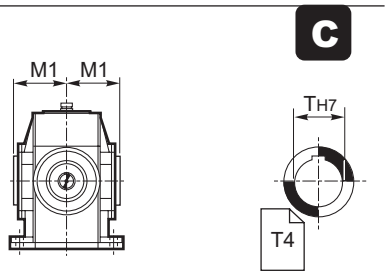

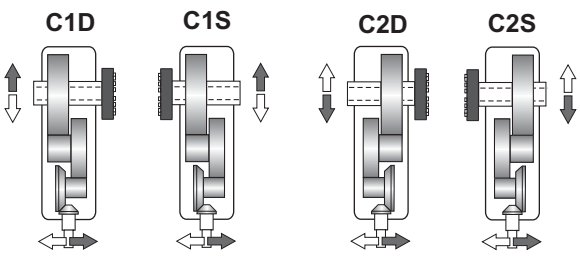

UB B CD

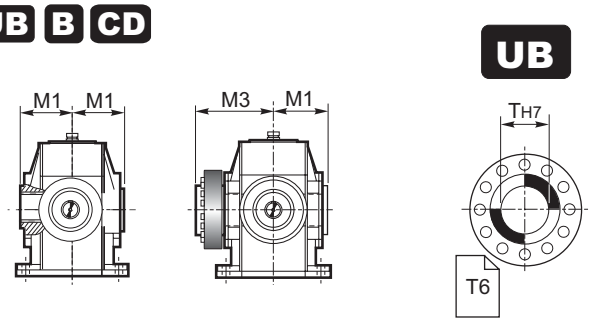

1.11 Dimensioni
Materiale Carcassa - "Acciaio"

1.11 Dimensions
Housing Material - "Steel"

1.11 Abmessungen
Gehäusematerial - "Stahl"

RX 800	Dimensioni generali / *Dimensions* / Allgemeine Abmessungen												
	A	B	F	F1	F2	H	H1	K	N	O	V3	W2	kg
802	435	305	172.5	82.5	90	125	-	18	213	180	10	-	98
804	492	342	195	91	104	140	-	20	237	200	12	-	131
806	555	385	219.5	102.5	117	160	-	22	269	225	15	-	183
808	632	432	246	116	130	180	-	25	297	250	15	-	247
810	695	485	275	130	145	200	-	27	335	280	20	-	352
812	785	545	307.5	147.5	160	225	-	30	379	315	20	-	477
814	875	610	345	165	180	250	-	33	427	355	20	-	659
816	950	670	388	185	203	280	-	36	479	400	30	321	917
818	1060	745	437.5	207.5	230	315	-	39	541	450	30	356	1281
820	1195	840	492.5	232.5	260	355	-	42	599	500	30	396	1789
822	1345	945	570	300	300	400	-	45	675	560	35	441	2499
824	1400	1020	640	320	320	450	380	48	761	630	35	480	2972
826	1575	1145	715	365	365	500	430	52	855	710	35	545	3911
828	1797	1301	805	415	415	560	496	56	965	800	40	575	6211
830	2050	1500	950	470	470	630	550	60	1080	900	45	665	9411

	Albero entrata / *Input shaft* / Antriebswelle			Albero uscita / *Output shaft* / Abtriebswelle							
	ECE			N			C		UB	B	
	U	S	G	T m6	R	M	T H7	M1	T H7	M1	M3
802	22 j6	40	405	60	112	109	60	109	60	109	170
804	24 j6	45	452	70	125	121	70	121	70	121	192
806	28 j6	50	510	80	140	137	80	137	80	137	215
808	32 k6	56	570	90	160	151	90	151	90	151	246
810	35 k6	63	640	100	180	170	100	170	100	170	266
812	40 k6	70	720	110	200	192	110	192	110	192	302
814	45 k6	80	805	125	225	216	125	216	125	216	335
816	50 k6	90	905	140	250	242	140	242	140	242	370
818	55 m6	100	1020	160	280	273	160	273	160	273	422
820	60 m6	112	1140	180	315	302	180	302	180	302	477
822	70 m6	125	1280	200	355	340	200	340	200	340	570
824	80 m6	140	1440	220	400	383	220	383	220	383	617
826	90 m6	160	1610	250	450	430	250	430	250	430	685
828	100 m6	180	1810	280	500	485	280	485	280	485	765
830	110 m6	200	2040	320	500	545	320	545	320	545	840

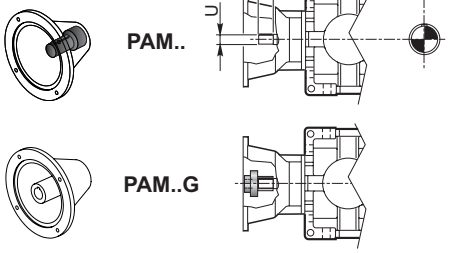

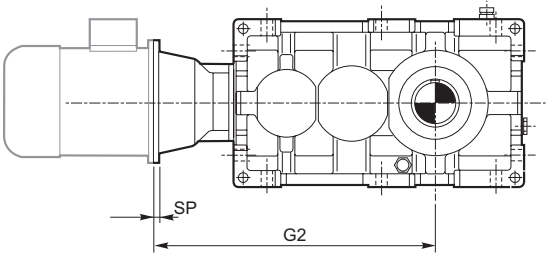

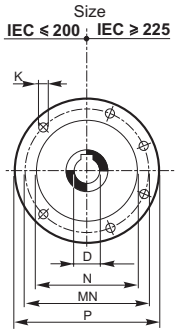

PAM

		IEC													
		71	80	90	100	112	132	160	180	200	225	250	280	315	355
D H7		14	19	24	28	28	38	42	48	55	60	65	75	80	100
P		160	200	200	250	250	300	350	350	400	450	550	550	660	800
MN		130	165	165	215	215	265	300	300	350	400	500	500	600	740
N G6		110	130	130	180	180	230	250	250	300	350	450	450	550	680
K		M8	M10	M10	M12	M12	M12	M16	M16	M16	M16	M16	M16	M20	M20
SP		12	12	12	14	14	16	18	18	20	20	20	20	24	30
G2	802			499	509	509	529	559	559	559					
	804				561	561	581	611	611	611	641				
	806				624	624	644	674	674	674	704				
	808						710	740	740	740	770	770	770		
	810						787	817	817	817	847	847	847	877	
	812						874	904	904	904	934	934	934	964	
	814							999	999	999	1029	1029	1029	1059	
	816							1109	1109	1109	1139	1139	1139	1169	1209
	818									1234	1264	1264	1264	1294	1334
	820										1396	1396	1396	1426	1466
	822-830	A richiesta / *On request* / Auf Anfrage													

1.11 Dimensioni
Materiale Carcassa - "Ghisa"

1.11 Dimensions
Housing Material - "Cast Iron"

1.11 Abmessungen
Gehäusematerial - "Guss"

802-820

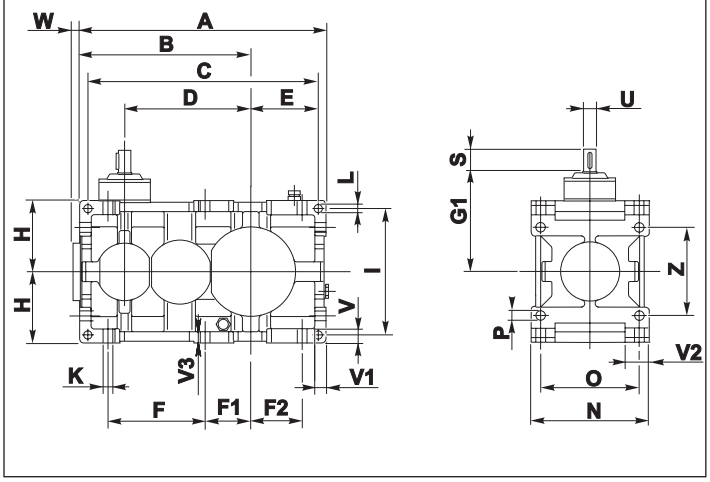

822-826

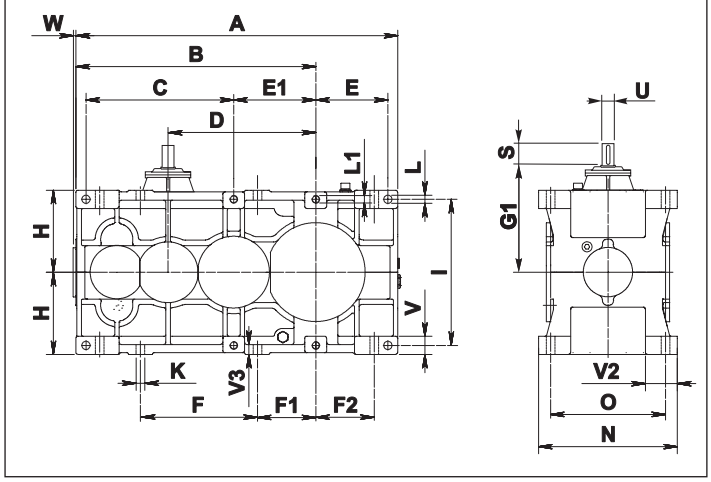

Esecuzione grafica / Shaft arrangement / Grafische Ausführung

Albero uscita / *Output shaft* / Abtriebswelle

⇨ **N D FD Fn**

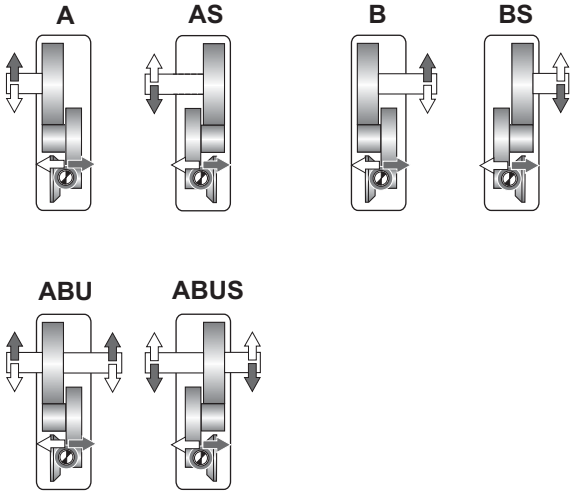

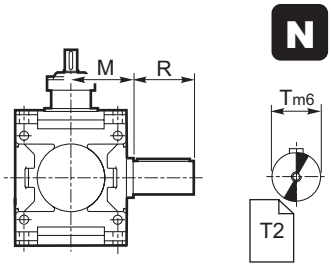

⇨ **C**

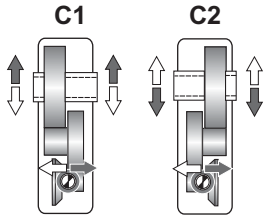

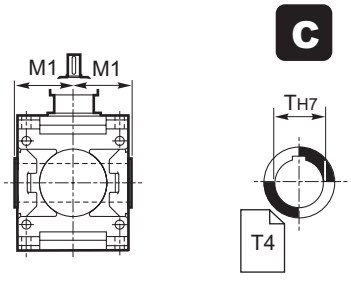

⇨ **UB B CD**

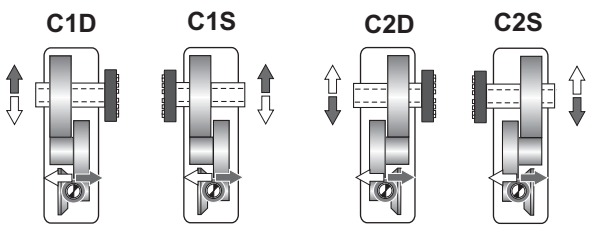

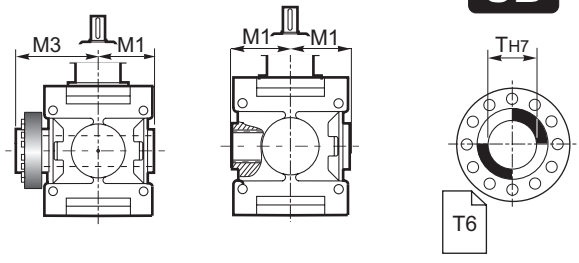

1.11 Dimensioni
Materiale Carcassa - "Ghisa"

1.11 Dimensions
Housing Material - "Cast Iron"

1.11 Abmessungen
Gehäusematerial - "Guss"

RX 800	Dimensioni generali / *Dimensions* / Allgemeine Abmessungen																						
	A	B	C	D	E	E1	F	F1	F2	H h11	I	K	L	L1	N h11	O	P	V	V1	V2	V3	W	Z	Kg
802	435	305	407	225	116	—	172.5	82.5	90	125	224	18	14	—	213	180	18	25	20	44.5	19	14	160	98
804	492	342	460	252	134	—	195	91	104	140	250	20	16	—	237	200	20	28	22.5	49	23	15	180	131
806	565	385	521	285	153	—	219.5	102.5	117	160	280	22	18	—	269	225	22	32	25	56.5	25	17	200	183
808	632	432	584	320	171	—	246	116	130	180	320	25	20	—	297	250	25	36	28	59.5	28	18	224	247
810	695	485	655	360	190	—	275	130	145	200	360	27	22	—	335	280	27	40	32	67.5	32	20	250	352
812	785	545	740	405	217.5	—	307.5	147.5	160	225	400	30	24	—	379	315	30	45	36	78.5	36	21	280	477
814	875	610	825	450	240	—	345	165	180	250	450	33	27	—	427	355	33	50	40	89	40	24	320	659
816	985	685	929	505	272	—	388	185	203	280	500	36	30	—	479	400	36	56	45	96.5	45	28	360	917
818	1110	770	1046	570	308	—	437.5	207.5	230	315	560	39	35	—	541	450	39	63	50	114.5	48	29	400	1281
820	1245	865	1173	640	344	—	492.5	232.5	260	355	638	42	39	—	599	500	42	70	56	124	56	30	450	1789
822	1570	1170	720	720	350	400	570	300	300	400	710	45	42	M39	675	560	-	90	-	162	50	29	-	2711
824	1765	1315	810	810	395	450	640	320	320	450	800	48	45	M42	761	630	-	100	-	175	55	30	-	3711
826	1970	1470	910	900	440	500	715	365	365	500	900	52	52	M45	855	710	-	100	-	197	55	33	-	4661

	Albero entrata / *Input shaft* / Antriebswelle			Albero uscita / *Output shaft* / Abtriebswelle							
	ECE			N			C		UB	B	
	U	S	G1	T m6	R	M	T H7	M1	T H7	M1	M3
802	22 j6	40	180	60	112	109	60	109	60	109	170
804	24 j6	45	200	70	125	121	70	121	70	121	192
806	28 j6	50	225	80	140	137	80	137	80	137	215
808	32 k6	56	250	90	160	151	90	151	90	151	246
810	35 k6	63	280	100	180	170	100	170	100	170	266
812	40 k6	70	315	110	200	192	110	192	110	192	302
814	45 k6	80	355	125	225	216	125	216	125	216	335
816	50 k6	90	400	140	250	242	140	242	140	242	370
818	55 m6	100	450	160	280	273	160	273	160	273	422
820	60 m6	112	500	180	315	302	180	302	180	302	477
822	70 m6	125	560	200	355	340	200	340	200	340	570
824	80 m6	140	630	220	400	383	220	383	220	383	617
826	90 m6	160	710	250	450	430	250	430	250	430	685



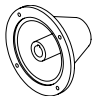

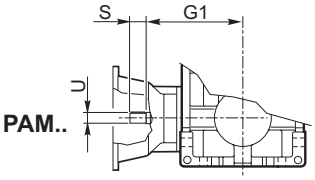

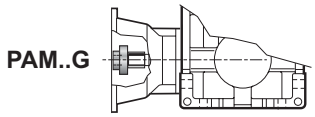

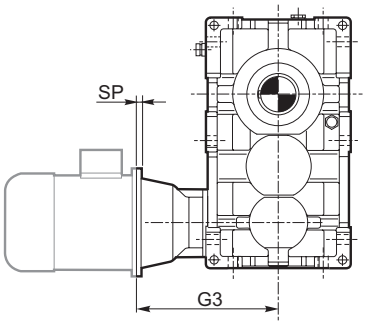

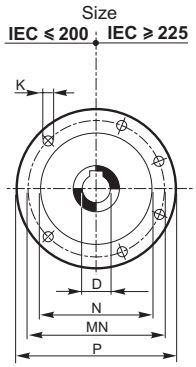

PAM

		IEC													
		71	80	90	100	112	132	160	180	200	225	250	280	315	355
D H7		14	19	24	28	28	38	42	48	55	60	65	75	80	100
P		160	200	200	250	250	300	350	350	400	450	550	550	660	800
MN		130	165	165	215	215	265	300	300	350	400	500	500	600	740
N G6		110	130	130	180	180	230	250	250	300	350	450	450	550	680
K		M8	M10	M10	M12	M12	M12	M16	M16	M16	M16	M16	M16	M20	M20
SP		12	12	12	14	14	16	18	18	20	20	20	20	24	30
G3	802			274	284	284	304	334	334	334					
	804				309	309	329	359	359	359	389				
	806				339	339	359	389	389	389	419				
	808						390	420	420	420	450	450	450		
	810						427	457	457	457	487	487	487	517	
	812						469	499	499	499	529	529	529	559	
	814							549	549	549	579	579	579	609	
	816							604	604	604	634	634	634	664	704
	818									664	694	694	694	724	764
	820										756	756	756	786	826
	822-826	A richiesta / *On request* / Auf Anfrage													

1.11 Dimensioni
Materiale Carcassa - "Acciaio"

1.11 Dimensions
Housing Material - "Steel"

1.11 Abmessungen
Gehäusematerial - "Stahl"

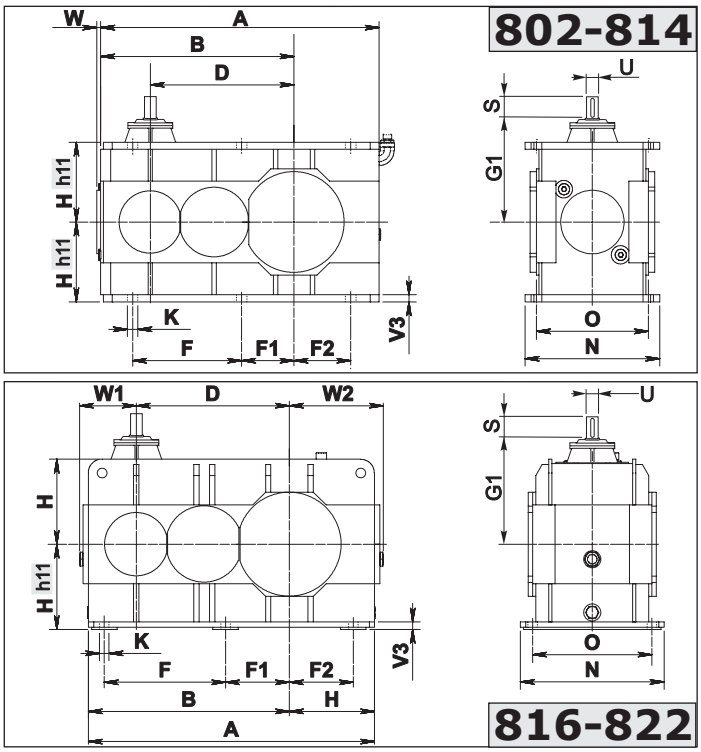

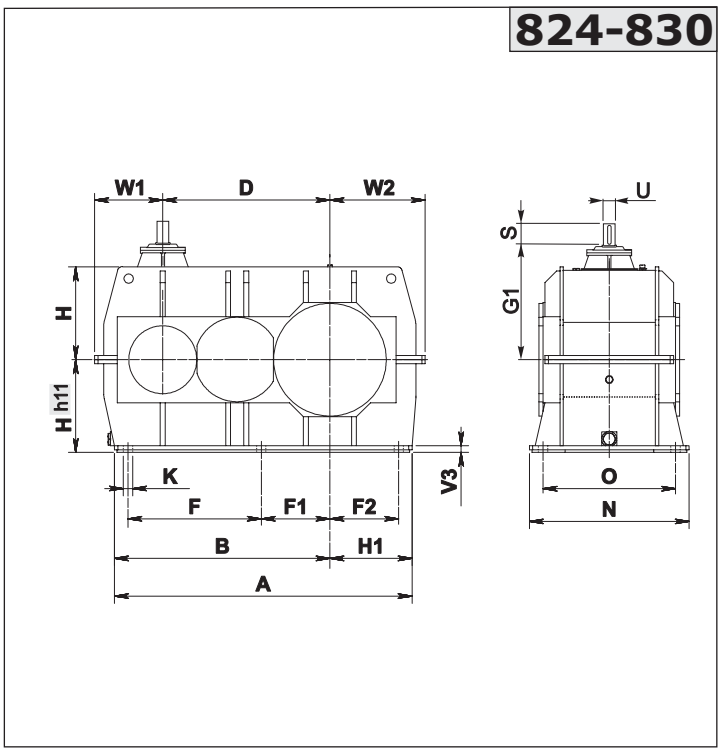

Esecuzione grafica / Shaft arrangement / Grafische Ausführung

Albero uscita / *Output shaft* / Abtriebswelle

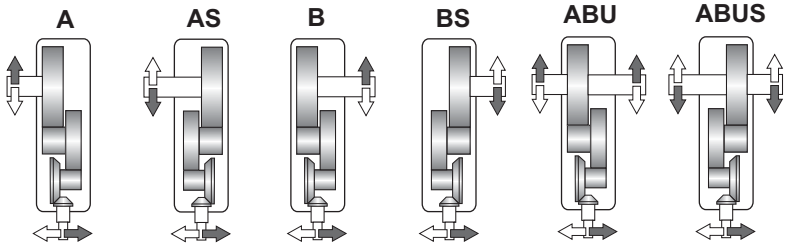

N D FD Fn

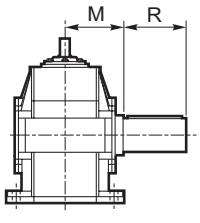

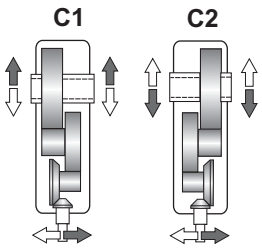

C

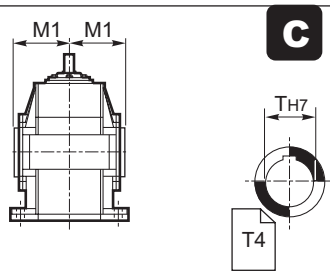

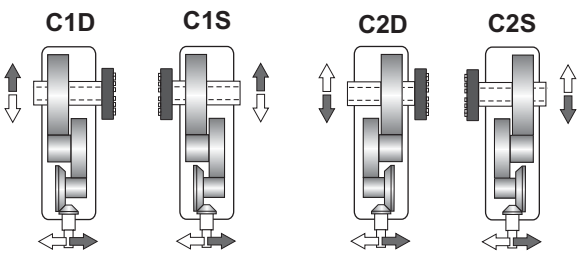

UB B CD

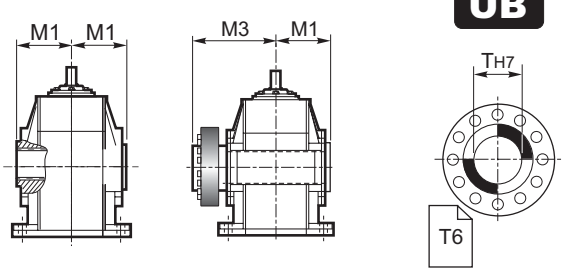

1.11 Dimensioni
Materiale Carcassa - "Acciaio"

1.11 Dimensions
Housing Material - "Steel"

1.11 Abmessungen
Gehäusematerial - "Stahl"

RX 800	Dimensioni generali / *Dimensions* / Allgemeine Abmessungen															
	A	B	D	F	F1	F2	H	H1	K	N	O	V3	W	W1	W2	kg
802	435	305	225	172.5	82.5	90	125	-	18	213	180	10	14	-	-	98
804	492	342	252	195	91	104	140	-	20	237	200	12	15	-	-	131
806	565	385	285	219.5	102.5	117	160	-	22	269	225	15	17	-	-	183
808	632	432	320	246	116	130	180	-	25	297	250	15	18	-	-	247
810	695	485	360	275	130	145	200	-	27	335	280	20	20	-	-	352
812	785	545	405	307.5	147.5	160	225	-	30	379	315	20	21	-	-	477
814	875	610	450	345	165	180	250	-	33	427	355	20	24	-	-	659
816	950	670	505	388	185	203	280	-	36	479	400	30	-	196	321	917
818	1060	745	570	437.5	207.5	230	315	-	39	541	450	30	-	216	356	1281
820	1195	840	640	492.5	232.5	260	355	-	42	599	500	30	-	241	396	1789
822	1345	945	720	570	300	300	400	-	45	675	560	35	-	266	441	2499
824	1400	1020	810	640	320	320	450	380	48	761	630	35	-	300	480	2972
826	1575	1145	900	715	365	365	500	430	52	855	710	35	-	335	545	3911
828	1797	1301	1010	805	415	415	560	496	56	965	800	40	-	411	575	6211
830	2050	1500	1140	950	470	470	630	550	60	1080	900	45	-	475	665	9411

	Albero entrata / *Input shaft* / Antriebswelle			Albero uscita / *Output shaft* / Abtriebswelle								
	ECE			N			C		UB		B	
	U	S	G1	T m6	R	M	T H7	M1	T H7	M1	M3	
802	22 j6	40	180	60	112	109	60	109	60	109	170	
804	24 j6	45	200	70	125	121	70	121	70	121	192	
806	28 j6	50	225	80	140	137	80	137	80	137	215	
808	32 k6	56	250	90	160	151	90	151	90	151	246	
810	35 k6	63	280	100	180	170	100	170	100	170	266	
812	40 k6	70	315	110	200	192	110	192	110	192	302	
814	45 k6	80	355	125	225	216	125	216	125	216	335	
816	50 k6	90	400	140	250	242	140	242	140	242	370	
818	55 m6	100	450	160	280	273	160	273	160	273	422	
820	60 m6	112	500	180	315	302	180	302	180	302	477	
822	70 m6	125	560	200	355	340	200	340	200	340	570	
824	80 m6	140	630	220	400	383	220	383	220	383	617	
826	90 m6	160	710	250	450	430	250	430	250	430	685	
828	100 m6	180	800	280	500	485	280	485	280	485	765	
830	110 m6	200	900	320	500	545	320	545	320	545	840	



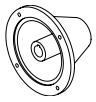

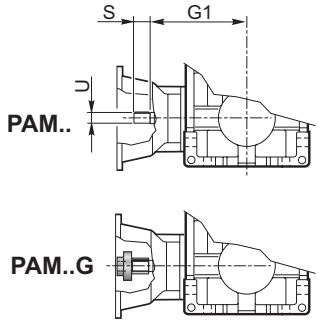

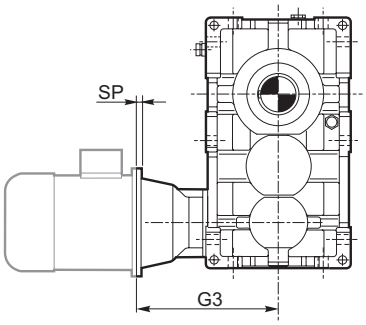

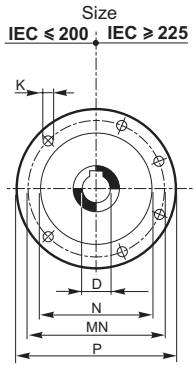

PAM

		IEC													
		71	80	90	100	112	132	160	180	200	225	250	280	315	355
D H7		14	19	24	28	28	38	42	48	55	60	65	75	80	100
P		160	200	200	250	250	300	350	350	400	450	550	550	660	800
MN		130	165	165	215	215	265	300	300	350	400	500	500	600	740
N G6		110	130	130	180	180	230	250	250	300	350	450	450	550	680
K		M8	M10	M10	M12	M12	M12	M16	M16	M16	M16	M16	M16	M20	M20
SP		12	12	12	14	14	16	18	18	20	20	20	20	24	30
G3	802			274	284	284	304	334	334	334					
	804				309	309	329	359	359	359	389				
	806				339	339	359	389	389	389	419				
	808						390	420	420	420	450	450	450		
	810						427	457	457	457	487	487	487	517	
	812						469	499	499	499	529	529	529	559	
	814							549	549	549	579	579	579	609	
	816							604	604	604	634	634	634	664	704
	818									664	694	694	694	724	764
	820										756	756	756	786	826
	822-830	A richiesta / *On request* / Auf Anfrage													

1.11 Dimensioni
1.11 Dimensions
1.11 Abmessungen

Materiale Carcassa - "Ghisa"
Housing Material - "Cast Iron"
Gehäusematerial - "Guss"

802-820

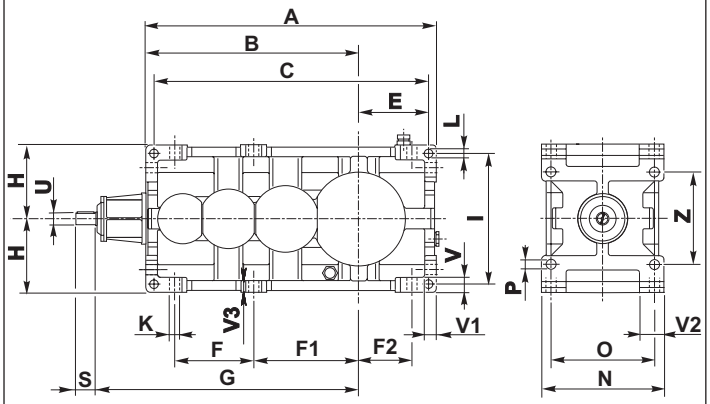

822-826

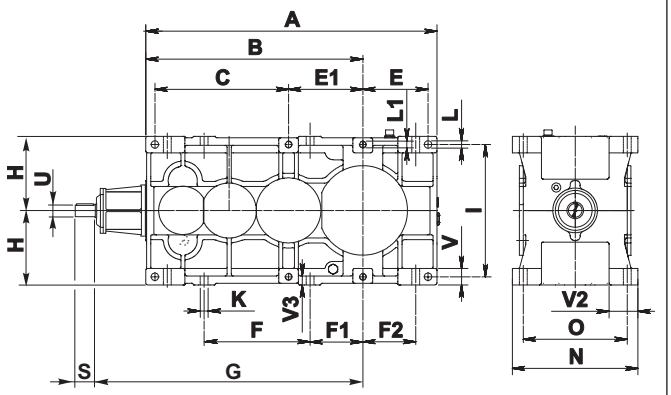

Esecuzione grafica / Shaft arrangement / Grafische Ausführung

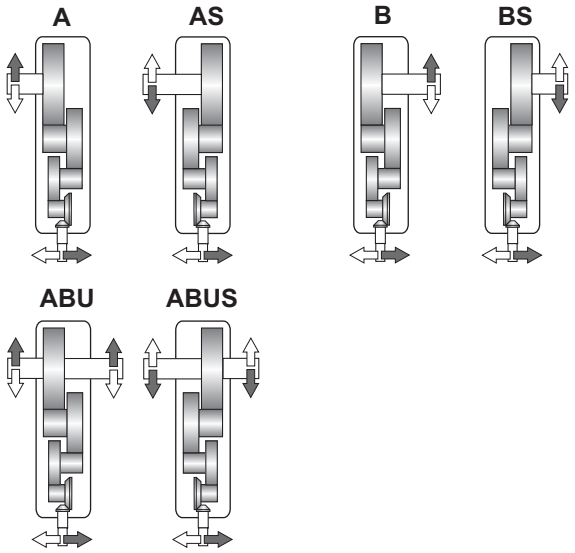

Albero uscita / *Output shaft* / Abtriebswelle

N D FD Fn

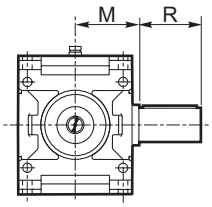

N

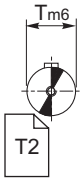

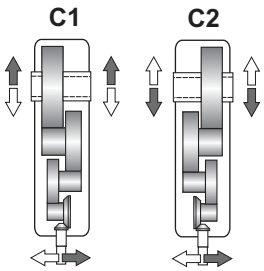

C

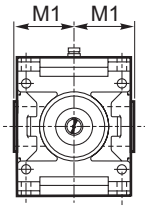

C

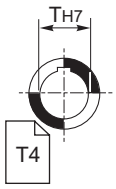

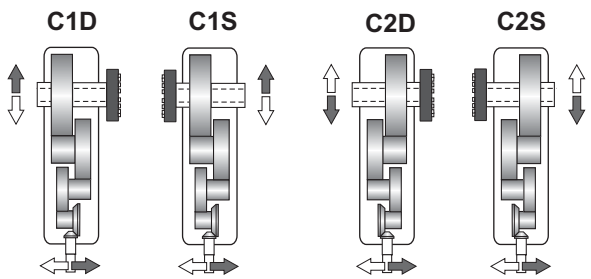

UB B CD

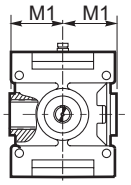

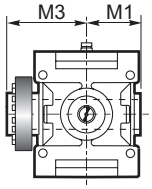

UB

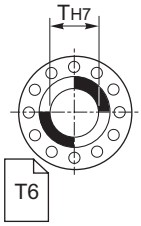

1.11 Dimensioni
Materiale Carcassa - "Ghisa"

1.11 Dimensions
Housing Material - "Cast Iron"

1.11 Abmessungen
Gehäusematerial - "Guss"

RX 800	Dimensioni generali / *Dimensions* / Allgemeine Abmessungen																					
	A	B	C	E	E1	F	F1	F2	H h11	I	K	L	L1	N h11	O	P	V	V1	V2	V3	Z	Kg
802	498	368	470	116	—	136	182	90	125	224	18	14	—	213	180	18	25	20	44.5	19	160	110
804	562	412	530	134	—	153	202.5	103.5	140	250	20	16	—	237	200	20	28	22.5	49	23	180	139
806	635	465	601	153	—	173	229	117	160	280	22	18	—	269	225	22	32	25	56.5	25	200	204
808	712	522	674	171	—	194	258	130	180	320	25	20	—	297	250	25	36	28	59.5	28	224	284
810	795	585	755	190	—	216	288	144	200	360	27	22	—	335	280	27	40	32	67.5	32	250	393
812	897	657	852	217.5	—	242	324.5	159.5	225	400	30	24	—	379	315	30	45	36	78.5	36	280	545
814	1000	735	950	240	—	271	363	179	250	450	33	27	—	427	355	33	50	40	89	40	320	769
816	1125	825	1069	272	—	305	407.5	202.5	280	500	36	30	—	479	400	36	56	45	96.5	45	360	1056
818	1270	930.	1206	308	—	345	460	230	315	560	39	35	—	541	450	39	63	50	114.5	48	400	1475
820	1425	1045	1353	344	—	388	516.5	259.5	355	638	42	39	—	599	500	42	70	56	124	56	450	2060
822	1570	1170	720	350	400	770	300	300	400	710	45	42	M39	675	560	-	90	-	162	50	-	3011
824	1765	1315	810	395	450	865	320	320	450	800	48	45	M42	761	630	-	100	-	175	55	-	4111
826	1970	1470	910	440	500	970	365	365	500	900	52	52	M45	855	710	-	100	-	197	55	-	5161

	Albero entrata / *Input shaft* / Antriebswelle			Albero uscita / *Output shaft* / Abtriebswelle								
	ECE			N			C		UB		B	
	U	S	G	T m6	R	M	T H7	M1	T H7	M1	M3	
802	18 j6	32	445	60	112	109	60	109	60	109	170	
804	20 j6	36	502	70	125	121	70	121	70	121	192	
806	22 j6	40	565	80	140	137	80	137	80	137	215	
808	24 j6	45	632	90	160	151	90	151	90	151	246	
810	28 j6	50	710	100	180	170	100	170	100	170	266	
812	32 k6	56	795	110	200	192	110	192	110	192	302	
814	35 k6	63	890	125	225	216	125	216	125	216	335	
816	40 k6	70	1000	140	250	242	140	242	140	242	370	
818	45 k6	80	1125	160	280	273	160	273	160	273	422	
820	50 k6	90	1265	180	315	302	180	302	180	302	477	
822	55 m6	100	1420	200	355	340	200	340	200	340	570	
824	60 m6	112	1590	220	400	383	220	383	220	383	617	
826	70 m6	125	1780	250	450	430	250	430	250	430	685	

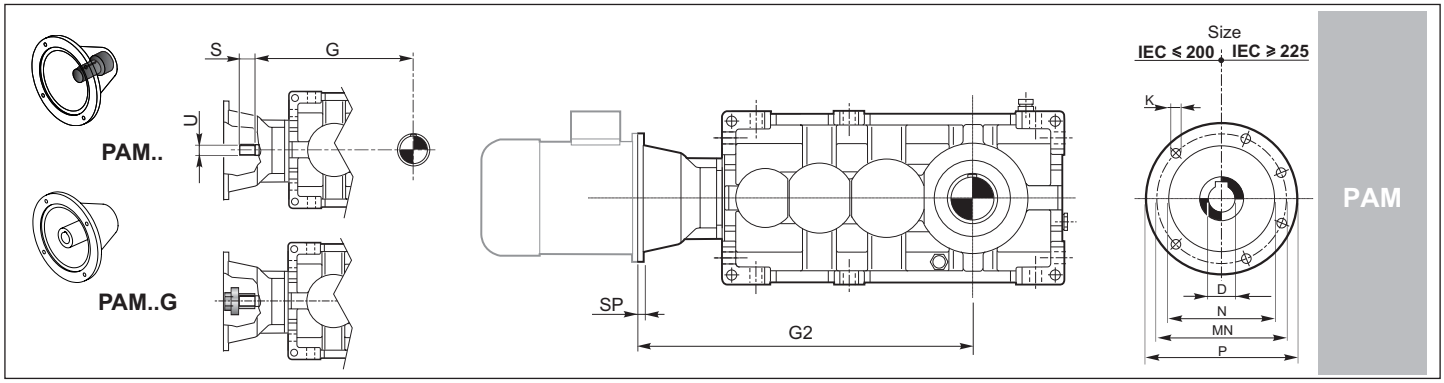

		IEC													
		71	80	90	100	112	132	160	180	200	225	250	280	315	355
D H7		14	19	24	28	28	38	42	48	55	60	65	75	80	100
P		160	200	200	250	250	300	350	350	400	450	550	550	660	800
MN		130	165	165	215	215	265	300	300	350	400	500	500	600	740
N G6		110	130	130	180	180	230	250	250	300	350	450	450	550	680
K		M8	M10	M10	M12	M12	M12	M16	M16	M16	M16	M16	M16	M20	M20
SP		12	12	12	14	14	16	18	18	20	20	20	20	24	30
G2	802	511	521	531	541	541	561								
	804		582	592	602	602	622								
	806		649	659	669	669	689	719							
	808		721	731	741	741	761	791							
	810			814	824	824	844	874	874						
	812			915	915	915	935	965	965	965					
	814				1017	1017	1037	1067	1067	1067	1097				
	816				1134	1134	1154	1184	1184	1184	1214	1214			
	818						1289	1319	1319	1319	1349	1349	1349		
	820						1439	1469	1469	1469	1499	1499	1499	1529	
	822-826	**A richiesta / *On request* / Auf Anfrage**													

1.11 Dimensioni
Materiale Carcassa - "Acciaio"

1.11 Dimensions
Housing Material - "Steel"

1.11 Abmessungen
Gehäusematerial - "Stahl"

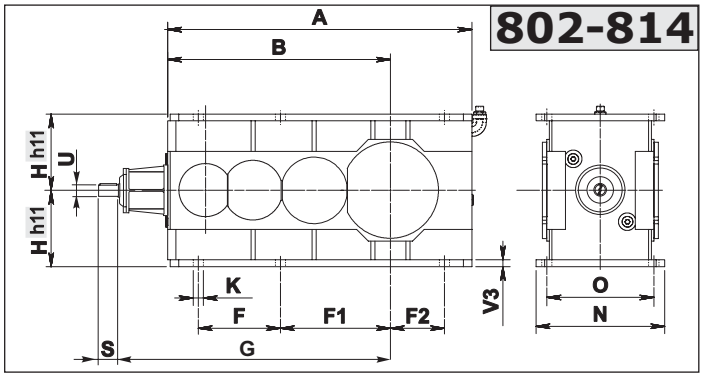

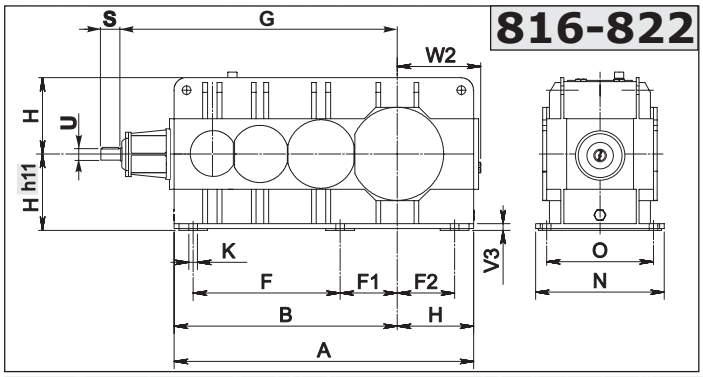

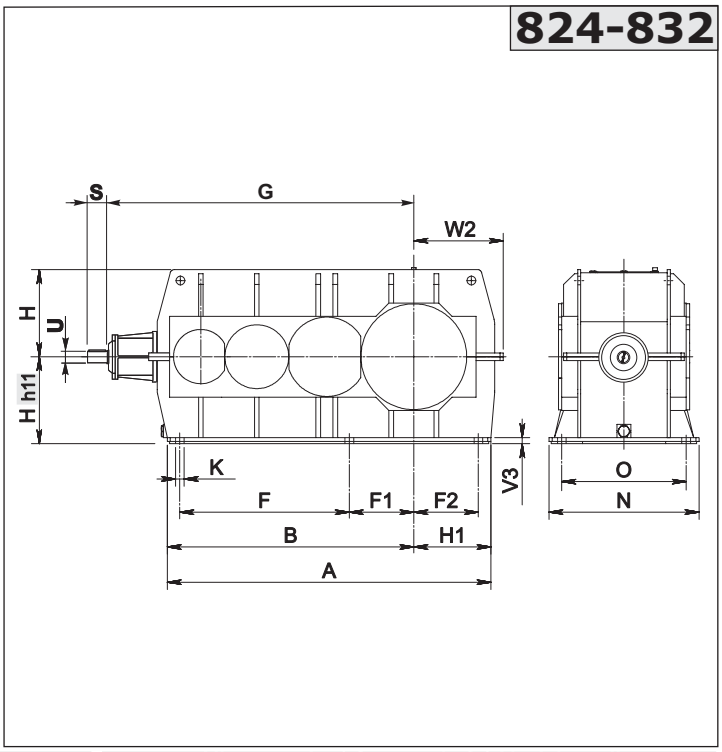

Esecuzione grafica / Shaft arrangement / Grafische Ausführung

Albero uscita / *Output shaft* / Abtriebswelle

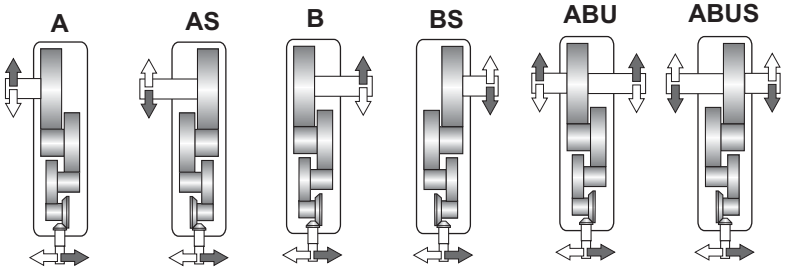

⇨ **N D FD Fn**

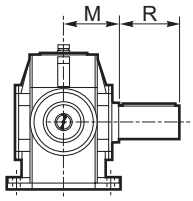

N

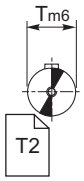

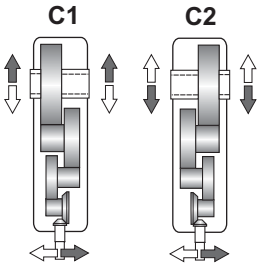

⇨ **C**

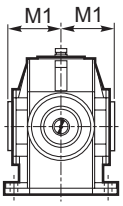

C

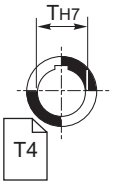

⇨ **UB B CD**

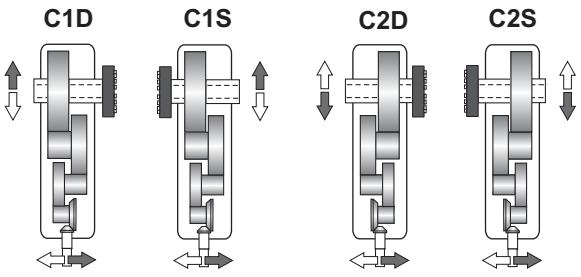

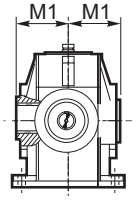

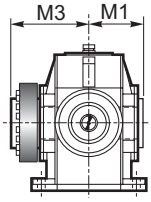

UB

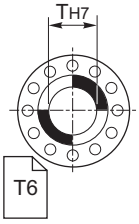

1.11 Dimensioni
Materiale Carcassa - "Acciaio"

1.11 Dimensions
Housing Material - "Steel"

1.11 Abmessungen
Gehäusematerial - "Stahl"

RX 800	Dimensioni generali / *Dimensions* / Allgemeine Abmessungen												
	A	B	F	F1	F2	H	H1	K	N	O	V3	W2	kg
802	498	368	136	182	90	125	-	18	213	180	10	-	110
804	562	412	153	202.5	103.5	140	-	20	237	200	12	-	139
806	635	465	173	229	117	160	-	22	269	225	15	-	204
808	712	522	194	258	130	180	-	25	297	250	15	-	284
810	795	585	216	288	144	200	-	27	335	280	20	-	393
812	897	657	242	324.5	159.5	225	-	30	379	315	20	-	545
814	1000	735	271	363	179	250	-	33	427	355	20	-	769
816	1105	825	305	407.5	202.5	280	-	36	479	400	30	318	1056
818	1245	930	345	460	230	315	-	39	541	450	30	357	1475
820	1400	1045	388	516.5	259.5	355	-	42	599	500	30	407	2117
822	1570	1170	770	300	300	400	-	45	675	560	35	437	3011
824	1635	1255	865	320	320	450	380	48	761	630	37	480	4011
826	1830	1400	970	365	365	500	430	52	850	710	40	545	4941
828	2082	1586	1090	415	415	560	496	56	965	800	40	575	7111
830	2355	1805	1225	470	470	630	550	60	1080	900	45	665	10511
832	2685	2055	1375	540	540	710	630	60	1180	1000	50	735	13911

	Albero entrata / *Input shaft* / Antriebswelle			Albero uscita / *Output shaft* / Abtriebswelle								
	ECE			N			C		UB		B	
	U	S	G	T m6	R	M	T H7	M1	T H7	M1	M3	
802	18 j6	32	445	60	112	109	60	109	60	109	170	
804	20 j6	36	502	70	125	121	70	121	70	121	192	
806	22 j6	40	565	80	140	137	80	137	80	137	215	
808	24 j6	45	632	90	160	151	90	151	90	151	246	
810	28 j6	50	710	100	180	170	100	170	100	170	266	
812	32 k6	56	795	110	200	192	110	192	110	192	302	
814	35 k6	63	890	125	225	216	125	216	125	216	335	
816	40 k6	70	1000	140	250	242	140	242	140	242	370	
818	45 k6	80	1125	160	280	273	160	273	160	273	422	
820	50 k6	90	1265	180	315	302	180	302	180	302	477	
822	55 m6	100	1420	200	355	340	200	340	200	340	570	
824	60 m6	112	1590	220	400	383	220	383	220	383	617	
826	70 m6	125	1780	250	450	430	250	430	250	430	685	
828	80 m6	140	2000	280	500	485	280	485	280	485	765	
830	90 m6	160	2250	320	500	545	320	545	320	545	840	
832	100 m6	180	2530	360	560	595	360	595	360	595	970	

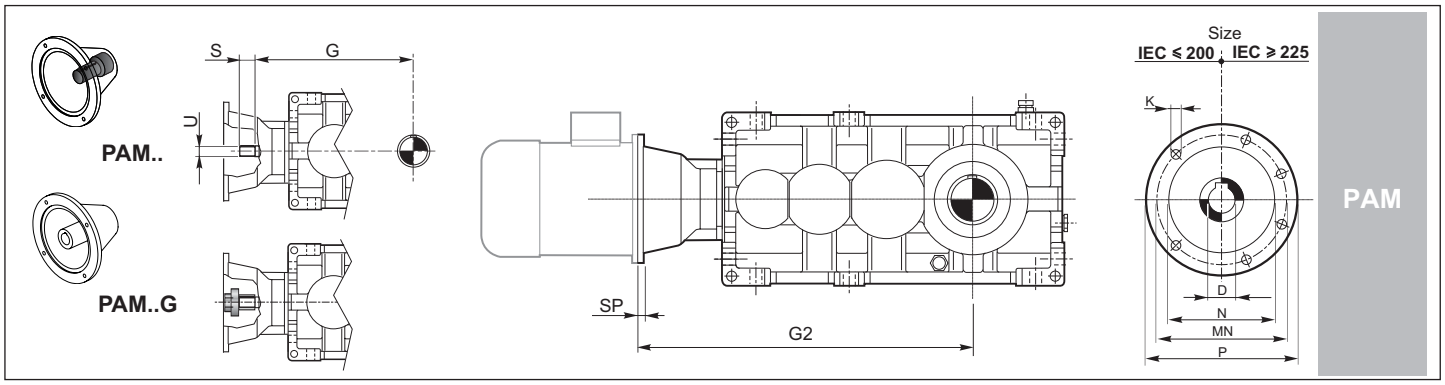

		IEC													
		71	80	90	100	112	132	160	180	200	225	250	280	315	355
D H7		14	19	24	28	28	38	42	48	55	60	65	75	80	100
P		160	200	200	250	250	300	350	350	400	450	550	550	660	800
MN		130	165	165	215	215	265	300	300	350	400	500	500	600	740
N G6		110	130	130	180	180	230	250	250	300	350	450	450	550	680
K		M8	M10	M10	M12	M12	M12	M16	M16	M16	M16	M16	M16	M20	M20
SP		12	12	12	14	14	16	18	18	20	20	20	20	24	30
G2	802	511	521	531	541	541	561								
	804		582	592	602	602	622								
	806		649	659	669	669	689	719							
	808		721	731	741	741	761	791							
	810			814	824	824	844	874	874						
	812			915	915	915	935	965	965	965					
	814				1017	1017	1037	1067	1067	1067	1097				
	816				1134	1134	1154	1184	1184	1184	1214	1214			
	818						1289	1319	1319	1319	1349	1349	1349		
	820						1439	1469	1469	1469	1499	1499	1499	1529	
	822-832	A richiesta / *On request* / Auf Anfrage													

1.11 Dimensioni
Materiale Carcassa - "Ghisa"

1.11 Dimensions
Housing Material - "Cast Iron"

1.11 Abmessungen
Gehäusematerial - "Guss"

802-820

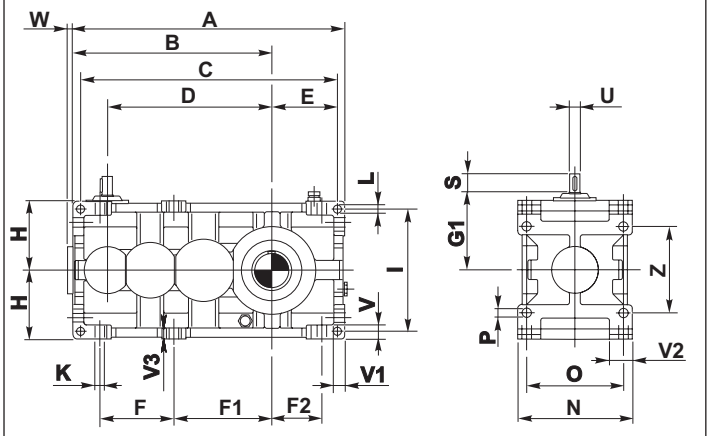

822-826

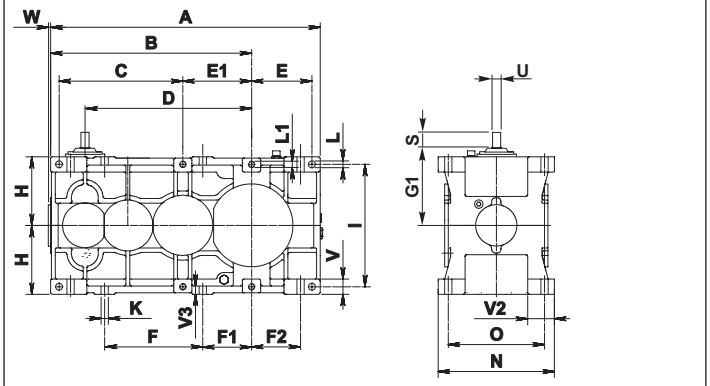

Esecuzione grafica / Shaft arrangement / Grafische Ausführung

Albero uscita / *Output shaft* / Abtriebswelle

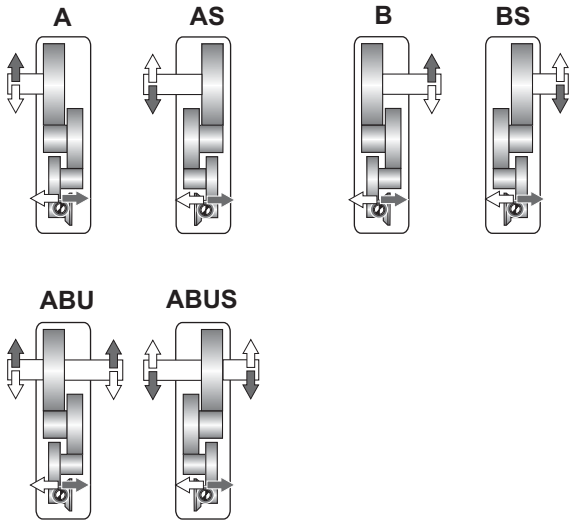

⇨ **N D FD Fn**

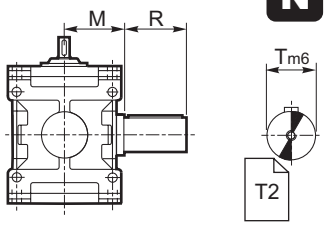

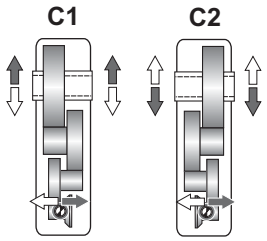

⇨ **C**

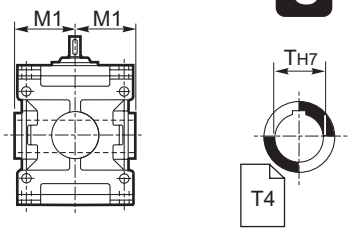

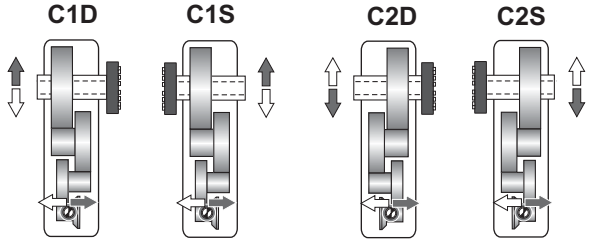

⇨ **UB B CD**

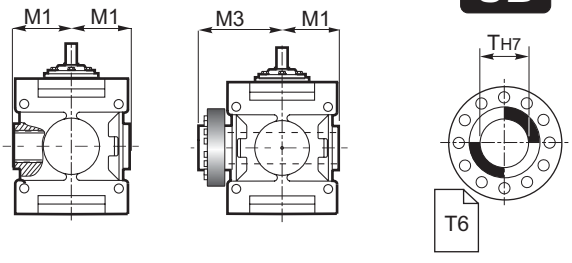

1.11 Dimensioni
Materiale Carcassa - "Ghisa"

1.11 Dimensions
Housing Material - "Cast Iron"

1.11 Abmessungen
Gehäusematerial - "Guss"

RX 800	Dimensioni generali / *Dimensions* / Allgemeine Abmessungen																						
	A	B	C	D	E	E1	F	F1	F2	H h11	I	K	L	L1	N h11	O	P	V	V1	V2	V3	W	Z	Kg
802	498	368	470	305	116	—	136	182	90	125	224	18	14	—	213	180	18	25	20	44.5	19	11	160	110
804	562	412	530	342	134	—	153	202.5	103.5	140	250	20	16	—	237	200	20	28	22.5	49	23	14	180	139
806	635	465	601	385	153	—	173	229	117	160	280	22	18	—	269	225	22	32	25	56.5	25	16	200	204
808	712	522	674	432	171	—	194	258	130	180	320	25	20	—	297	250	25	36	28	59.5	28	16	224	284
810	795	585	755	485	190	—	216	288	144	200	360	27	22	—	335	280	27	40	32	67.5	32	18	250	393
812	897	657	852	545	217.5	—	242	324.5	159.5	225	400	30	24	—	379	315	30	45	36	78.5	36	19	280	545
814	1000	735	950	610	240	—	271	363	179	250	450	33	27	—	427	355	33	50	40	89	40	22	320	769
816	1125	825	1069	685	272	—	305	407.5	202.5	280	500	36	30	—	479	400	36	56	45	96.5	45	21	360	1056
818	1270	930.	1206	770	308	—	345	460	230	315	560	39	35	—	541	450	39	63	50	114.5	48	24	400	1475
820	1425	1045	1353	865	344	—	388	516.5	259.5	355	638	42	39	—	599	500	42	70	56	124	56	28	450	2060
822	1570	1170	720	970	350	400	770	300	300	400	710	45	42	M39	675	560	-	90	-	162	50	29	-	3011
824	1765	1315	810	1090	395	450	865	320	320	450	800	48	45	M42	761	630	-	100	-	175	55	30	-	4111
826	1970	1470	910	1220	440	500	970	365	365	500	900	52	52	M45	855	710	-	100	-	197	55	33	-	5161

	Albero entrata / *Input shaft* / Antriebswelle			Albero uscita / *Output shaft* / Abtriebswelle								
	ECE			N			C			UB	B	
	U	S	G1	T m6	R	M	T H7	M1		T H7	M1	M3
802	18 j6	32	140	60	112	109	60	109		60	109	170
804	20 j6	36	160	70	125	121	70	121		70	121	192
806	22 j6	40	180	80	140	137	80	137		80	137	215
808	24 j6	45	200	90	160	151	90	151		90	151	246
810	28 j6	50	225	100	180	170	100	170		100	170	266
812	32 k6	56	250	110	200	192	110	192		110	192	302
814	35 k6	63	280	125	225	216	125	216		125	216	335
816	40 k6	70	315	140	250	242	140	242		140	242	370
818	45 k6	80	355	160	280	273	160	273		160	273	422
820	50 k6	90	400	180	315	302	180	302		180	302	477
822	55 m6	100	450	200	355	340	200	340		200	340	570
824	60 m6	112	500	220	400	383	220	383		220	383	617
826	70 m6	125	560	250	450	430	250	430		250	430	685



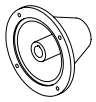

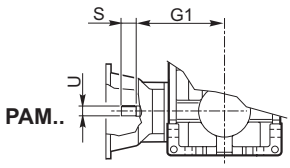

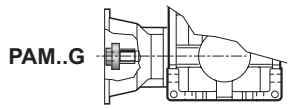

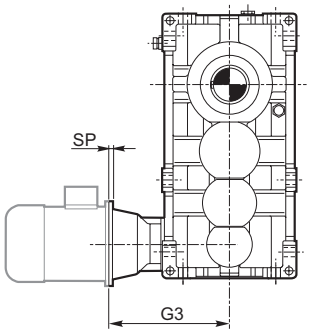

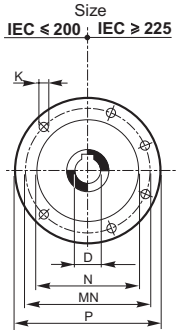

PAM

		IEC													
		71	80	90	100	112	132	160	180	200	225	250	280	315	355
D H7		14	19	24	28	28	38	42	48	55	60	65	75	80	100
P		160	200	200	250	250	300	350	350	400	450	550	550	660	800
MN		130	165	165	215	215	265	300	300	350	400	500	500	600	740
N G6		110	130	130	180	180	230	250	250	300	350	450	450	550	680
K		M8	M10	M10	M12	M12	M12	M16	M16	M16	M16	M16	M16	M20	M20
SP		12	12	12	14	14	16	18	18	20	20	20	20	24	30
G3	802	206	216	226	236	236	256								
	804		240	250	260	260	280								
	806		264	274	284	284	304	334							
	808		289	299	309	309	329	359							
	810			329	339	339	359	389	389						
	812			370	370	370	390	420	420	420					
	814				407	407	427	457	457	457	487				
	816				449	449	469	499	499	499	529	529			
	818						519	549	549	549	579	579	579		
	820						574	604	604	604	634	634	634	664	
	822-826	**A richiesta / *On request* / Auf Anfrage**													

1.11 Dimensioni
Materiale Carcassa - "Acciaio"

1.11 Dimensions
Housing Material - "Steel"

1.11 Abmessungen
Gehäusematerial - "Stahl"

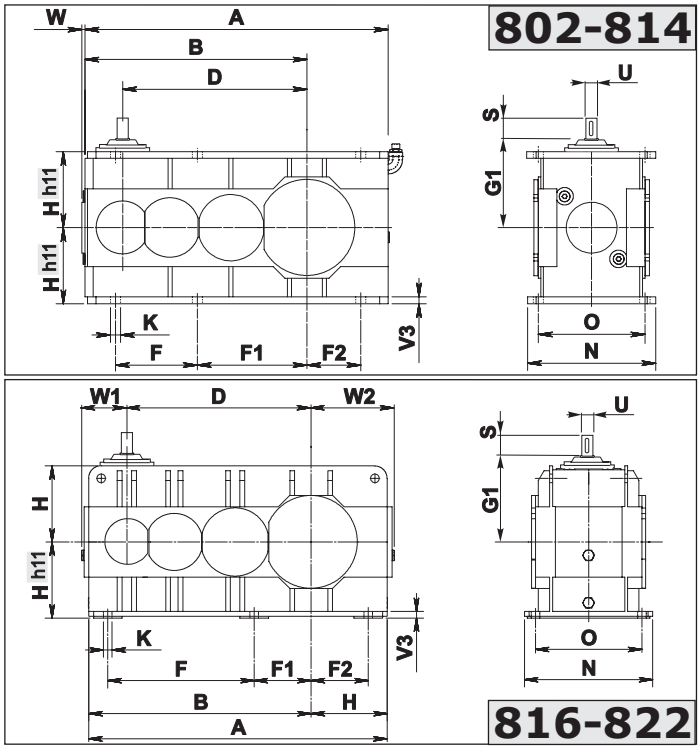

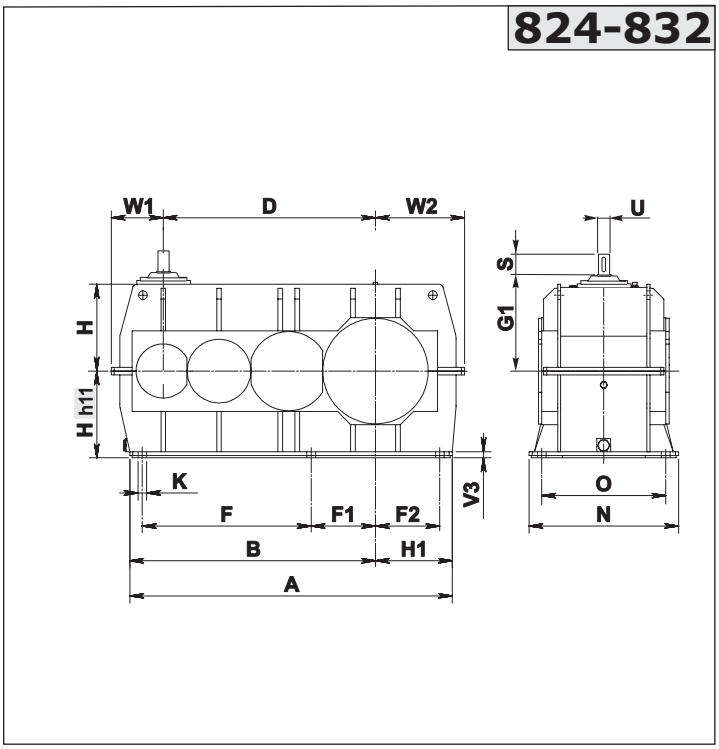

Esecuzione grafica / Shaft arrangement / Grafische Ausführung

Albero uscita / *Output shaft* / Abtriebswelle

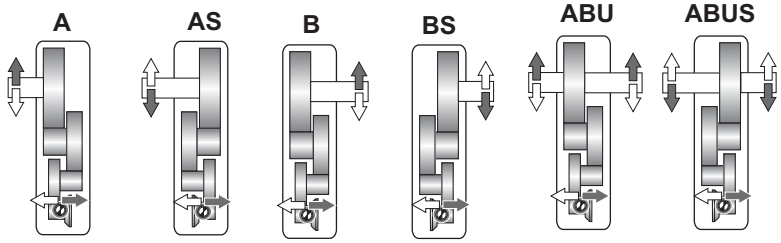

N D FD Fn

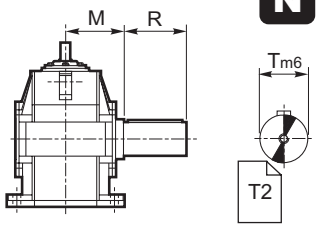

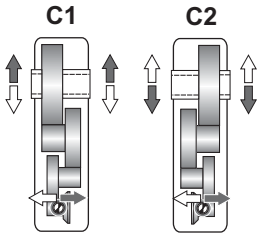

C

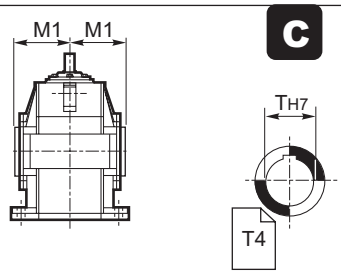

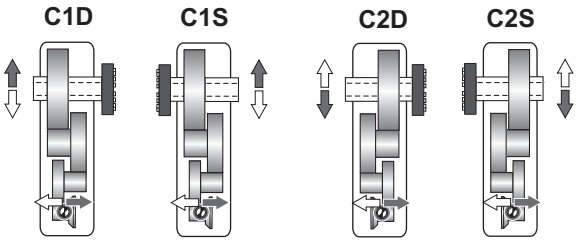

UB B CD

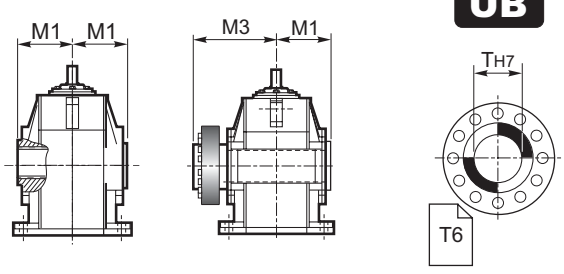

1.11 Dimensioni
Materiale Carcassa - "Acciaio"

1.11 Dimensions
Housing Material - "Steel"

1.11 Abmessungen
Gehäusematerial - "Stahl"

RX 800	Dimensioni generali / *Dimensions* / Allgemeine Abmessungen															
	A	B	D	F	F1	F2	H	H1	K	N	O	V3	W	W1	W2	kg
802	498	368	305	136	182	90	125	-	18	213	180	10	11	-	-	110
804	562	412	342	153	202.5	103.5	140	-	20	237	200	12	14	-	-	139
806	635	465	385	173	229	117	160	-	22	269	225	15	16	-	-	204
808	712	522	432	194	258	130	180	-	25	297	250	15	16	-	-	284
810	795	585	485	216	288	144	200	-	27	335	280	20	18	-	-	393
812	897	657	545	242	324.5	159.5	225	-	30	379	315	20	19	-	-	545
814	1000	735	610	271	363	179	250	-	33	427	355	20	22	-	-	769
816	1105	825	685	305	407.5	202.5	280	-	36	479	400	30	-	178	318	1056
818	1245	930	770	345	460	230	315	-	39	541	450	30	-	202	357	1475
820	1400	1045	865	388	516.5	259.5	355	-	42	599	500	30	-	232	407	2117
822	1570	1170	970	770	300	300	400	-	45	675	560	35	-	237	437	3011
824	1635	1255	1090	865	320	320	450	380	48	761	630	37	-	265	480	4011
826	1830	1400	1220	970	365	365	500	430	52	850	710	40	-	295	545	4941
828	2082	1586	1370	1090	415	415	560	496	56	965	800	40	-	336	575	7111
830	2355	1805	1540	1225	470	470	630	550	60	1080	900	45	-	380	665	10511
832	2685	2055	1730	1375	540	540	710	630	60	1180	1000	50	-	430	735	13911

	Albero entrata / *Input shaft* / Antriebswelle			Albero uscita / *Output shaft* / Abtriebswelle							
	ECE			N			C		UB	B	
	U	S	G1	T m6	R	M	T H7	M1	T H7	M1	M3
802	18 j6	32	140	60	112	109	60	109	60	109	170
804	20 j6	36	160	70	125	121	70	121	70	121	192
806	22 j6	40	180	80	140	137	80	137	80	137	215
808	24 j6	45	200	90	160	151	90	151	90	151	246
810	28 j6	50	225	100	180	170	100	170	100	170	266
812	32 k6	56	250	110	200	192	110	192	110	192	302
814	35 k6	63	280	125	225	216	125	216	125	216	335
816	40 k6	70	315	140	250	242	140	242	140	242	370
818	45 k6	80	355	160	280	273	160	273	160	273	422
820	50 k6	90	400	180	315	302	180	302	180	302	477
822	55 m6	100	450	200	355	340	200	340	200	340	570
824	60 m6	112	500	220	400	383	220	383	220	383	617
826	70 m6	125	560	250	450	430	250	430	250	430	685
828	80 m6	140	630	280	500	485	280	485	280	485	765
830	90 m6	160	710	320	500	545	320	545	320	545	840
832	100 m6	180	800	360	560	595	360	595	360	595	970



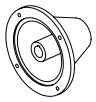

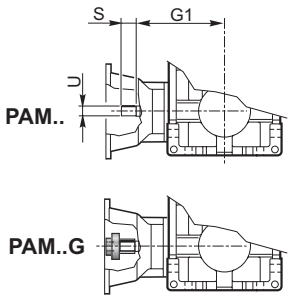

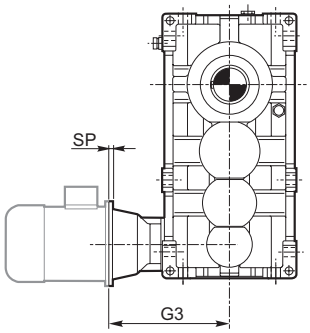

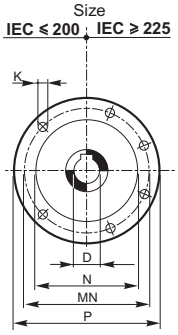

PAM

		IEC													
		71	80	90	100	112	132	160	180	200	225	250	280	315	355
D H7		14	19	24	28	28	38	42	48	55	60	65	75	80	100
P		160	200	200	250	250	300	350	350	400	450	550	550	660	800
MN		130	165	165	215	215	265	300	300	350	400	500	500	600	740
N G6		110	130	130	180	180	230	250	250	300	350	450	450	550	680
K		M8	M10	M10	M12	M12	M12	M16	M16	M16	M16	M16	M16	M20	M20
SP		12	12	12	14	14	16	18	18	20	20	20	20	24	30
G3	802	206	216	226	236	236	256								
	804		240	250	260	260	280								
	806		264	274	284	284	304	334							
	808		289	299	309	309	329	359							
	810			329	339	339	359	389	389						
	812			370	370	370	390	420	420	420					
	814				407	407	427	457	457	457	487				
	816				449	449	469	499	499	499	529	529			
	818						519	549	549	549	579	579	579		
	820						574	604	604	604	634	634	634	664	
	822-832	A richiesta / *On request* / Auf Anfrage													

1.11 Dimensioni
1.11 Dimensions
1.11 Abmessungen

Materiale Carcassa - "Ghisa"
Housing Material - "Cast Iron"
Gehäusematerial - "Guss"

802-816

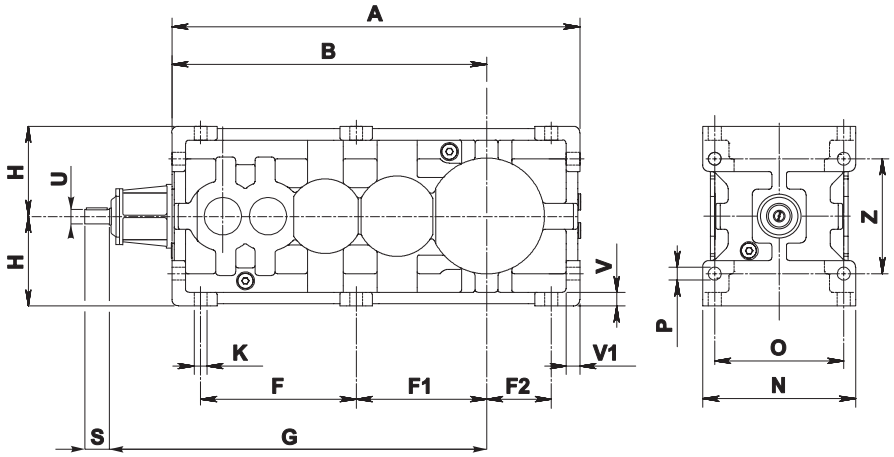

Esecuzione grafica / Shaft arrangement / Grafische Ausführung

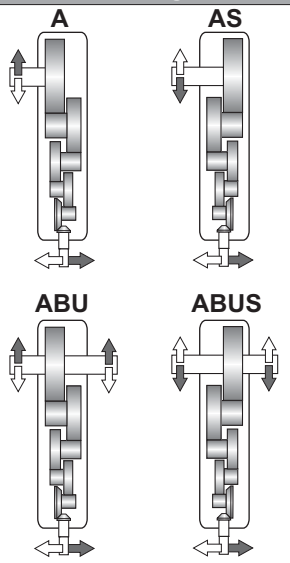

Albero uscita / *Output shaft* / Abtriebswelle

N D FD Fn

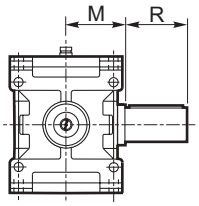

N

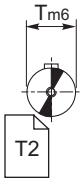

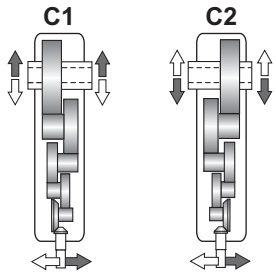

C

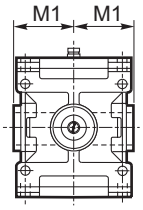

C

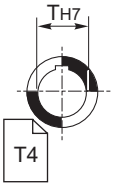

UB B CD

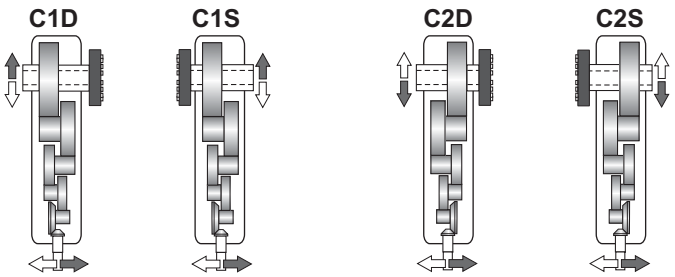

UB

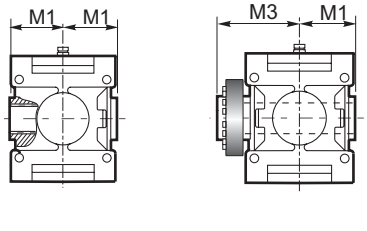

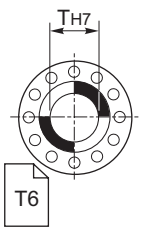

1.11 Dimensioni
Materiale Carcassa - "Ghisa"

1.11 Dimensions
Housing Material - "Cast Iron"

1.11 Abmessungen
Gehäusematerial - "Guss"

RX 800	Dimensioni generali / *Dimensions* / Allgemeine Abmessungen													
	A	B	F	F1	F2	H h11	K	N h11	O	P	V	V1	Z	Kg
802	569	439	217	182	90	125	18	213	180	18	19	19	160	110
804	626	476	229	202.5	103.5	140	20	237	200	20	21	21	180	135
806	718	548	266	229	117	160	22	269	225	22	25	25	200	205
808	785	595	280	258	130	180	25	297	250	25	28	28	224	285
810	901	691	337	288	144	200	27	335	280	27	32	32	250	395
812	991	751	355	324.5	159.5	225	30	379	315	30	36	36	280	555
814	1136	871	422	363	179	250	33	427	355	33	40	40	320	780
816	1246	946	441	407.5	202.5	280	36	479	400	36	45	45	360	1070

	Albero entrata / *Input shaft* / Antriebswelle			Albero uscita / *Output shaft* / Abtriebswelle							
	ECE			N			C		UB	B	
	U	S	G	T m6	R	M	T H7	M1	T H7	M1	M3
802	14 j6	30	479	60	112	109	60	109	60	109	170
804	14 j6	30	516	70	125	121	70	121	70	121	192
806	19 j6	40	586	80	140	137	80	137	80	137	215
808	19 j6	40	633	90	160	151	90	151	90	151	246
810	24 j6	50	737	100	180	170	100	170	100	170	266
812	24 j6	50	797	110	200	192	110	192	110	192	302
814	28 j6	60	921	125	225	216	125	216	125	216	335
816	28 j6	60	996	140	250	242	140	242	140	242	370

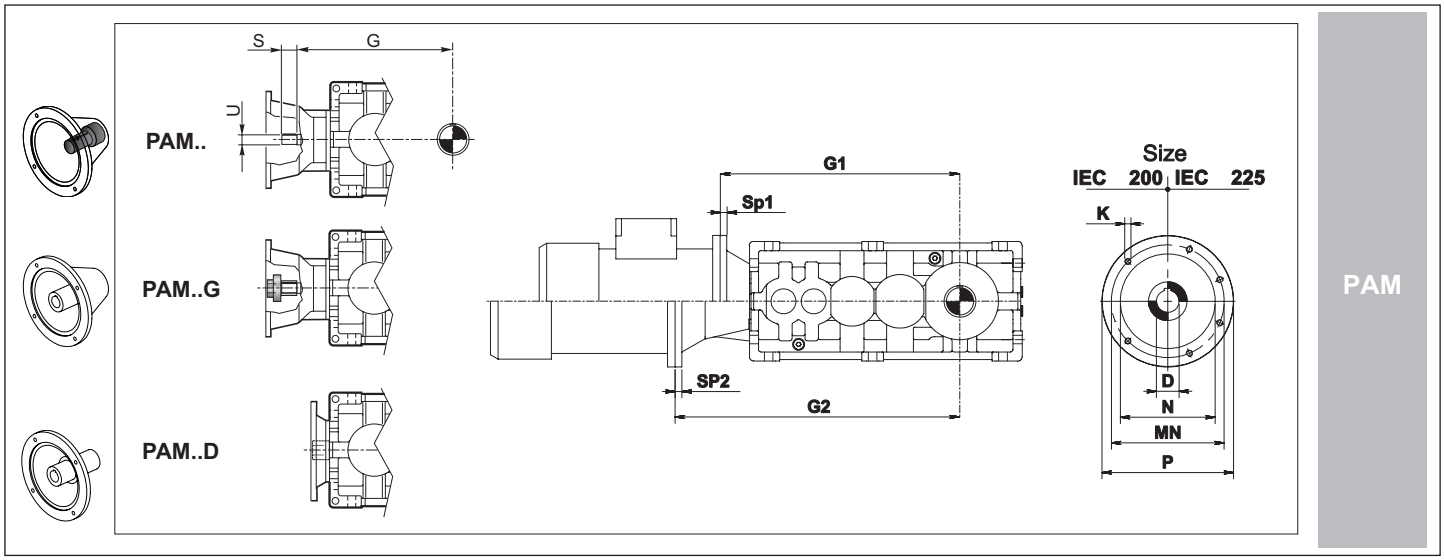

		IEC							
		71	80	90	100	112	132	160	180
D H7		14	19	24	28	28	38	42	48
P		160	200	200	250	250	300	350	350
MN		130	165	165	215	215	265	300	300
N G6		110	130	130	180	180	230	250	250
K		M8	M10	M10	M12	M12	M12	M16	M16
SP		12	12	12	14	14	16	18	18
G1/G2	802	509 / 543	509 / 564	509 / 564					
	804	546 / 580	546 / 601	546 / 601					
	806	620 / 660	620 / 681	620 / 681	620 / 691	620 / 691			
	808	667 / 707	667 / 728	667 / 728	667 / 738	667 / 738			
	810		788 / 842	788 / 842	788 / 852	788 / 852	788 / 872		
	812		848 / 902	848 / 902	848 / 912	848 / 912	848 / 932		
	814			970 / -	970 / 1047	970 / 1047	970 / 1000*	- / 1009*	- / 1009*
	816			1045 / -	1045 / 1122	1045 / 1122	1045 / 1075*	- / 1084*	- / 1084*

* Solo PAM...G - forniti con giunto tipo Rotex.

* *Only PAM...G - come with Rotex coupling.*

* nur PAM...G - Werden sie mit Kupplung Typ Rotex geliefert.

1.11 Dimensioni
1.11 Dimensions
1.11 Abmessungen

Materiale Carcassa - "Acciaio"
Housing Material - "Steel"
Gehäusematerial - "Stahl"

802-816

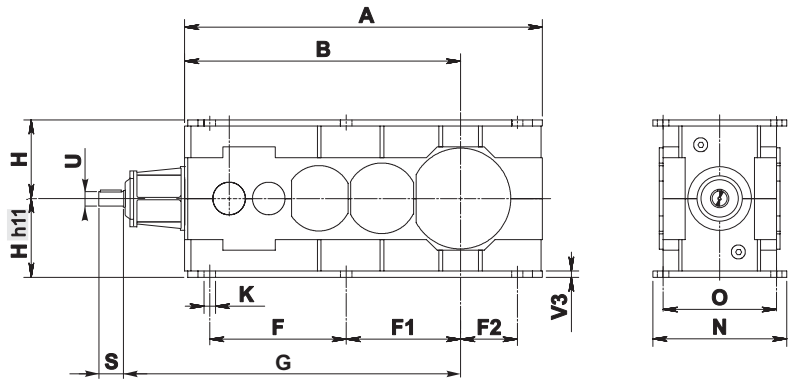

Esecuzione grafica / Shaft arrangement / Grafische Ausführung

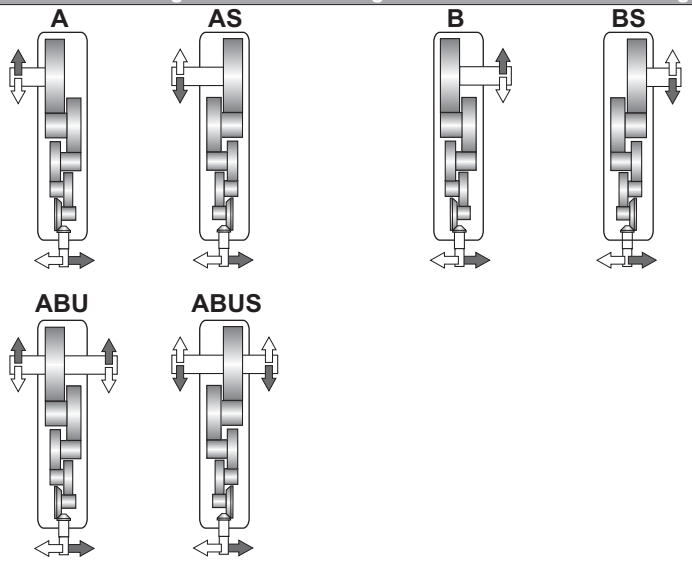

Albero uscita / *Output shaft* / Abtriebswelle

N D FD Fn

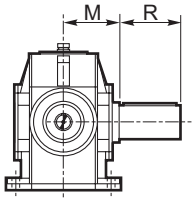

N

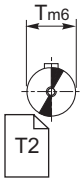

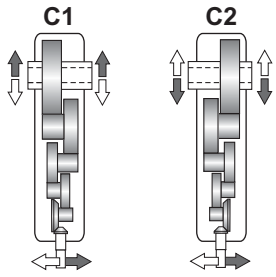

C

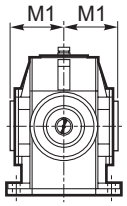

C

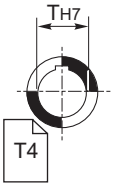

UB B CD

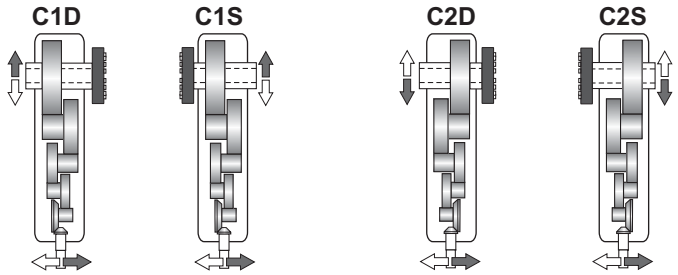

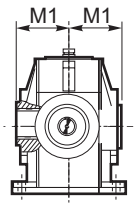

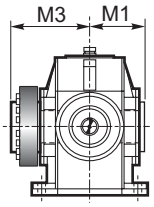

UB

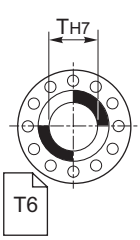

1.11 Dimensioni
Materiale Carcassa - "Acciaio"

1.11 Dimensions
Housing Material - "Steel"

1.11 Abmessungen
Gehäusematerial - "Stahl"

RX 800	Dimensioni generali / *Dimensions* / Allgemeine Abmessungen											
	A	B	F	F1	F2	H h11	H1	K	N h11	O	V3	Kg
802	569	439	217	182	90	125	-	18	213	180	10	110
804	626	476	229	202.5	103.5	140	-	20	237	200	12	135
806	718	548	266	229	117	160	-	22	269	225	15	200
808	785	595	280	258	130	180	-	25	297	250	15	280
810	901	691	337	288	144	200	-	27	335	280	20	390
812	991	751	355	324.5	159.5	225	-	30	379	315	20	550
814	1136	871	422	363	179	250	-	33	427	355	20	770
816	1246	946	441	407.5	202.5	280	-	36	479	400	20	1060

	Albero entrata / *Input shaft* / Antriebswelle			Albero uscita / *Output shaft* / Abtriebswelle							
	ECE			N			C		UB	B	
	U	S	G	T m6	R	M	T H7	M1	T H7	M1	M3
802	14 j6	30	479	60	112	109	60	109	60	109	170
804	14 j6	30	516	70	125	121	70	121	70	121	192
806	19 j6	40	586	80	140	137	80	137	80	137	215
808	19 j6	40	633	90	160	151	90	151	90	151	246
810	24 j6	50	737	100	180	170	100	170	100	170	266
812	24 j6	50	797	110	200	192	110	192	110	192	302
814	28 j6	60	921	125	225	216	125	216	125	216	335
816	28 j6	60	996	140	250	242	140	242	140	242	370

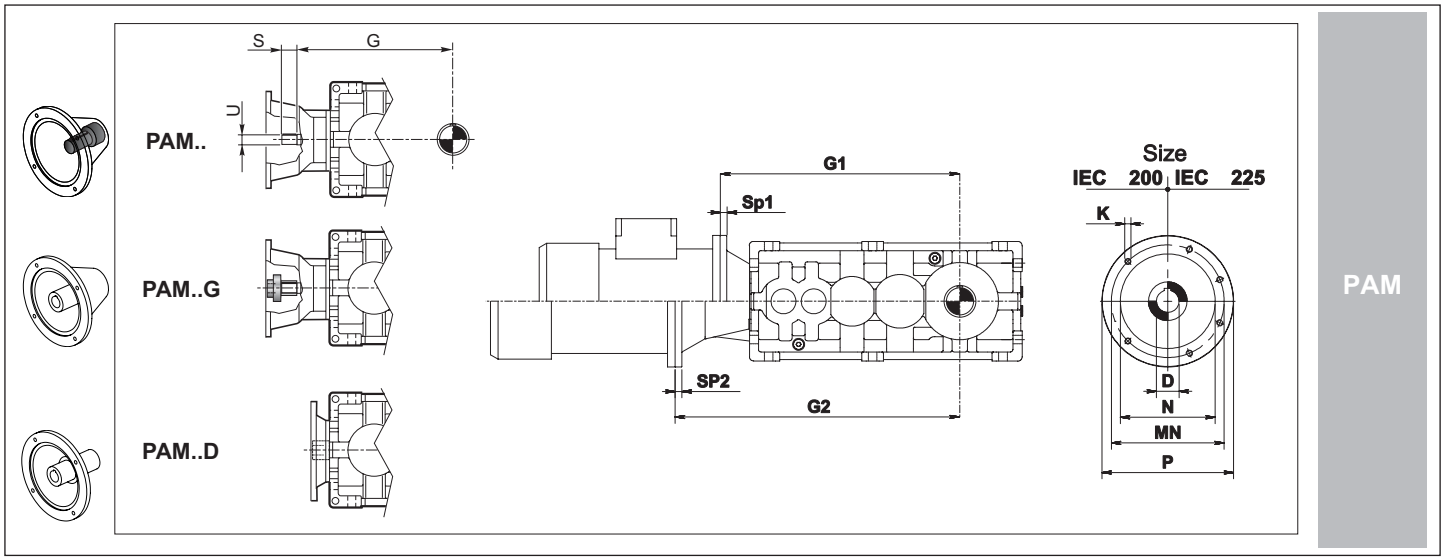

		IEC							
		71	80	90	100	112	132	160	180
D H7		14	19	24	28	28	38	42	48
P		160	200	200	250	250	300	350	350
MN		130	165	165	215	215	265	300	300
N G6		110	130	130	180	180	230	250	250
K		M8	M10	M10	M12	M12	M12	M16	M16
SP		12	12	12	14	14	16	18	18
G1/G2	802	509 / 543	509 / 564	509 / 564					
	804	546 / 580	546 / 601	546 / 601					
	806	620 / 660	620 / 681	620 / 681	620 / 691	620 / 691			
	808	667 / 707	667 / 728	667 / 728	667 / 738	667 / 738			
	810		788 / 842	788 / 842	788 / 852	788 / 852	788 / 872		
	812		848 / 902	848 / 902	848 / 912	848 / 912	848 / 932		
	814			970 / -	970 / 1047	970 / 1047	970 / 1000*	- / 1009*	- / 1009*
	816			1045 / -	1045 / 1122	1045 / 1122	1045 / 1075*	- / 1084*	- / 1084*

* Solo PAM...G - forniti con giunto tipo Rotex.

* *Only PAM...G - come with Rotex coupling.*

* nur PAM...G - Werden sie mit Kupplung Typ Rotex geliefert.

1.12 - Estremità d'albero entrata — 1.12 - Input shaft end — 1.12 - Ende der Antriebswelle

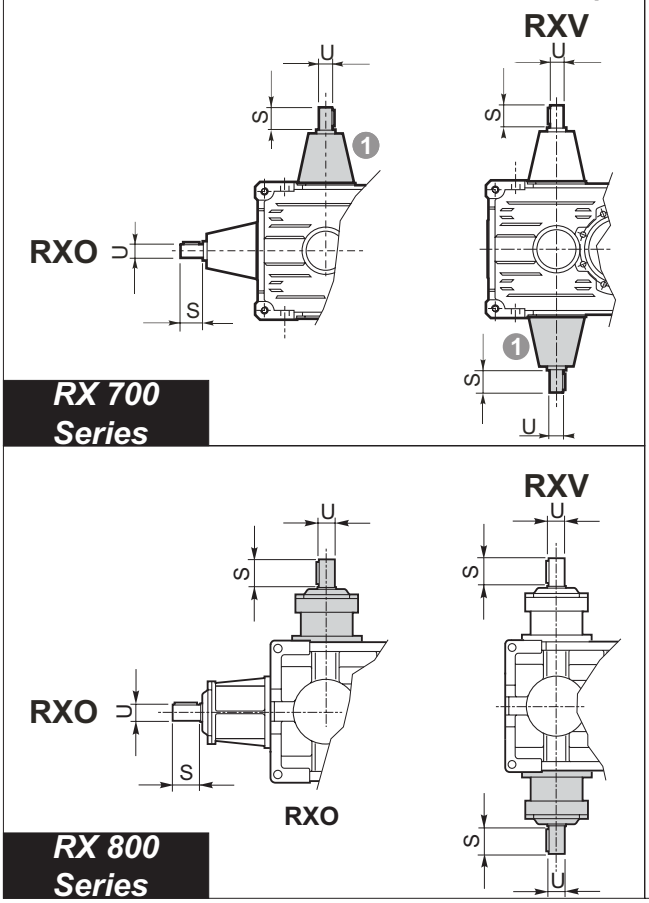

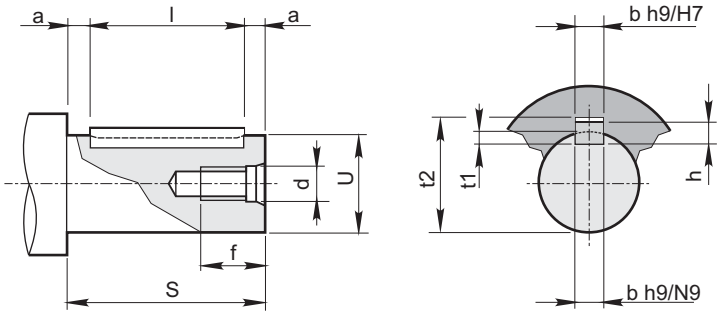

1 Estremità supplementare
Additional shaft extension
Zusatzliches Ende

A richiesta
On request
Auf Anfrage

RX 800 Series

RXO 1 RXV 1			RXO 2 RXV 2			RXO 3 RXV 3			Foro fil. testa *Tapped hole* Gewindebohrung Kopf		Cava *Keyway* Nut			Estremità d'albero *Shaft end* Wellenend			Linguetta *Key* Federkeil
Size	**U**	**S**	**Size**	**U**	**S**	**Size**	**U**	**S**	**d**	**f**	**b**	**t_1**	**t_2**	**U**	**S a11**	**a**	**bxhxl**
						802	18 j6	32	M6	18	6	3.5	20.8	18 j6	32	2	6x6x28
						804	20 j6	36	M6	18	6	3.5	22.8	20 j6	36	2	6x6x32
			802	22 j6	40	**806**	22 j6	40	M6	18	6	3.5	24.8	22 j6	40	2.5	6x6x35
			804	24 j6	45	**808**	24 j6	45	M8	22	8	4	27.3	24 j6	45	2.5	8x7x40
802	28 j6	50	**806**	28 j6	50	**810**	28 j6	50	M8	22	8	4	31.3	28 j6	50	2.5	8x7x45
804	32 k6	56	**808**	32 k6	56	**812**	32 k6	56	M8	22	10	5	35.3	32 k6	56	3	10x8x50
806	35 k6	63	**810**	35 k6	63	**814**	35 k6	63	M10	27	10	5	38.3	35 k6	63	4	10x8x55
808	40 k6	70	**812**	40 k6	70	**816**	40 k6	70	M10	27	12	5	43.3	40 k6	70	5	12x8x60
810	45 k6	80	**814**	45 k6	80	**818**	45 k6	80	M10	27	14	5.5	48.8	45 k6	80	5	14x9x70
812	50 k6	90	**816**	50 k6	90	**820**	50 k6	90	M12	35	14	5.5	53.8	50 k6	90	5	14x9x80
814	55 m6	100	**818**	55 m6	100	**822**	55 m6	100	M12	35	16	6	59.3	55 m6	100	5	16x10x90
816	60 m6	112	**820**	60 m6	112	**824**	60 m6	112	M12	35	18	7	64.4	60 m6	112	6	18x11x100
818	70 m6	125	**822**	70 m6	125	**826**	70 m6	125	M16	39	20	7.5	74.9	70 m6	125	7.5	20x12x110
820	80 m6	140	**824**	80 m6	140	**828**	80 m6	140	M16	39	22	9	85.4	80 m6	140	7.5	22x14x125
822	90 m6	160	**826**	90 m6	160	**830**	90 m6	160	M16	39	25	9	95.4	90 m6	160	10	25x14x140
824	100 m6	180	**828**	100 m6	180	**832**	100 m6	180	M20	46	28	10	106.4	100 m6	180	10	28x16x160
			830	110 m6	200				M20	46	28	10	116.4	110 m6	200	10	28x16x180

RX 700 Series / RX 800 Series

RX 700 Series RXO 1 RXV 1			RX 700 Series RXO 2 RXV 2			RX 800 Series RXO 4			Foro fil. testa *Tapped hole* Gewindebohrung Kopf		Cava *Keyway Nut*			Estremità d'albero *Shaft end* Wellenende			Linguetta *Key* Federkeil
Size	**U**	**S**	**Size**	**U**	**S**	**Size**	**U**	**S**	**d**	**f**	**b**	**t1**	**t2**	**U**	**S a11**	**a**	**bxhxl**
704	14 j6	30	**708**	14 j6	30	**802 804**	14 j6	30	M6	14	5	3	16.3	14 j6	30	2.5	5X5X25
708	19 j6	40	**712**	19 j6	40	**806 808**	19 j6	40	M6	15	6	3.5	21.8	19 j6	40	5	6X6X30
712	24 j6	50	**716**	24 j6	50	**810 812**	24 j6	50	M8	20	8	4	27.3	24 j6	50	5	8X7X40
716	28 j6	60	**720**	28 j6	60	**814 816**	28 j6	60	M8	20	8	4	31.3	28 j6	60	5	8X7X50
720	38 k6	80							M10	27	10	5	41.3	38 k6	80	5	10X8X70

1.13 Accessori

1.13 Accessories

1.13 Zubehör

Antiretro

Backstop

Rücklaufsperre

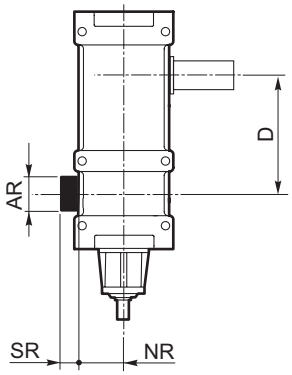

RX 700 Series	RXO1 - RXV1			
	NR	**SR**	**AR**	**D**
704	51	14	40	65
708	58.5	13.5	50	80
712	70.5	23	55	100
716	81	29	60	127
720	103.5	21	80	160

RX 700 Series	RXO2 - RXV2			
	NR	**SR**	**AR**	**D**
708	54	11.8	40	141
712	66.5	10	76	180
716	79	14	55	227
720	99	29	60	285

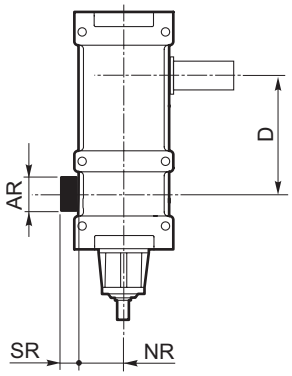

RX 800 Series	RXO1 - RXV1			
	NR	**SR**	**AR**	**D**
802	109.5	60	90	125
804	120.5	60	100	140
806	135.5	60	110	160
808	149.5	60	120	180
810	163.5	90	130	200
812	190	90	150	225
814	212	90	170	250
816	236.5	110	180	280
818	248.5	110	200	320
820 ... 824	A richiesta / *On request* / Auf anfrage			

RX 800 Series	RXO2 - RXV2			
	NR	**SR**	**AR**	**D**
802	90	41	72	225
804	100	57	80	252
806	112.5	66	90	285
808	125	57	100	320
810	140	58	110	360
812	157.5	63	120	405
814	177.5	86	130	450
816	200	81	150	505
818	225	67	170	570
820	250	97	180	640
822	280	80	190	720
824	315	82	240	810
826	355	115	270	900
828 830	A richiesta / *On request* / Auf anfrage			

RX 800 Series	RXO3 - RXV3			
	NR	**SR**	**AR**	**D**
802	90	8	56	305
804	100	9	63	342
806	112.5	10	72	385
808	125	11	80	432
810	140	12	90	485
812	157.5	14	100	545
814	177.5	16	110	610
816	200	18	120	685
818	225	20	130	770
820	250	22	150	865
822 ... 832	A richiesta / *On request* / Auf anfrage			

1.13 Accessori — *1.13 Accessories* — 1.13 Zubehör

Flange di uscita - F — *Output flanges* -F — Abtriebsflansch -F

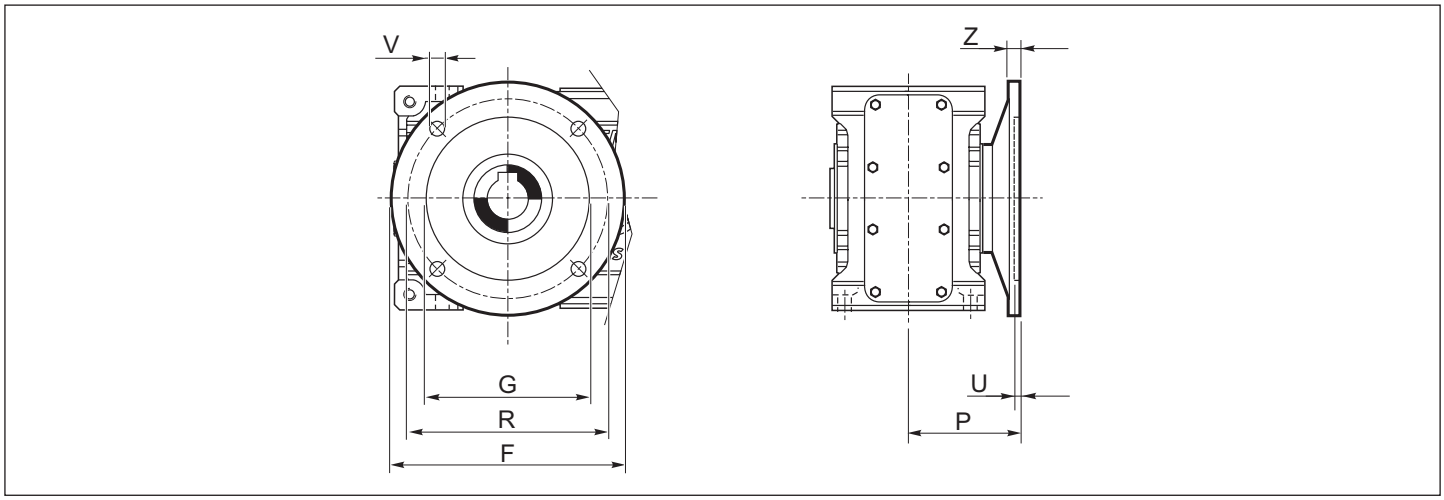

RX 700 Series	704	708	712	716	720
F	160	200	250	300	350
G F8	110	130	180	230	250
R	130	165	215	265	300
P	87	100	125	150	180
U	4	4.5	5	5	6
V	9	11	13	15	17
Z	8	11	14	16	25

Flange di uscita - P — *Output flanges* - P — Abtriebsflansch - P

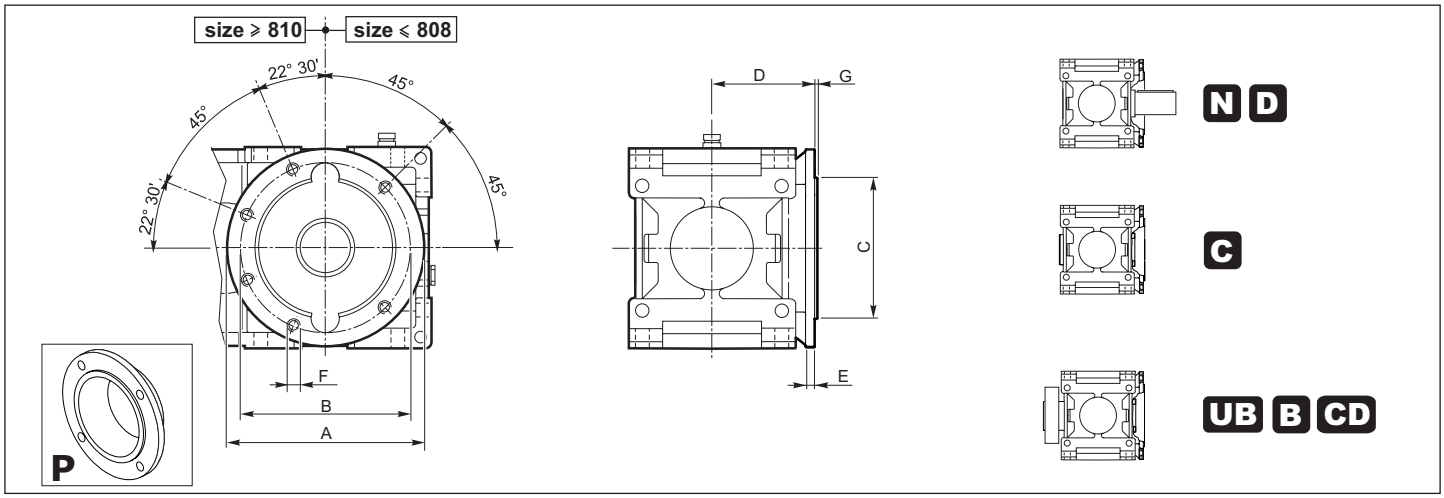

RX 800 Series	A	B	∅ C h7	D	E	F	G
802	250	215	180	121	31	M16	5
804	300	265	230	133	33	M16	5
806	350	300	250	148	35	M18	5
808	350	300	250	164	39	M20	5
810	400	350	300	200	30	M20	5
812	450	400	350	225	32	M22	5
814	550	500	450	253	37	M24	7
816	550	500	450	283	41	M27	7
818	660	600	550	293	45	M30	7
820	660	600	550	322	49	M33	7

1.13 Accessori — *1.13 Accessories* — 1.13 Zubehör

Flange di uscita - F — *Output flanges* -F — Abtriebsflansch -F

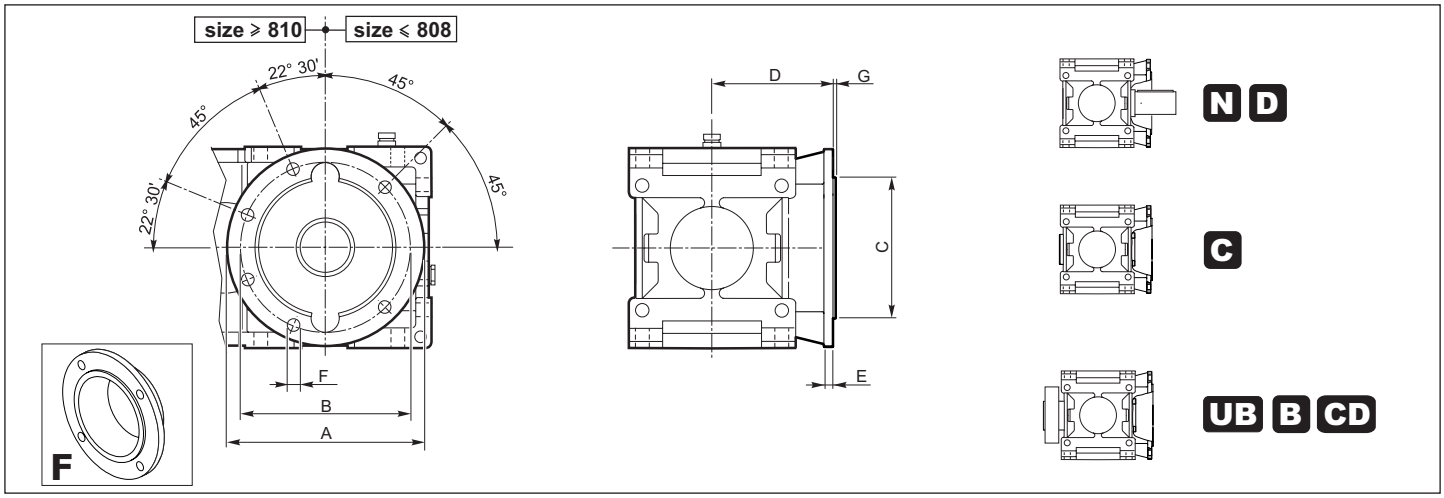

RX 800 Series	A	B	∅ C h7	D	E	F	G
802	250	215	180	155	14	18	5
804	300	265	230	175	14	18	5
806	350	300	250	195	16	20	5
808	350	300	250	215	16	22	5
810	400	350	300	240	16	22	5
812	450	400	350	270	16	24	5
814	550	500	450	300	18	27	7
816	550	500	450	340	20	30	7
818	660	600	550	375	22	33	7
820	660	600	550	410	22	36	7

Flange di uscita - S — *Output flanges - S* — Abtriebsflansch -S

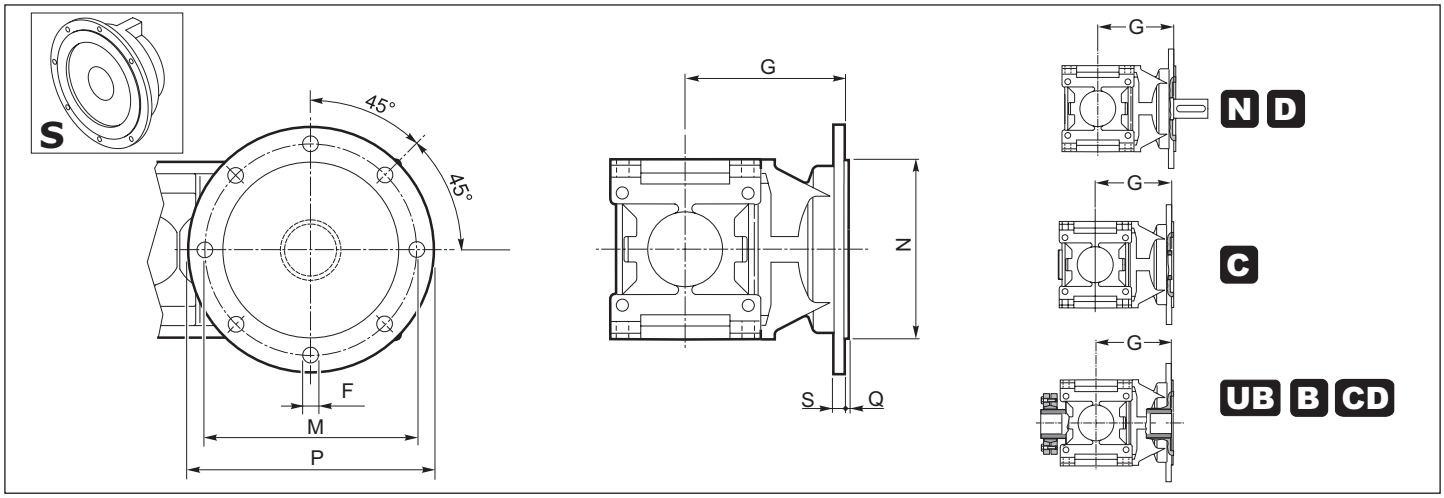

RX 800 Series	F	G	M	N	P	Q	S
802	16	228	300	250	350	4	16
804	16	248	300	250	350	4	18
806	18	268	350	300	400	5	18
808	18	303	400	350	450	5	20
810	20	333	450	400	500	6	20
812	20	372	500	450	550	6	22
814	22	407	550	500	600	7	22
816	25	452	600	550	650	7	25
818	27	502	650	600	700	8	25
820	30	551	750	650	800	8	28

1.13 Accessori

1.13 Accessories

1.13 Zubehör

Sistema con ventola - VE

Fan cooling - VE

System mit Lüfterrad - VE

VE

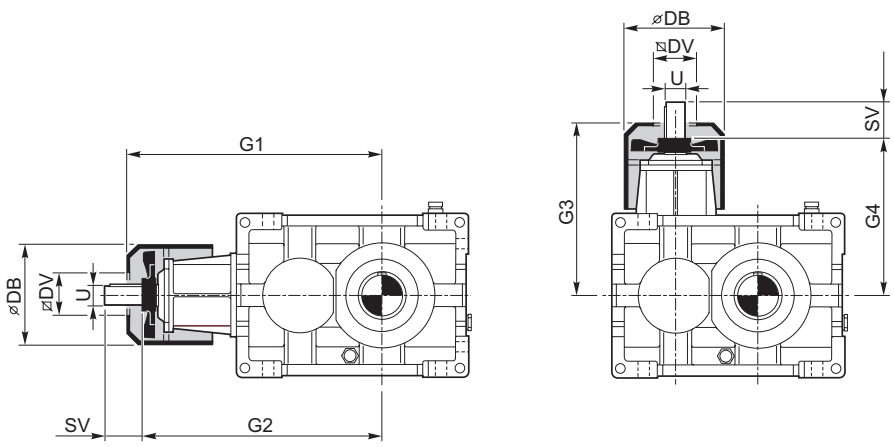

RX800 Series	RXO1 - RXV1												
	G1	G2	G3	G4	∅ DB	DV⧅	SV						U
							i<11	i<12	i<13	i>11	i>12	i>13	
802	403	369	278	244	176	89		31			31		28 j6
804	454	416	314	276	220	98		30			30		32 k6
806	504	466	343	306	220	98		37			37		35 k6
808	557	521	377	341	220	98	70			44			40 k6
810	633	585	433	385	260	118		80			50		45 k6
812	702	655	477	430	260	118		90			60		50 m6
814	793	738	543	488	310	138		100			62		55 m6
816	871	818	591	538	310	138		112			74		60 m6
818	1009	930	689	610	394	214			125			75	70 m6
820	1116	1040	756	680	394	214	140			90			80 m6

VE

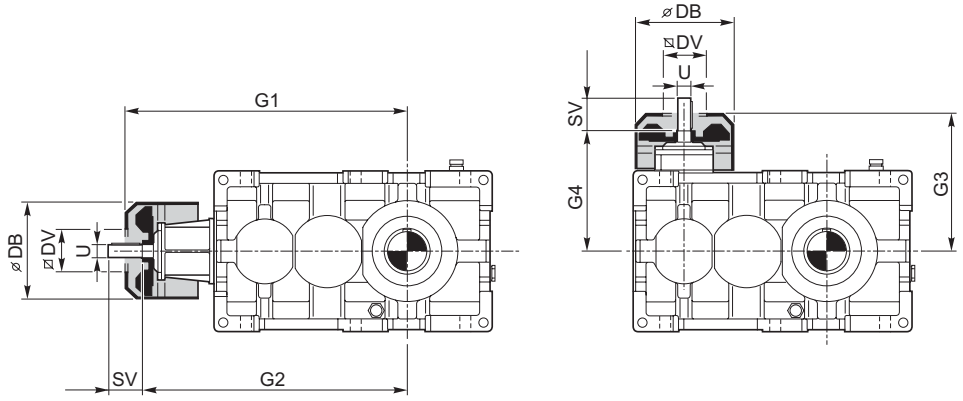

RX 800 Series	RXO2 - RXV2								
	G1	G2	G3	G4	∅ DB	⧅ DV	SV RX02 i ≤ 47.5	SV RX02 i > 47.5	U
806	563	529	281	244	176	89	31	31	28 k6
808	634	596	314	276	220	98	30	30	32 k6
810	704	666	344	306	220	98	37	37	35 k6
812	782	746	377	341	220	98	70	44	40 k6
814	883	835	385	337	260	118	80	50	45 k6
816	983	935	430	394	260	118	90	60	50 k6
818	1113	1058	543	488	310	138	100	62	55 m6
820	1231	1178	591	538	310	138	112	74	60 m6

Sistema con ventola - VEMB-VEMN | ***Fan cooling - VEMB-VEMN*** | **System mit Lüfterrad- VEMB-VEMN**

VEMB

VEMN

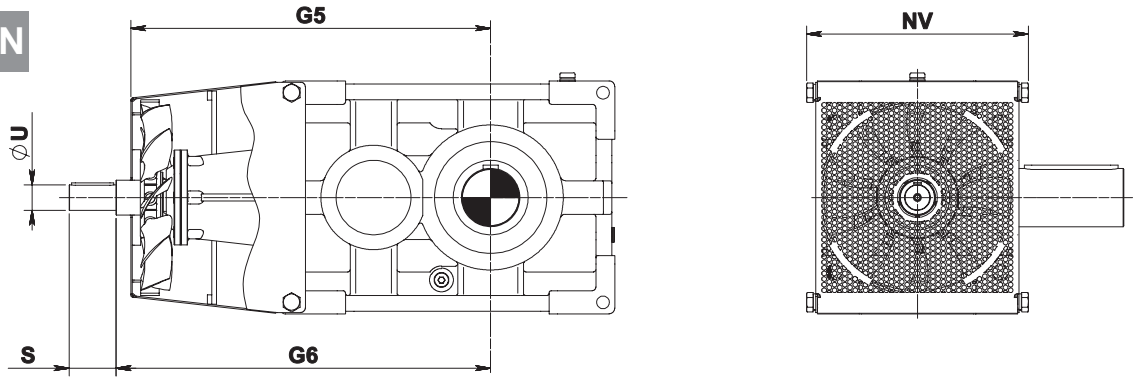

RX 800 Series	RXO1					
	G5	G6	NV	S	U	ir max
808	541	561	334	70	40 k6	10,7
810	613	638	375	80	45 k6	11,7
812	683	708	423	90	50 m6	11,9
814	768	800	473	100	55 m6	11,2
816	848	876	530	112	60 m6	11,7
818	967	996	600	125	70 m6	12,9
820	1086	1120	663	140	80 m6	10,9
822	1213	1250	744	160	90 m6	10,8
824	A richiesta - *On request* - Auf Anfrage					

VEMB

VEMN

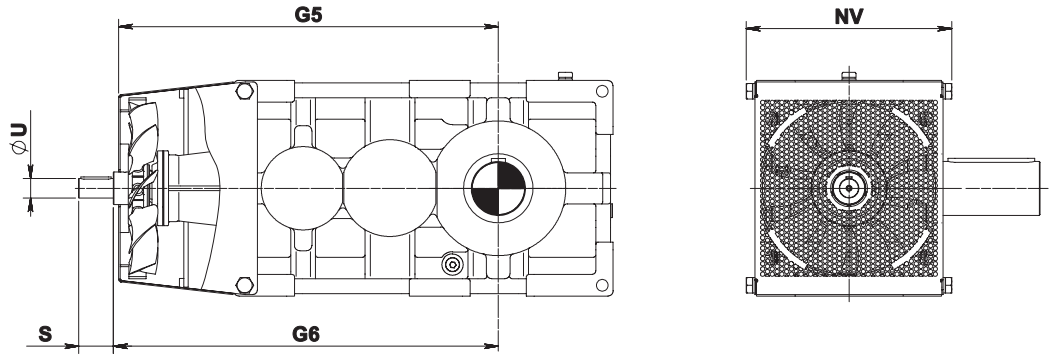

RX 800 Series	RXO2					
	G5	G6	NV	S	U	ir max
812	781	786	423	70	40 k6	45,3
814	875	888	473	80	45 k6	46,0
816	977	988	530	90	50 m6	45,9
818	1104	1120	600	100	55 m6	44,1
820	1225	1236	663	112	60 m6	46,8
822	1387	1396	744	125	70 m6	52,5
824	1558	1570	832	140	80 m6	46,1
826	1738	1750	936	160	90 m6	50,9
828	A richiesta - *On request* - Auf Anfrage					

ESTREMITÀ USCITA
OUTPUT CONFIGURATIONS
ENDEN DER AUSGANGSWELLEN

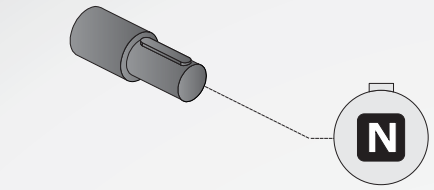

N	Output shaft	T2
C	Hollow shaft with keyway	T4
UB	Hollow shaft with shrink disk	T6
B	Hollow shaft with shrink disk	T6
CD	Splined hollow shaft	T8
D	Splined output shaft	T10
FD	Broached flange	T12
Fn	Flanged coupling	T14

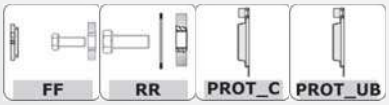

ACC1-Accessories
FF-RR-PROT_C-PROT_UB — Section U

Sporgente Integrale | ***Output shaft*** | **Vollwelle**

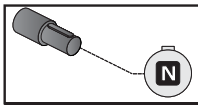

Output Shaft
Output shaft

RX 700

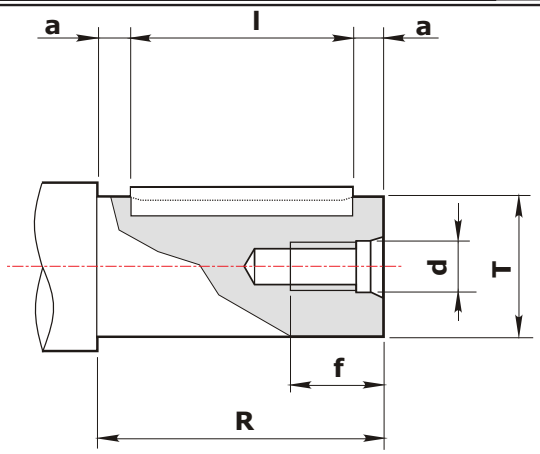

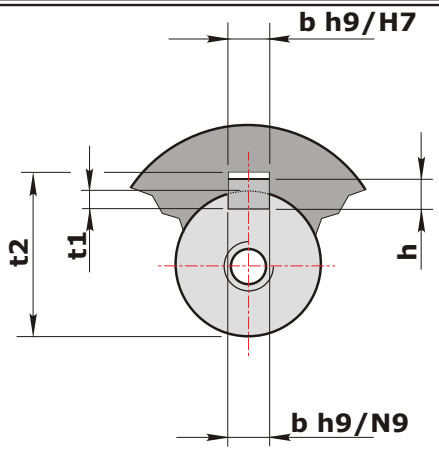

UNI 6604

RX 700 Series	Ø Albero *Ø Shaft* Ø Welle		Foro fil. testa *Tapped hole* Gewindebohrung Kopf		Cava Keyway Nut			Estremità d'albero *Shaft end* Wellenende		
RXP RXO RXV	**T**	**M**	**d**	**f**	**b**	**t1**	**t2**	**R** a11	**a**	**bxhxl**
704	**24 j6**	62.5	M8	20	8	4	27.3	50	5	8X7X40
708	**32 k6**	71	M8	22	10	5	35.3	60	5	10x8x50
712	**42 k6**	85.5	M10	27	12	5	45.3	80	5	12x8x70
716	**55 k6**	100	M12	35	16	6	59.3	100	5	16x10x90
720	**70 m6**	122	M12	35	20	7.5	74.9	125	7.5	20x12x110

Sporgente Integrale | ***Output shaft*** | **Vollwelle**

Output Shaft
Output shaft

RX 800

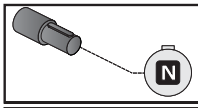

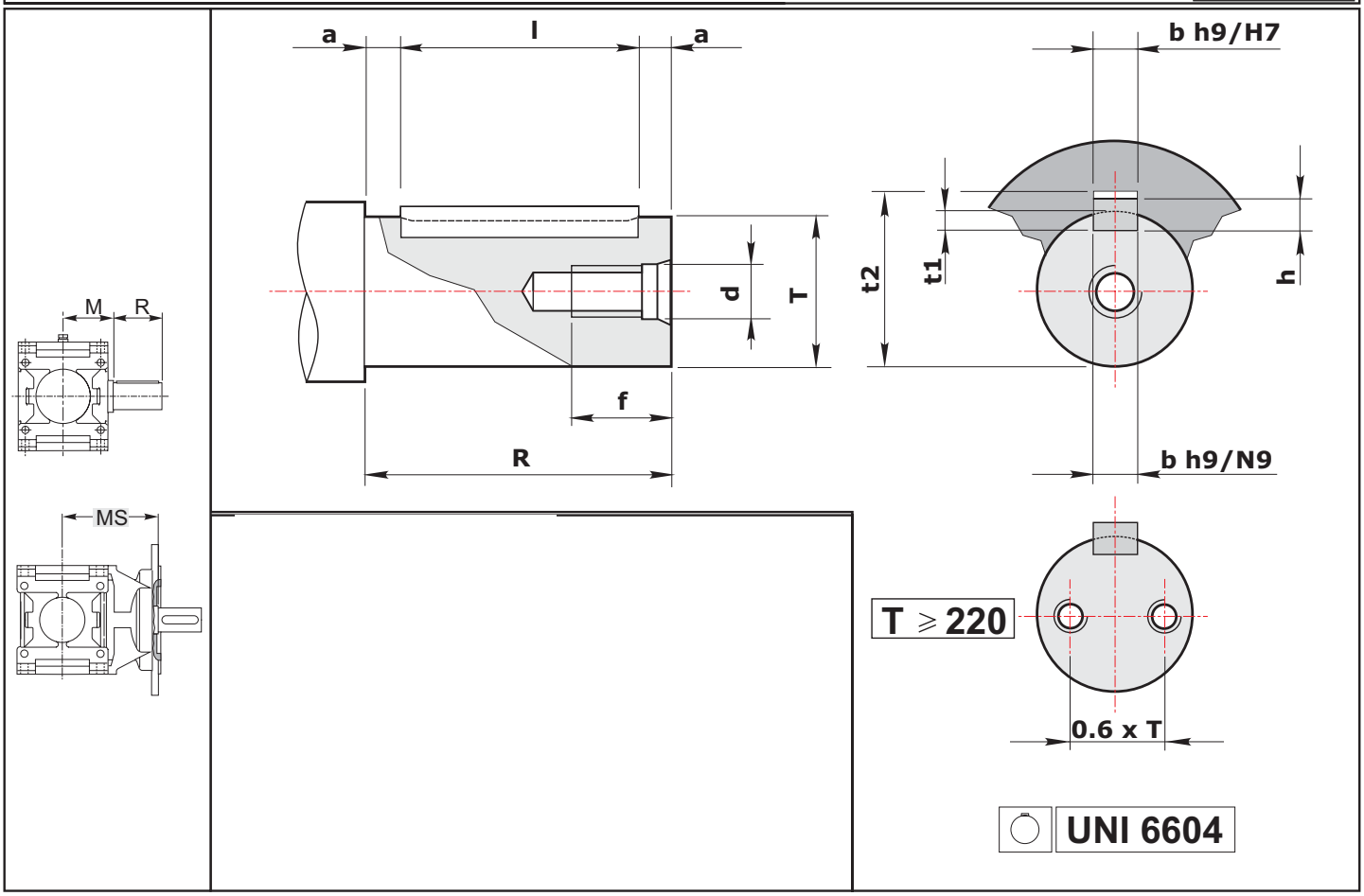

RX 800 Series	∅ Albero / Ø Shaft / ∅ Welle			Foro fil. testa *Tapped hole* Gewindebohrung Kopf		Cava Keyway Nut			Estremità d'albero *Shaft end* Wellenende		Linguetta *Key* Federkeil
RX.	**T**	**M**	**MS** (Only Flanges S)	**d**	**f**	**b**	**t_1**	**t_2**	**R** a11	**a**	**bxhxl**
802	**60 m6**	109	228	M12	35	18	7	64.4	112	6	18x11x100
804	**70 m6**	121	248	M16	39	20	7.5	74.9	125	7.5	20x12x110
806	**80 m6**	137	268	M16	39	22	9	85.4	140	7.5	22x14x125
808	**90 m6**	151	303	M16	39	25	9	95.4	160	10	25x14x140
810	**100 m6**	170	333	M20	46	28	10	106.4	180	10	28x16x160
812	**110 m6**	192	372	M20	46	28	10	116.4	200	10	28x16x180
814	**125 m6**	216	407	M20	46	32	11	132.4	225	12.5	32x18x200
816	**140 m6**	242	452	M24	56	36	12	148.4	250	15	36x20x220
818	**160 m6**	273	502	M24	56	40	13	169.4	280	15	40x22x250
820	**180 m6**	302	551	M30	72	45	15	190.4	315	17.5	45x25x280
822	**200 m6**	340	—	M30	72	45	15	210.4	355	17.5	45x25x320
824	**220 m6**	383	—	N°2 M24	56	50	17	231.4	400	20	50x28x360
826	**250 m6**	430	—	N°2 M24	56	56	20	262.4	450	25	56x32x400
828	**280 m6**	485	—	N°2 M24	56	63	20	292.4	500	25	63x32x450
830	**320 m6**	545	—	N°2 M30	72	70	22	334.4	500	25	70x36x450
832	**360 m6**	595	—	N°2 M30	72	80	25	375.4	560	30	80x40x500

Estremità d'albero cilindriche secondo UNI 6397-68, DIN748, NFE 22.051, BS 4506-70, ISO/R 775/69, escluso corrispondenza R-S.
Linguette secondo UNI6604-69, DIN6885 Bl. 1-68, NFE 27.656 e 22.175, BS 4235.1-72, ISO/R 773/69, escluso corrispondenza I.

Cylindrical shaft ends in accordance with UNI 6397-68, DIN748, NFE 22.051, BS 4506-70, ISO/R 775/69, excluding section R-S.
Key according to UNI6604-69, DIN6885 Bl. 1-68, NFE 27.656 e 22.175, BS 4235.1-72, ISO/R 773/69, excluding section I.

Zylindrische Wellenenden gemäß UNI 6397-68, DIN748, NFE 22.051, BS 4506-70, ISO/R 775/69, ausgenommen Zuordnung R-S.
Federkeile UNI6604-69, DIN6885 Bl. 1-68, NFE 27.656 und 22.175, BS 4235.1-72, ISO/R 773/69, ausgenommen Zuordnung I.

Albero cavo | ***Hollow shaft*** | **Hohlwelle**

Output Shaft
Output shaft

RX 700

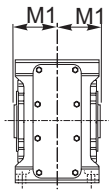

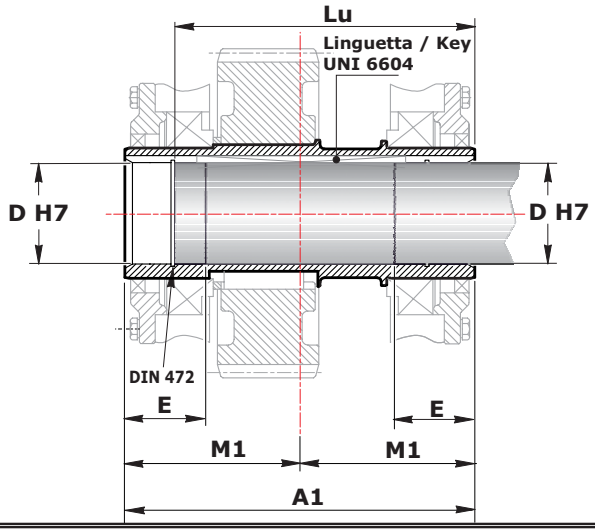

Machine Shaft

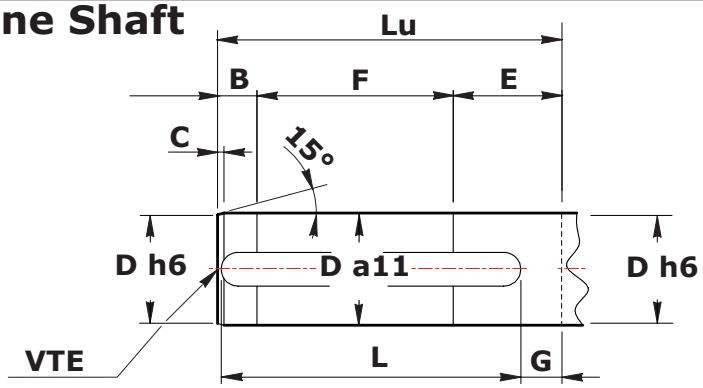

RX 700 Series	A1	D	E	Lu	M1
704	115	**24 (28)**	32.5	101.2	57.5
708	130	**32 (30) (35)**	35	113.7 (113.7) (113.4)	65
712	155	**42 (40) (45)**	42.5	138.15	77.5
716	180	**55 (50)**	50	160.35	90
720	220	**70 (60)**	60	200.35	110

Machine shaft

	B	C	D	E	F	G	L	Lu	VTE
704	25	1	24	25	45	24	50	95	M8
708	30	2	32	30	59	26	70	119	M10
712	40	3	42	40	73	37	80	153	M10
716	35	3	55	35	88	25	110	158	M12
720	40	3	70	40	118	35	150	198	M20

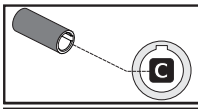

Output Shaft
Output shaft

RX 800

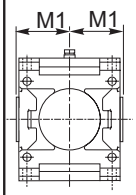

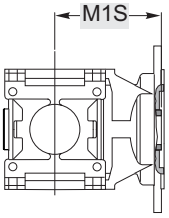

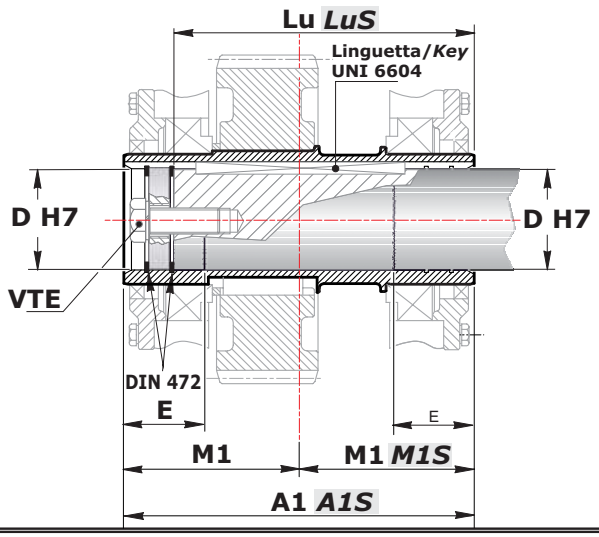

Machine Shaft

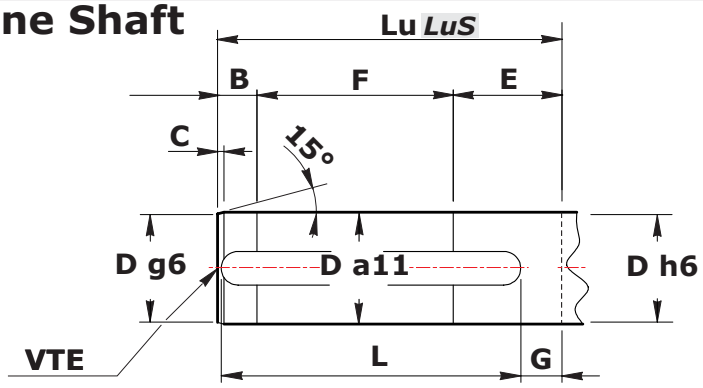

RX 800 Series	A1	A1S (Only Flanges S)	M1	M1S (Only Flanges S)	D	E	Lu	LuS (Only Flanges S)
802	218	337	109	228	**60**	50	184	303
804	242	369	121	248	**70**	56	207.5	334.5
806	274	405	137	268	**80**	63	239.5	370.5
808	302	454	151	303	**90**	70	261	413
810	340	503	170	333	**100**	80	299	462
812	384	564	192	372	**110**	90	339	519
814	432	623	216	407	**125**	100	384	575
816	484	694	242	452	**140**	110	431	641
818	546	775	273	502	**160**	125	490	719
820	604	853	302	551	**180**	140	548	797
822	680		340		**200**	160	616	
824	766		383		**220**	180	693	
826	860	—	430	—	**250**	200	788	—
828	970		485		**280**	225	891	
830	1090		545		**320**	250	1009	
832	1190		595		**360**	280	1060	

Machine shaft

	B	C	D	E	F	G	L	Lu	LuS	VTE	Deep
802	21	3.5	60	55	108	22	160	184	303	M20	
804	26.5	4	70	61	120	25	180	207.5	334.5	M20	
806	33.5	4.5	80	68	138	36	200	239.5	370.5	M20	
808	36	5	90	77	148	37	220	261	413	M24	
810	44	5.5	100	85	170	43	250	299	462	M24	
812	50	6	110	95	194	15	320	339	519	M24	
814	61	7	125	105	218	57	320	384	575	M24	
816	62	8	140	115	254	62	360	431	641	M30	
818	74	9	160	130	286	36	450	490	719	M30	M.(VTE)x2
820	89	10	180	145	314	42	500	548	797	M30	
822	100	12	200	165	351	46	560	616		M33	
824	112	14	220	185	396	50	630	693		M33	
826	130	16	250	205	453	76	700	788	—	M33	
828	150	18	280	230	511	80	800	891		M36	
830	175	21	320	255	579	95	900	1009		M36	
832	A richiesta / *On request* / Auf anfrage										

Albero uscita cavo con unità di bloccaggio | ***Hollow output shaft with shrink disc*** | **Hohlwelle mit Schrumpfscheibe**

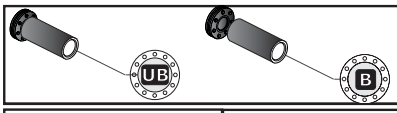

Output Shaft
Output shaft

RX 700

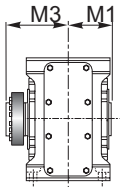

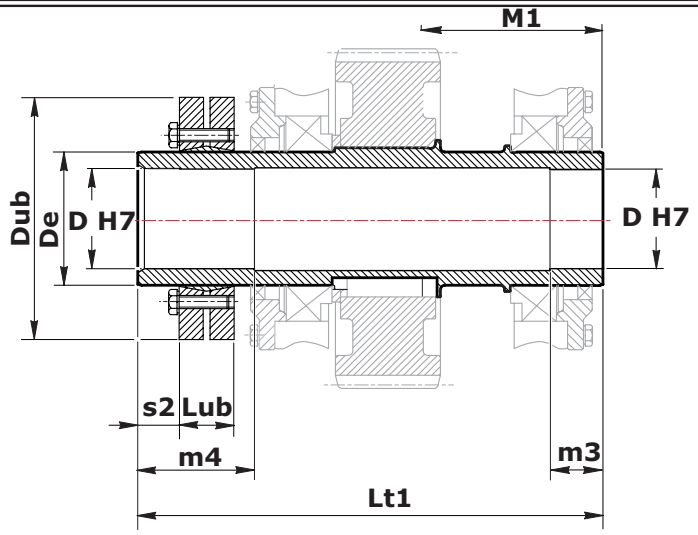

Machine Shaft

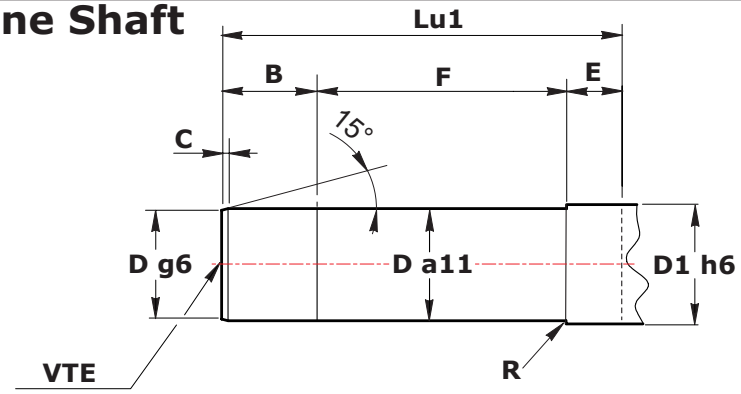

RX 700 Series	D	De	Dub	Lt1	Lub	M1	M3	m4	m3	s2
704	**25**	30	60	140	21.5	57.5	82.5	40	35	-
708	**35**	44	80	160	25.5	65	95	40	30	-
712	**45**	55	100	190	30.5	77.5	112.5	45	30	-
716	**55**	68	115	215	30.5	90	125	60	50	-
720	**70**	90	155	264	39	110	154	70	60	-

Machine shaft

	B	C	D	D1	E	F	Lu1	Lu1S	M	R	VTE
704	45	0.5	25	25	40	55	140	-	-	0.5	-
708	45	0.5	35	35	35	80	160	-	-	0.5	-
712	50	1	45	45	35	105	190	-	-	0.5	-
716	65	1	55	55	55	95	215	-	-	0.5	-
720	75	1	70	70	65	124	264	-	-	0.5	-

Albero uscita cavo con unità di bloccaggio | ***Hollow output shaft with shrink disc*** | **Hohlwelle mit Schrumpfscheibe**

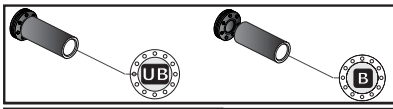

Output Shaft
Output shaft

RX 800

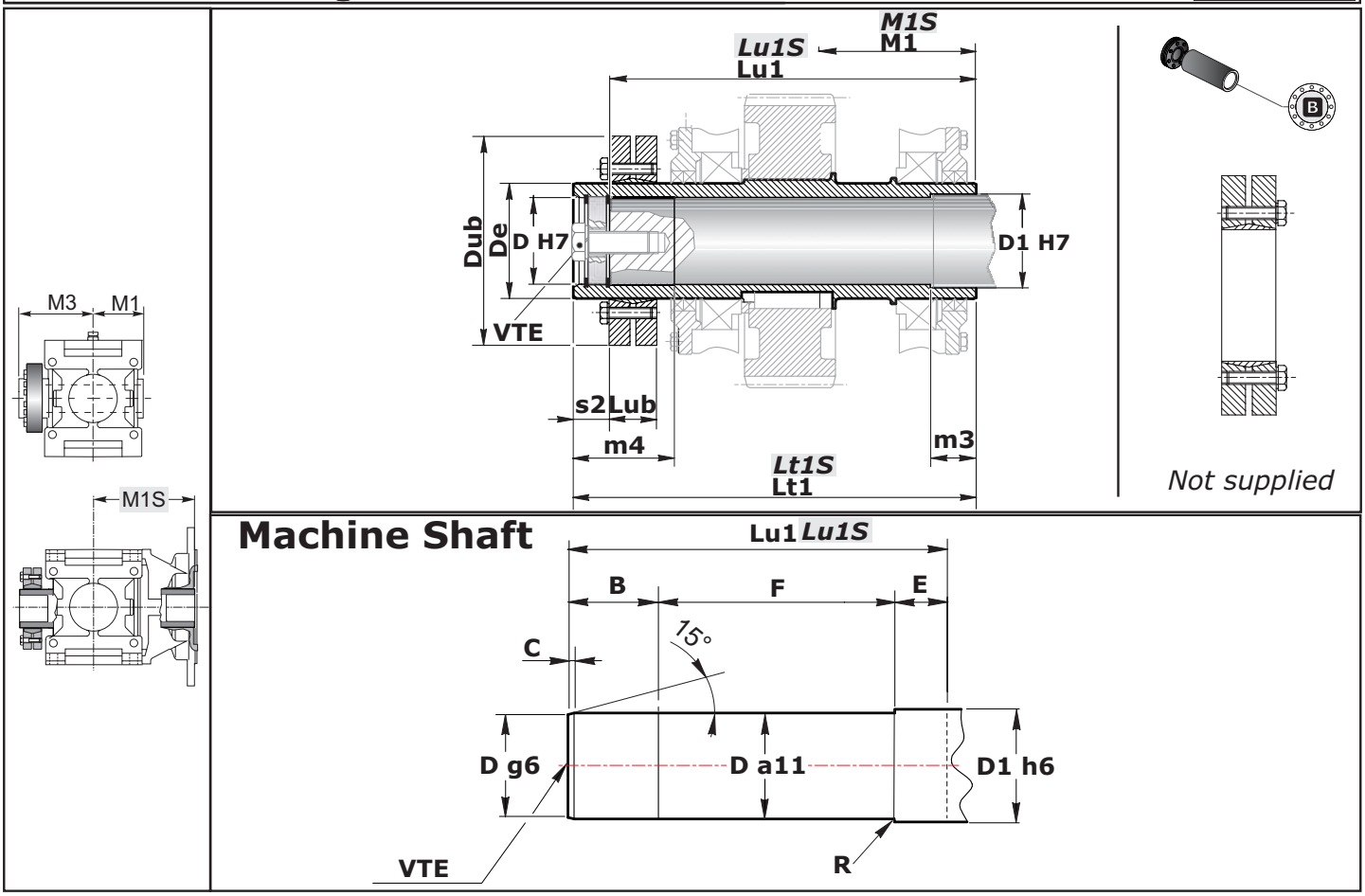

Machine Shaft

RX 800 Series	D	D1	De	Dub	Lt1	Lt1S (Only Flanges S)	Lub	Lu1	Lu1S (Only Flanges S)	M1	M3	M1S (Only Flanges S)	m4	m3	s2
802	**60**	65	80	145	279	398	32.5	254	373	109	170	228	70	32	25
804	**70**	75	90	155	313	440	39	286	413	121	192	248	80	35	27
806	**80**	85	100	170	352	483	44	324	455	137	215	268	90	40	28
808	**90**	95	120	215	397	549	54	364	516	151	246	303	100	45	33
810	**100**	110	130	215	436	599	54	402	565	170	266	333	110	50	34
812	**110**	120	140	230	494	674	60.5	454	634	192	302	372	125	56	40
814	**125**	135	160	265	551	742	64.5	507	698	216	335	407	140	63	44
816	**140**	150	180	300	612	822	71	567	777	242	370	452	160	70	45
818	**160**	170	200	350	695	924	86	645	874	273	422	502	180	80	50
820	**180**	195	240	405	779	1028	109	727	976	302	477	551	200	90	52
822	**200**	215	260	430	910		160	852		340	570		225	100	58
824	**220**	235	280	460	1000		172	938		383	617		253	110	62
826	**250**	270	320	520	1115	—	184	1045	—	430	685	—	280	125	70
828	**280**	300	360	590	1250		204	1169		485	765		315	140	81
830	**320**	340	400	680	1385		212	1295		545	840		355	160	90
832	**360**	380	480	800	1565		252	1435		595	970		440	180	130

Machine shaft

	B	C	D	D1	E	F	Lu1	Lu1S	M	R	VTE	Deep
802	50	3.5	60	65	28	176	254	373	M20	2	M20	
804	58	4	70	75	30	198	286	413	M20	2.2	M20	
806	67	4,5	80	85	32	225	324	455	M20	2.5	M20	
808	72	5	90	95	35	257	364	516	M24	2.8	M24	
810	81	5,5	100	110	40	281	402	565	M24	3	M24	
812	90	6	110	120	45	319	454	634	M24	3.5	M24	
814	101	7	125	135	50	356	507	698	M24	4	M24	
816	120	8	140	150	56	391	567	777	M30	4.5	M30	M.(VTE)x2
818	135	9	160	170	63	447	645	874	M30	5	M30	
820	153	10	180	195	71	503	727	976	M30	5.5	M30	
822	167	11	200	215	80	605	852		M33	6	M33	
824	200	14	220	235	90	648	938		M33	6.5	M33	
826	220	16	250	270	100	725	1045	—	M33	7	M33	
828	234	14	280	300	112	823	1169		M36	7.5	M36	
830	280	21	320	340	125	890	1295		M36	8	M36	
832	A richiesta / *On request* / Auf anfrage											

Albero lento cavo scanalato | **Splined hollow shaft** | **Verzahnte Hohlwelle**

Output Shaft
Output shaft

RX 700

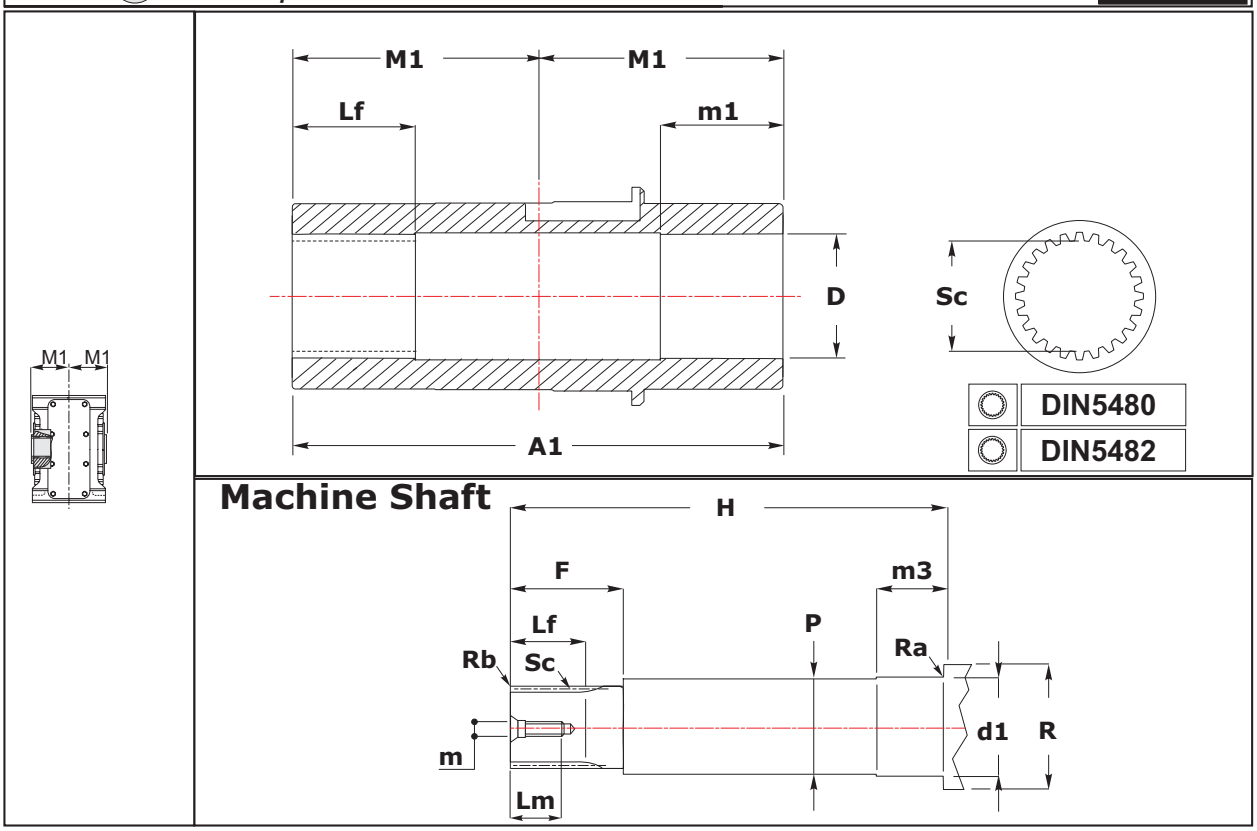

RX 700 Series	A1	M1	D H7	m1	Lf	Sc
704	115	57.5	**30**	25	30	28x25 - **DIN5482**
708	130	65	**37**	40	45	35x31 - **DIN5482**
712	155	77.5	**42**	48	48	40x36 - **DIN5482**
716	180	90	**52**	60	60	50x45 - **DIN5482**
720	220	110	**72**	70	70	70x64 - **DIN5482**

Machine shaft

	d1 h6	m3	H	P	R	Ra	Rb		Sc	F	Lf	Lm	m
704	Contattare il ns. servizio tecnico *Contact our technical dept* Wenden Sie sich an unseren technischen Servic								Contattare il ns. servizio tecnico *Contact our technical dept* Wenden Sie sich an unseren technischen Servic				
708													
712													
716													
720													

Output Shaft
Output shaft

RX 800

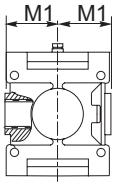

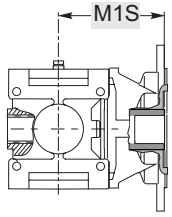

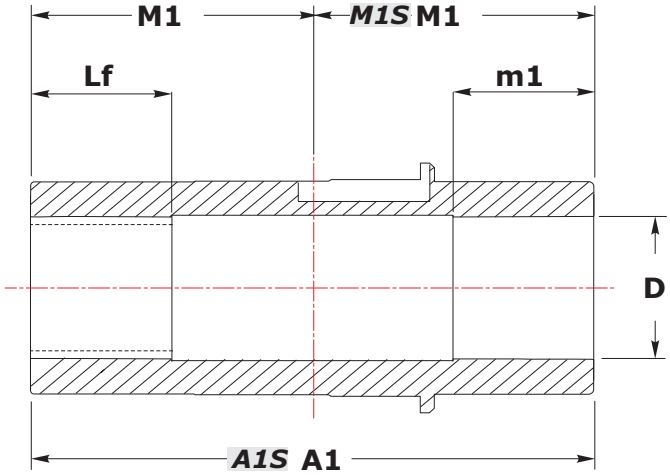

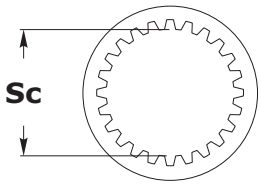

DIN5480
DIN5482

Machine Shaft

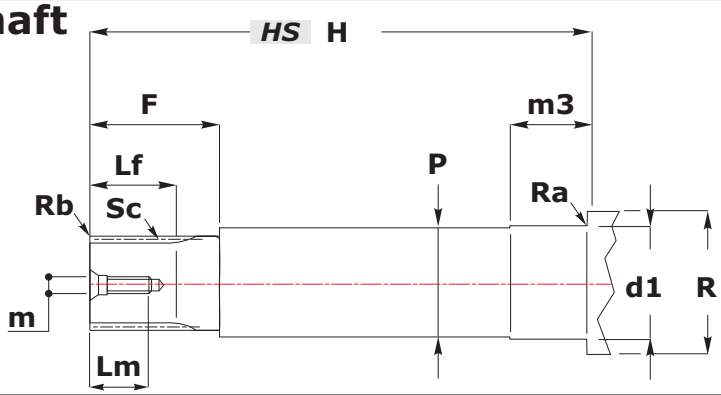

RX 800 Series	A1	A1S (Only Flanges S)	M1	M1S (Only Flanges S)	D H7	m1	Lf	Sc
802	218	337	109	228	62	70	70	60 x 55 - **DIN5482**
804	242	369	121	248	72	70	70	70 x 64 - **DIN5482**
806	274	405	137	268	82	90	90	80 x 74 - **DIN5482**
808	302	454	151	303	92	90	90	90 x 84 - **DIN5482**
810	340	503	170	333	102	110	110	100 x 94 - **DIN5482**
812	384	564	192	372	112	110	110	110 x 3 x 35 - **DIN5480**
814	432	623	216	407	122	120	120	120 x 5 x 22 - **DIN5480**
816	484	694	242	452	142	140	140	140 x 5 x 26 - **DIN5480**
818	546	775	273	502	162	160	160	160 x 5 x 30 - **DIN5480**
820	604	853	302	551	182	180	180	180 x 8 x 21 - **DIN5480**

Machine shaft

	d1 h6	m3	H	HS	P	R	Ra	Rb	F	Lf	Lm	m
802	62	65	215	334	61	75	1.5	1.5x45°	80	70	35	M12
804	72	65	238	365	71	85	2	1.5x45°	80	70	39	M16
806	82	85	270	400	81	100	3	2x45°	100	90	39	M16
808	92	85	299	450	91	115	2	2x45°	100	90	39	M16
810	102	105	337	500	101	125	2	2x45°	120	110	39	M16
812	112	105	380	560	111	135	2	2x45°	120	110	46	M20
814	122	115	429	620	121	150	2.5	2x45°	130	120	46	M20
816	142	135	480	690	141	170	2.5	2x45°	150	140	56	M24
818	162	155	542	771	161	190	2.5	2.5x45°	170	160	56	M24
820	182	175	600	850	181	210	2.5	2.5x45°	190	180	56	M24

Estremità albero lento scanalato senza flangia brocciata | ***Splined output shaft without broached flange*** | **Abtriebswelle mit Keilende ohne geräumtem Flansch**

RX 700

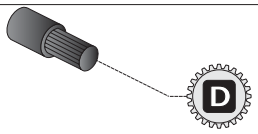

704

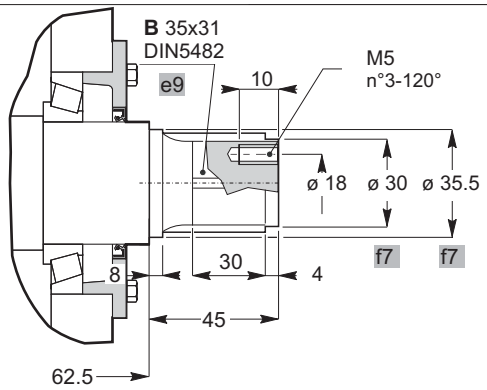

RX 700

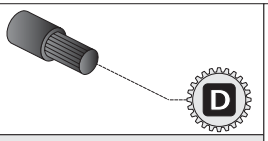

708

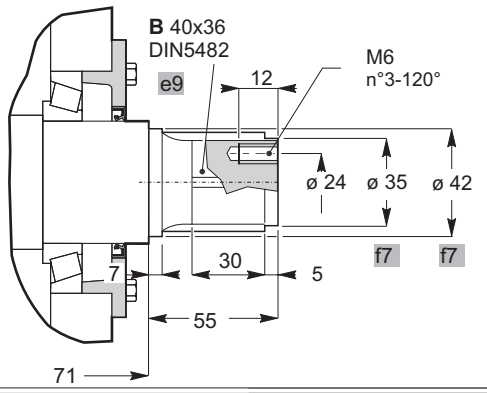

RX 700

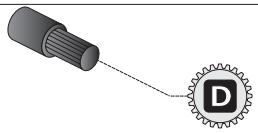

712

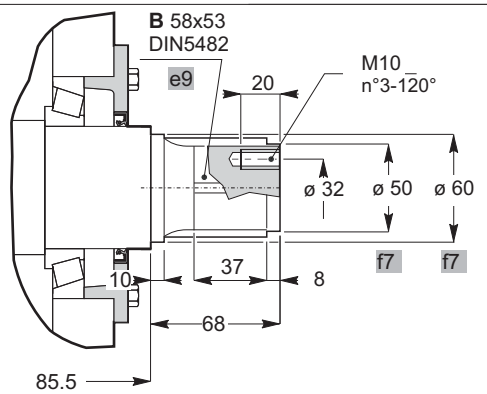

RX 700

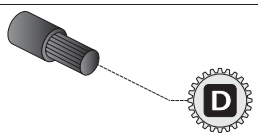

716-720

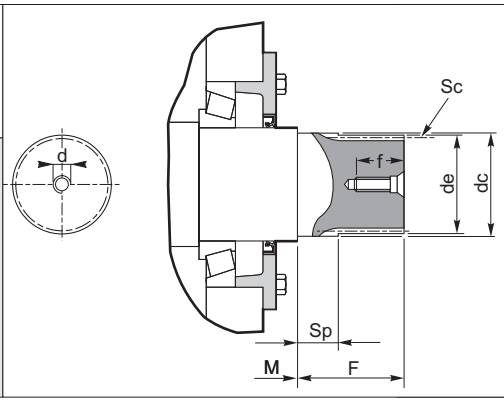

RX 700 Series	de (h10)	F	M	Foro fil. testa *Tapped* hole Gewindebohrung *Kopf*		Profilo scanalato *Splined profile* Keilprofil					
				d	f	Sc	Z	mn	α	dc (f7)	Sp
716	59.5	62	100	M12	35	FIAT 60	22	2.6	30°	60	22
720	69.3	69	122	M16	39	FIAT 70	26	2.58	30°	70	25

Estremità albero lento scanalato senza flangia brocciata

Splined output shaft without broached flange

Abtriebswelle mit Keilende ohne geräumtem Flansch

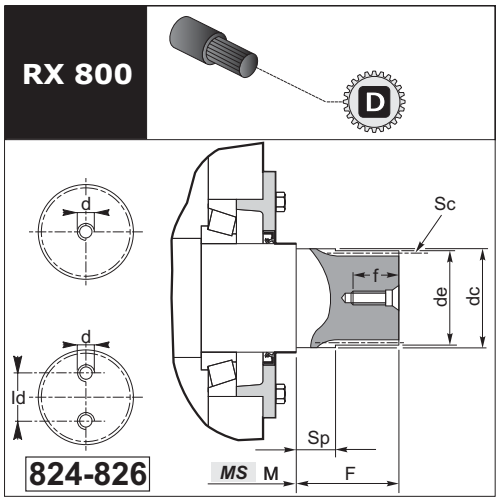

	de (h10)	F	M	MS (only Flanges S)	Foro fil. testa *Tapped* hole Gewindebohrung *Kopf*			Profilo scanalato / *Splined profile* / Keilprofil					
					d	ld	f	Sc	Z	mn	α	dc (f7)	Sp
802	59.5	62	109	228	M12		35	FIAT 60	22	2.6	30°	60	22
804	69.3	69	121	248	M16		39	FIAT 70	26	2.58	30°	70	25
806	79.3	69	137	268	M16		39	FIAT 80	27	2.82	30°	80	20
808	94.3	74	151	303	M16		39	FIAT 95	31	2.97	30°	95	25
810	104.4	79	170	333	M20		46	D. 105 DIN 5480	34	3	30°	106	25
812	109.4	94	192	372	M20	—	46	D. 110 DIN 5480	35	3	30°	111	25
814	129	124	216	407	M20		46	D. 130 DIN 5480	24	5	30°	130	32
816	139	139	242	452	M24		56	D. 140 DIN 5480	26	5	30°	140	35
818	159	159	273	502	M24		56	D. 160 DIN 5480	30	5	30°	160	38
820	178.4	179	302	551	M30		71	D. 180 DIN 5480	21	8	30°	180	42
822	198.4	199	340		M30		71	D. 200 DIN 5480	24	8	30°	200	44
824	218.4	219	383	—	M24	132	48	D. 220 DIN 5480	26	8	30°	220	48
826	248.4	249	430		M24	150	48	D. 250 DIN 5480	30	8	30°	251	55

Estremità scanalata albero lento flangia brocciata

Non fornibili per classe di sollevamento M8.

Splined output shaft and broached flange

Not available for lifting class M8.

Abtriebswelle mit Keilende und geräumtem Flansch

Für Hubklass M8 nicht lieferbar.

RX 700 FD

704

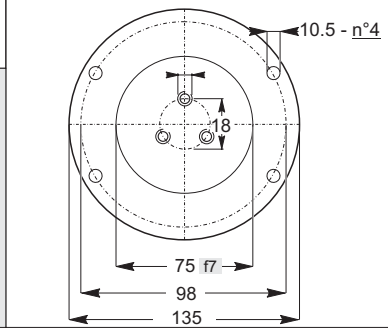

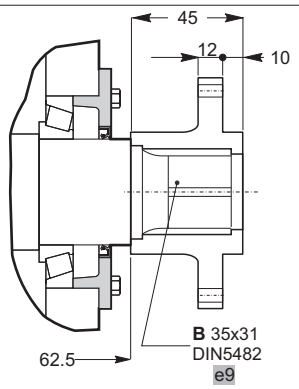

RX 700 FD

708

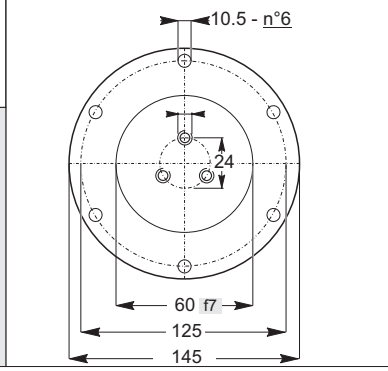

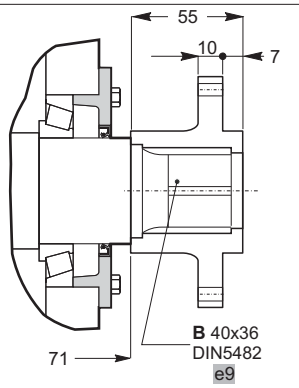

RX 700 FD

712

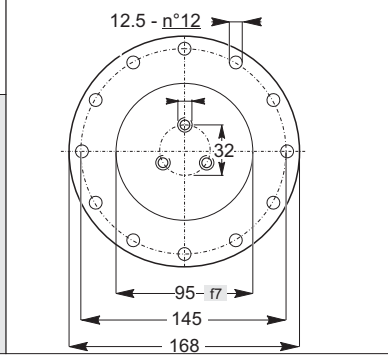

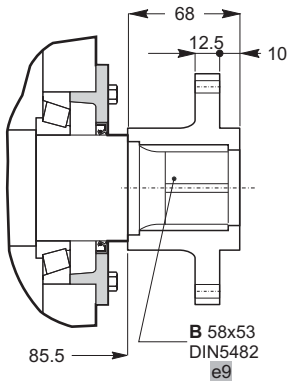

RX 700 FD

716-720

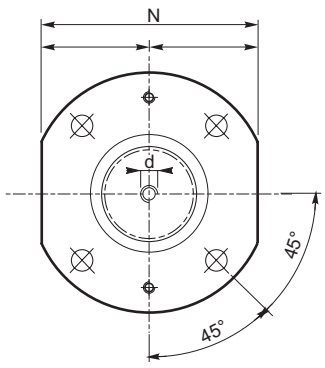

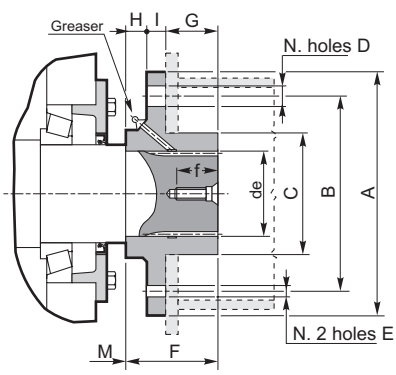

RX 700 Series	Dimensioni generali / *General dimensions* / Allgemeine Abmessungen														
	de	∅ A	∅ B	∅ C f8	Foro fil. testa *Tapped* hole Gewindebohrung *Kop* d	f	N° Fori *holes* Anzahl der Bohrungen	∅ D	E	F	G	H	I	M	N h9
716	60	180	140	90	M12	35	4	17.5	M8	63	38	9	16	100	160
720	70	200	160	100	M16	39	4	17.5	M10	70	43	11	16	122	180

Estremità scanalata albero lento flangia brocciata

Non fornibili per classe di sollevamento M8.

Splined output shaft and broached flange

Not available for lifting class M8.

Abtriebswelle mit Keilende und geräumtem Flansch

Für Hubklass M8 nicht lieferbar.

RX 800

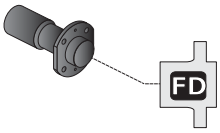

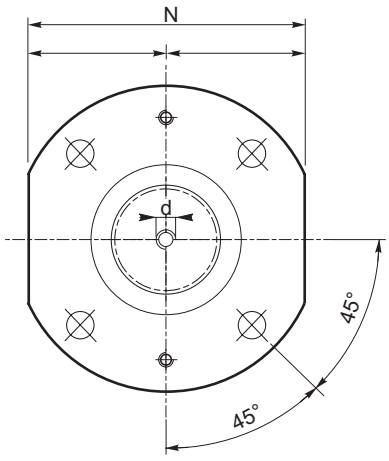

< 808

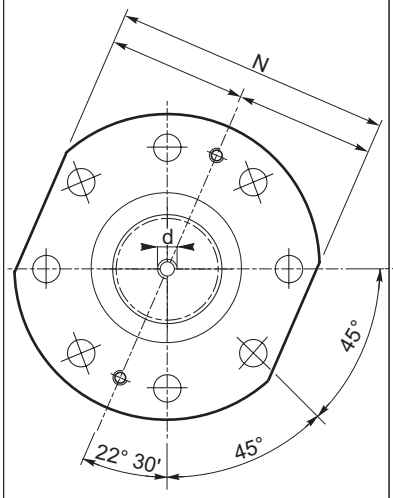

≥ 808

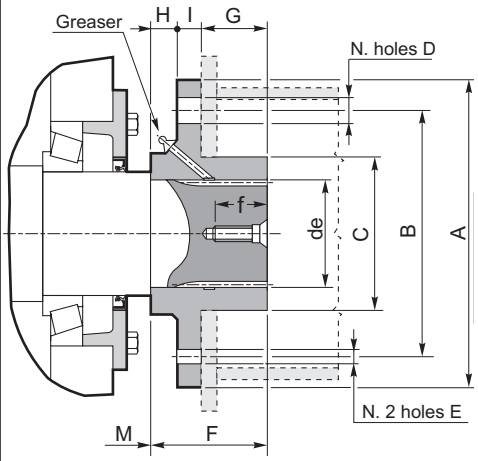

RX 800 Series	Dimensioni generali / *General dimensions* / Allgemeine Abmessungen														
	de	∅ A	∅ B	∅ C f8	Foro fil. testa *Tapped* hole Gewindebohrung *Kop*		N° Fori *holes* Anzahl der Bohrungen	∅ D	E	F	G	H	I	M	N h9
					d	f									
802	60	180	140	90	M12	35	4	17.5	M8	63	38	9	16	109	160
804	70	200	160	100	M16	39	4	17.5	M10	70	43	11	16	121	180
806	80	220	180	110	M16	39	4	19.5	M10	70	40	12	18	137	200
808	95	240	190	130	M16	39	8	19.5	M10	75	40	15	20	151	220
810	105	250	200	145	M20	46	8	21.5	M12	80	40	20	20	170	230
812	110	280	225	150	M20	46	8	21.5	M12	95	52	20	23	192	250
814	130	355	280	180	M20	46	8	23.5	M14	125	80	20	25	216	315
816	140	400	315	200	M24	56	8	23.5	M14	140	90	22	28	242	355
818	160	450	355	225	M24	56	8	29	M16	160	103	25	32	273	400
820	180	500	400	250	M30	71	8	32	M16	180	118	28	34	302	450
822	200	560	450	280	M30	71	8	35	M18	200	132	32	36	340	500

Estremità scanalata albero lento con giunto dentato flangiato

Splined output shaft with flanged splined coupling

Abtriebswelle mit Keilende mit geflanschter Klauenkupplung

RX 800

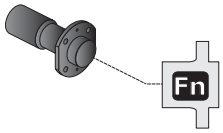

F1-F2-F3-F4-F5-F6-F7-F8-F9

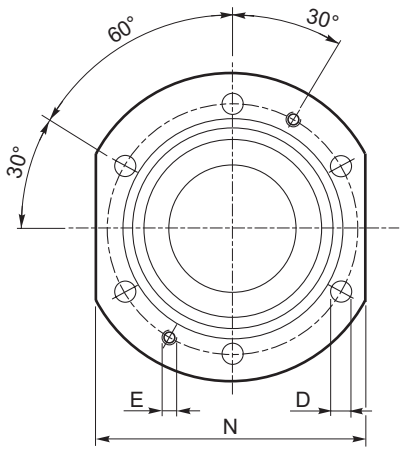

⩽F8

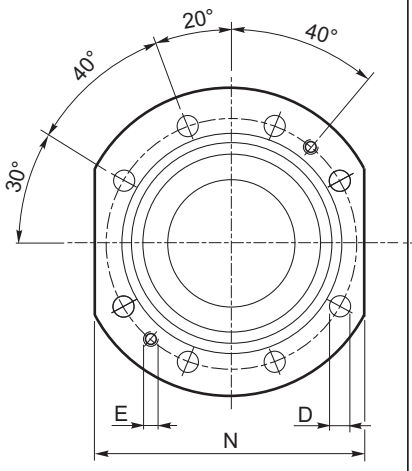

=F9

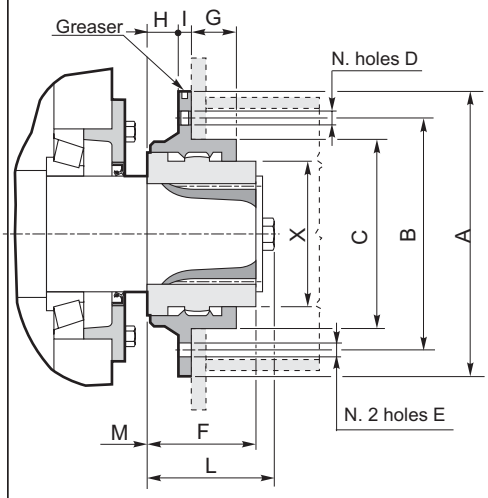

Accoppiamenti riduttori giunti / *Gear unit+coupling combinations* / Passung von Getrieben-Kupplungen

	F	L	M	Class M	Fr MAX (kN)	Tipo di giunto Coupling size Kupplungs größe
808	105	117	151	≤ 7	**44**	**F1**
				> 7		**F1**
810	105	117	170	≤ 7	**44**	**F1**
				> 7	**49**	**F2**
812	125	137	192	≤ 7	**49**	**F2**
				> 7	**58**	**F3**
814	125	150	216	≤ 7	**58**	**F3**
				> 7	**70**	**F4**
816	140	168	242	≤ 7	**70**	**F4**
				> 7	**80**	**F5**
818	160	188	273	≤ 6	**80**	**F5**
				> 6	**130**	**F6**
820	180	215	302	≤ 6	**130**	**F6**
				> 6	**160**	**F7**
822	200	235	340	< 7	**160**	**F7**
				≥ 7	**180**	**F8**
824	220	250	383	< 5	**180**	**F8**
				≥ 5	**200**	**F9**
826	250	285	430	< 5	**200**	**F9**
				≥ 5	a richiesta *on request* auf Anfrafe	

Tipo di giunto Coupling size Kupplungsgröße	Dimensioni generali / *General dimensions* / Allgemeine Abmessungen										
	∅ **A**	∅ **B**	∅ **C** f8	N. Fori *Holes* Anzahl der Bohrungen	∅ **D**	**E**	**G**	**H**	**I**	**N** h9	**X**
F1	320	280	200	6	18	M16	42.5 - 47	30	15	280	149
F2	340	300	220	6	18	M16	46 - 54	30	15	300	165
F3	380	340	260	6	18	M16	52.5 - 58	30	15	340	195
F4	400	360	280	6	18	M16	59.5 - 65	30	15	360	222
F5	420	380	310	6	18	M16	62.5 - 67	30	15	380	253
F6	450	400	340	6	23	M20	66 - 73	40	20	400	266
F7	510	460	400	6	23	M20	70 - 75	40	20	460	317
F8	550	500	420	6	23	M20	80 - 82	40	20	500	330
F9	580	530	450	8	23	M20	90 - 92	40	20	530	368

Estremità scanalata albero lento con giunto flangiato a rulli bombati

Splined output shaft with flanged barrel rollers coupling .

Abtriebswelle mit Keilende mit geflanschter Tonnenrollenkupplung.

RX 800

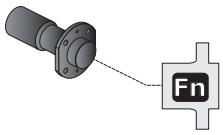

F101-F102-F103-F104-F105-F106-F107-F108

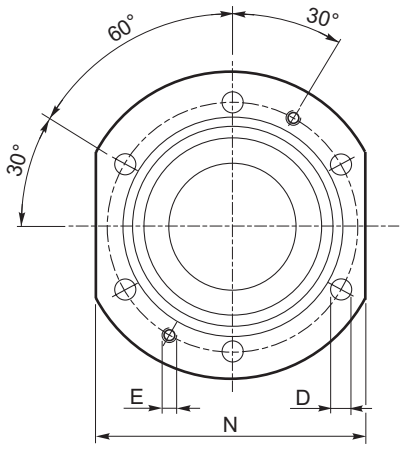

⩽F106

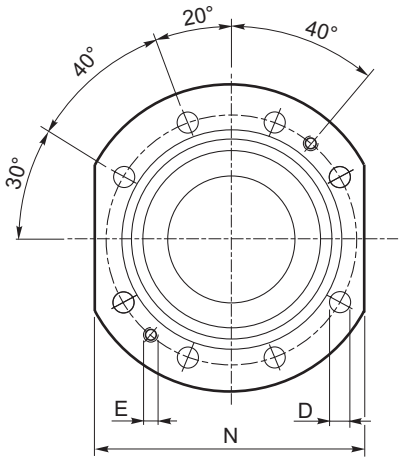

>F106

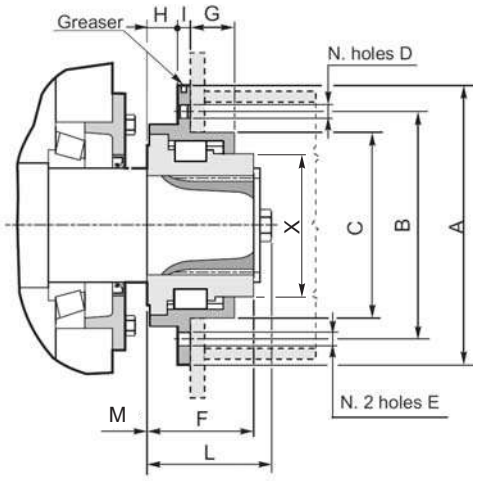

Accoppiamenti riduttori giunti / *Gear unit+coupling combinations* / Passung von Getrieben-Kupplungen

	F	L	M	Class M	Fr MAX (kN)	Tipo di giunto Coupling size Kupplungs größe
808	105	117	151	≤ 7	**42**	**F101**
				> 7	**42**	**F101**
810	105	117	170	≤ 7	**42**	**F101**
				> 7	**52**	**F102**
812	125	137	192	≤ 7	**52**	**F102**
				> 7	**63**	**F103**
814	125	150	216	≤ 7	**63**	**F103**
				> 7	**79.5**	**F104**
816	140	168	242	≤ 7	**79.5**	**F104**
				> 7	**112.5**	**F105**
818	160	188	273	≤ 6	**112.5**	**F105**
				> 6	**123**	**F106**
820	180	215	302	≤ 6	**123**	**F106**
				> 6	**145**	**F107**
822	200	235	340	< 7	**145**	**F107**
				≥ 7	**202**	**F108**
824	220	250	383	< 5	**202**	**F108**
				≥ 5	**202**	**F108**
826	250	285	430	< 5	**202**	**F108**
				≥ 5	a richiesta *on request* auf Anfrafe	

Tipo di giunto Coupling size Kupplungsgröße	Dimensioni generali / *General dimensions* / Allgemeine Abmessungen										
	∅ **A**	∅ **B**	∅ **C** f8	N. Fori *Holes* Anzahl der Bohrungen	∅ **D**	**E**	**G**	**H**	**I**	**N** h9	**X**
F101	380	340	260	6	18	M16	36	30	15	340	149
F102	400	360	280	6	18	M16	36	30	15	360	165
F103	420	380	310	6	18	M16	36	30	15	380	195
F104	450	400	340	6	24	M20	46	40	20	400	222
F105	510	460	400	6	24	M20	46	40	20	460	253
F106	550	500	420	6	24	M20	56	40	20	500	266
F107	580	530	450	8	24	M20	56	40	20	530	317
F108	650	600	530	8	24	M20	56	40	25	580	330

U

ACC. - OPT - ACCESSORIES AND OPTIONS

ACC1-R	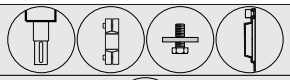	ACC1	ACC1 - Accessori -Estremità uscita	ACC1 - Accessories - Output End	ACC1 - Zubehör - Abtriebswellenenden	U2
ACC3-R		ACC3	ACC3 - Accessori - Versioni pendolari	ACC3 - Accessories - Shaft Mounted Versions	ACC3 - Zubehör - Aufsteckversionen	U5
ACC4-R		ACC4	ACC4 - Accessori - Vaso Espansione	ACC4 - Accessories - Exspansion tank	ACC4 - Zübehor - Expansionsfäß	U11
ACC5-R		ACC5	ACC5 - Accessori - sistema con scambiatore	ACC5 - Accessories - Cooling Unit	ACC5 - Zübehor - Kühlanlage	U14
ACC6-R		ACC6	ACC6 - Accessori - Lubrificazione Forzata - BEARING	ACC6 - Accessories - Forced lubrification - BEARING	ACC6 - Zübehor - Zwangsschiemierung - BEARING	U22
		ACC6A	ACC6A - Accessori - Lubrificazione Forzata - GEAR	ACC6A - Accessories - Forced lubrification - GEAR	ACC6A - Zübehor - Zwangsschiemierung - GEAR	U26
ACC7-R	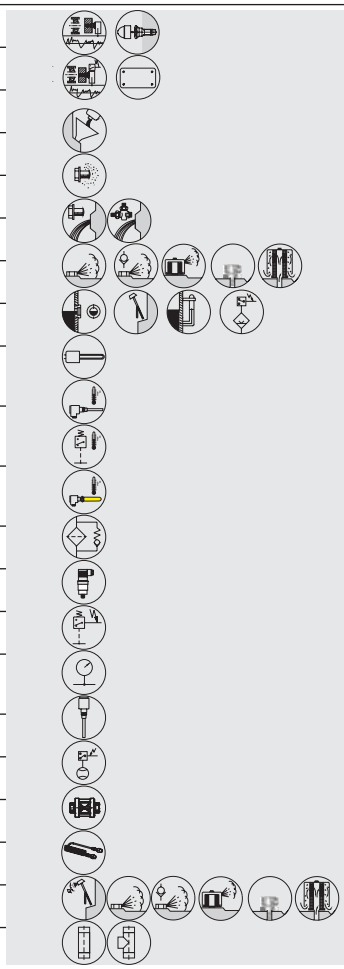	ACC7A	Accessori idraulici - Vibration Sensor	Hydraulic accessories - Vibration Sensor	Hydraulikzubehör - Vibration Sensor	U28
		ACC7B	Accessori idraulici - Vibration SWITCH	Hydraulic accessories - Vibration SWITCH	Hydraulikzubehör - Vibration SWITCH	U29
		ACC7C	Accessori idraulici - FILLING	Hydraulic accessories - FILLING	Hydraulikzubehör - FILLING	U30
		ACC7D	Accessori idraulici - PARTICLE MAGNETIC	Hydraulic accessories - PARTICLE MAGNETIC	Hydraulikzubehör - PARTICLE MAGNETIC	U31
		ACC7E	Accessori idraulici - DRAIN	Hydraulic accessories - DRAIN	Hydraulikzubehör - DRAIN	U32
		ACC7F	Accessori idraulici - BREATHER	Hydraulic accessories - BREATHER	Hydraulikzubehör - BREATHER	U33
		ACC7G	Accessori idraulici - LEVEL	Hydraulic accessories - LEVEL	Hydraulikzubehör - LEVEL	U34
		ACC7H	Accessori idraulici - HEATER	Hydraulic accessories - HEATER	Hydraulikzubehör - HEATER	U35
		ACC7I1	Accessori idraulici - TEMPERATURE SENSOR	Hydraulic accessories - TEMPERATURE SENSOR	Hydraulikzubehör - TEMPERATURE SENSOR	U36
		ACC7I2	Accessori idraulici - TEMPERATURE SWITCH	Hydraulic accessories - TEMPERATURE SWITCH	Hydraulikzubehör - TEMPERATURE SWITCH	U27
		ACC7I3	Accessori idraulici - TEMPERATURE TERMOWELL	Hydraulic accessories - TEMPERATURE TERMOWELL	Hydraulikzubehör - TEMPERATURE TERMOWELL	U38
		ACC7L	Accessori idraulici - FILTER	Hydraulic accessories - FILTER	Hydraulikzubehör - FILTER	U39
		ACC7M1	Accessori idraulici - PRESSURE SENSOR	Hydraulic accessories - PRESSURE SENSOR	Hydraulikzubehör - PRESSURE SENSOR	U40
		ACC7M2	Accessori idraulici - PRESSURE SWITCH	Hydraulic accessories - PRESSURE SWITCH	Hydraulikzubehör - PRESSURE SWITCH	U41
		ACC7M3	Accessori idraulici - PRESSURE Differential gauge	Hydraulic accessories - PRESSURE Differential gauge	Hydraulikzubehör - PRESSURE Differential gauge	U42
		ACC7N1	Accessori idraulici - FLOW SENSOR	Hydraulic accessories - FLOW SENSOR	Hydraulikzubehör - FLOW SENSOR	U43
		ACC7N2	Accessori idraulici - FLOW SWITCH	Hydraulic accessories - FLOW SWITCH	Hydraulikzubehör - FLOW SWITCH	U44
		ACC7N3	Accessori idraulici - FLOW VISUAL	Hydraulic accessories - FLOW VISUAL	Hydraulikzubehör - FLOW VISUAL	U45
		ACC7O	Accessori idraulici - COOL	Hydraulic accessories - COOL	Hydraulikzubehör - COOL	U47
		ACC7P	Accessori idraulici - LEVEL-BREATHER	Hydraulic accessories - LEVEL-BREATHER	Hydraulikzubehör - LEVEL-BREATHER	U48
		ACC7Z	Accessori idraulici - GENERIC	Hydraulic accessories - GENERIC	Hydraulikzubehör - GENERIC	U49
ACC8-R	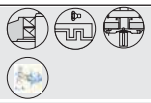	ACC8	ACC8 - Accessori - Tipo Tenute	ACC8 - Accessories - Seal Type	ACC8 - Zübehor - Typ von Dichtung	U51
		ACC8A	Accessori - Static Seal COMPOUND	Accessories - Static Seal COMPOUND	Zubehör - Static Seal COMPOUND	U55
OPT		OPT	OPT - Opzioni - Materiale degli anelli di tenuta	OPT - Options - Materials of Seals	OPT - Optionen - Dichtungsstoffe	U56
ACC9-R		ACC9A	Accessori generali - Coperchio di ispezione	Accessories custom- Inspection Cover	Zübehor custom - Inspektionsdeckel	U59
		ACC9B	Accessori generali - Flangia freno	Accessories custom - Brake Flange	Zübehor custom - Bremsflansch	U59
		ACC9C	Accessori generali - Base motore	Accessories custom - Motor Mount	Zübehor custom - Motorbasis	U61
ADDITIONAL SHAFT EXTENSIONS						U63
GEAR SHIFT						U66

ACC1	ACC1 - Accessori -Estremità uscita	ACC1 - Accessories - Output End	ACC1 - Zubehör - Abtriebswellenenden

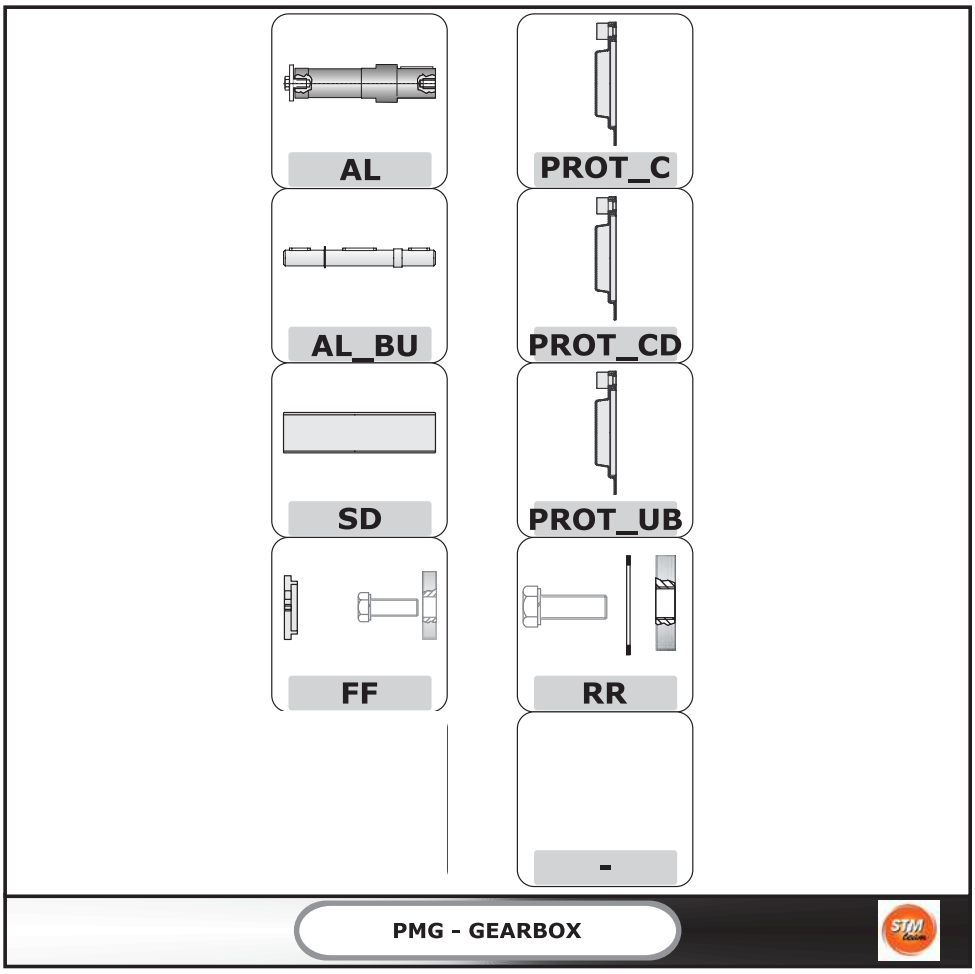

Possono essere forniti i seguenti accessori e dispositivi:

Some devices can optionally be provided:

Folgende Zubehörteile und Vorrichtungen können geliefert werden:

Code Designation	Code ORDER	I	GB	DE
FF		= KIT - Fondello - FF	= Kit - Cover - FF	= KIT - Deckel - FF
PROT_C		= Coperchio di protezione - Albero Cavo - C	= Protection cover - Hollow Shaft C	= Schultzvorrichtungdeckel - Holwelle C
PROT_UB		= Coperchio di protezione - Albero Cavo - UB	= Protection cover - Hollow output shaft with shrink disc UB	= Schultzvorrichtungdeckel - Hohlwelle mit Schrumpfscheibe UB
RR		= KIT - Rosetta di montaggio	= KIT - Mounting washer kit	= KIT - Kit Montagescheibe

Code Designation	Code ORDER	I	GB	DE
FF		= KIT - Fondello - FF	= Kit - Cover - FF	= KIT - Deckel - FF

ACCESSORIES
Kit - Cover - FF

704

FF

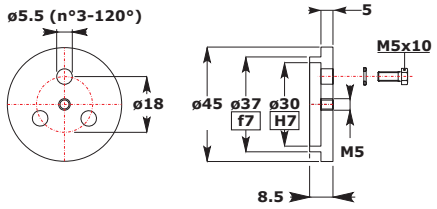

ACCESSORIES
Kit - Cover - FF

708

FF

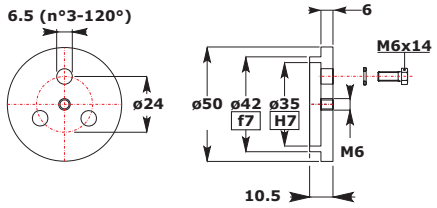

ACCESSORIES
Kit - Cover - FF

712

FF

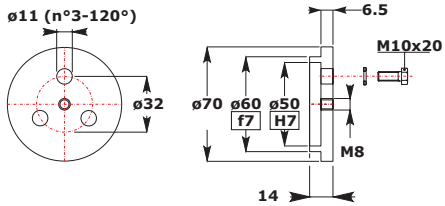

ACCESSORIES
Kit - Cover - FF

716
720

Series 700

FF

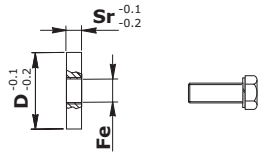

On request

ACCESSORIES
Kit - Cover - FF

Series 800

FF

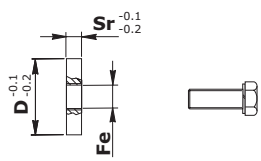

On request



Code Designation	Code ORDER	I	GB	DE
PROT_C		= Coperchio di protezione - Albero Cavo - C	= Protection cover - Hollow Shaft C	= Schultzvorrichtungdeckel - Holwelle C

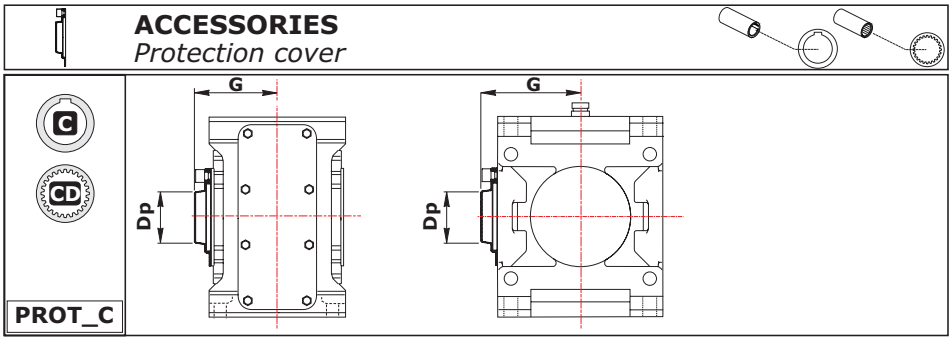

RX 700 Series	Dp	G
704	On request	
708		
712		
716		
720		

RX 800 Series	Dp	G
802	165	120
804	184	135
806	208	150
808	234	170
810	254	190
812	290	210
814	318	235
816	365	260
818	415	295
820	454	325



Code Designation	Code ORDER	I	GB	DE
PROT_UB		= Coperchio di protezione - Albero Cavo - UB	= Protection cover - Hollow output shaft with shrink disc UB	= Schultzvorrichtungdeckel - Hohlwelle mit Schrumpfscheibe UB

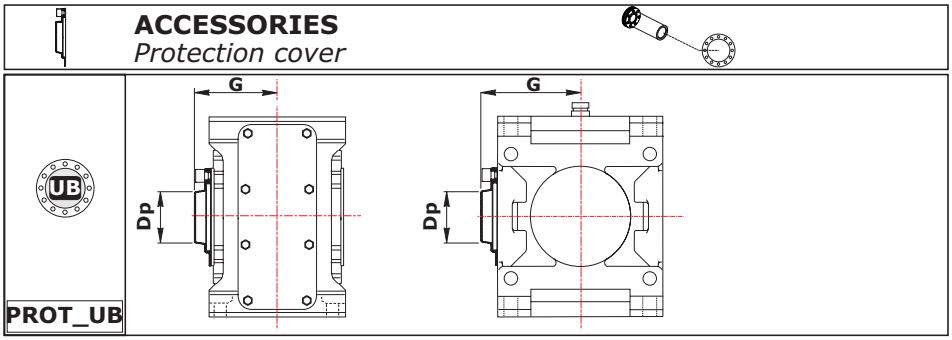

RX 700 Series	Dp	G
704	On request	
708		
712		
716		
720		

RX 800 Series	Dp	G
802	165	185
804	184	205
806	208	230
808	234	260
810	254	285
812	290	320
814	318	355
816	365	390
818	415	440
820	454	500



Code Designation	Code ORDER	I	GB	DE
RR		= KIT - Rosetta di montaggio	= KIT - Mounting washer kit	= KIT - Kit Montagescheibe

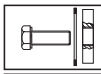

ACCESSORIES

KIT - Mounting washer kit

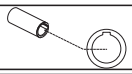

Series 700

RR

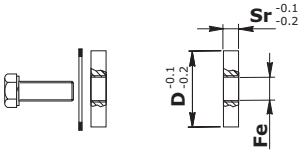

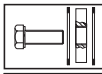

ACCESSORIES

KIT - Mounting washer kit

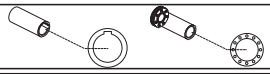

Series 800

RR

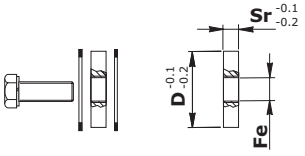

RX 700 Series	D	Fe	Sr
704	*On request*		
708			
712			
716			
720			

RX 800 Series	D	Fe	Sr
802	60	M27	15
804	70	M27	15
806	80	M27	15
808	90	M30	18
810	100	M30	18
812	110	M30	21
814	125	M30	24
816	140	M39	24
818	160	M39	27
820	180	M39	27
822	200	M42	30
824	220	M42	30
826	250	M42	30
828	280	M45	33
830	320	M45	33
832	360	M45	33

ACC3	ACC3 - Accessori - Versioni pendolari	ACC3 - Accessories - Shaft Mounted Versions	ACC3 - Zubehör - Aufsteckversionen

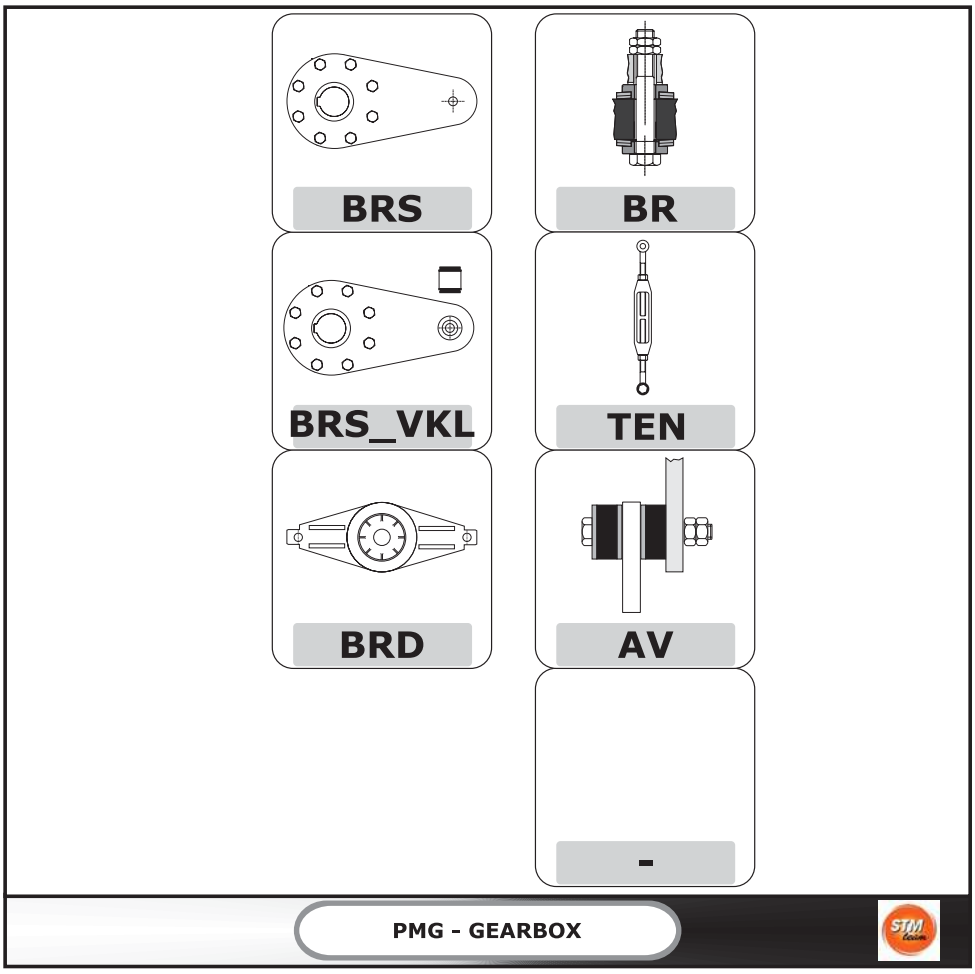

	Possono essere forniti i seguenti accessori e dispositivi:	*Some devices can optionally be provided:*	Folgende Zubehörteile und Vorrichtungen können geliefert werden:

Code Designation	Code ORDER	I	GB	DE
BRS_VKL		= Braccio Reazione Semplice	= Torque arm - Single	= Drehmomentstütze - Normal
BR		= KIT - Bullone di Reazione	= KIT - Torque arm kit	= KIT - Kit Momentenstütze

Code Designation	Code ORDER	I	GB	DE
BR		= KIT - Bullone di Reazione	= KIT - Torque arm kit	= KIT - Kit Momentenstütze

RXP.

ACCESSORIES
KIT - Torque arm kit

Series 700

BR

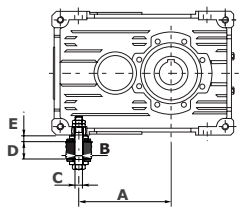

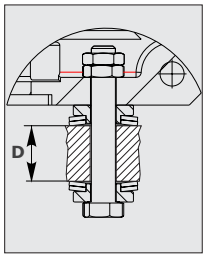

RX 700 Series	A			B	C	D		E	F	Molle a tazza *Belleville washers* Tellerfedern	
	RXP1	RXP2	RXP3			MIN	MAX			N.2 Molle a Tazza *2 Belleville washers* 2 Tellerfedern	Y (*)
704	102	—	—	9	M8	13	23	8.5	45	31.5x16.3x1.25	0.5
708	134	188	188	11	M10	16	28	9.2	52	31.5x16.3x1.75	0.5
712	166	236	236	13	M12	18	32	10	62.5	40x20.4x2	0.5
716	209	296	296	15	M14	20	35	12	72.5	40x20.4x2.5	0.5
720	272.5	379.5	379.5	17	M16	22	38	14	90	50x25.4x3	0.5

ACCESSORIES
KIT - Torque arm kit

Series 800

BR

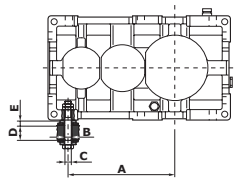

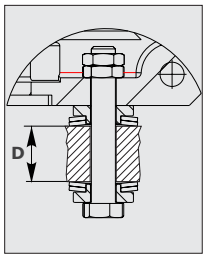

RXP.

RX 800 Series	A				B	C	D		E	F	Molle a tazza *Belleville washers* Tellerfedern	
	RXP1	RXP2	RXP3	RXP4			MIN	MAX			N. 4 Molle a tazza *4 Belleville washers* 4 Tellerfedern	Y (*)
802	175	225	318	399	20	M16	25	38	13	90	50x25.4x2.5	0.6
804	196	286	355.5	431.5	20	M16	25	38	13	100	50x25.4x2.5	0.6
806	222	322	402	495	24	M20	29	45	16	112.5	63x31x3.5	0.8
808	250	362	452	538	24	M20	29	45	16	125	63x31x3.5	0.8
810	280	405	504	625	30	M24	29	45	19	140	70x35.5x4	0.8
812	315	455	566.5	679.5	30	M24	29	45	19	157.5	70x35.5x4	0.8
814	350	510	634	785	36	M30	37	70	23	177.5	100x51x5	1
816	393	573	712.5	848.5	39	M33	37	70	23	200	100x51x5	1
818	445	645	805	805	39	M33	45	70	23	225	100x51x5	1
820	500	725	904.5	904.5	42	M36	45	80	29	250	125x61x6	1.3

(*) Valore di compressione delle molle / *Spring compression value* / Wert der Federkompression

Code Designation	Code ORDER	I	GB	DE
BR		= KIT - Bullone di Reazione	= KIT - Torque arm kit	= KIT - Kit Momentenstütze

RXO. - RXV.

ACCESSORIES
KIT - Torque arm kit

Series 700

BR

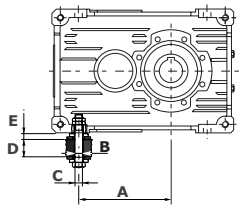

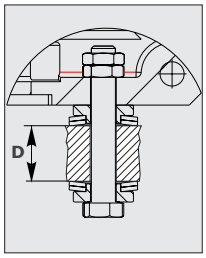

RX 700 Series	A		B	C	D		E	F	Molle a tazza *Belleville washers* Tellerfedern	
	RXO1 RXV1	RXO2 RXV2			MIN	MAX			N.2 Molle a Tazza *2 Belleville washers* 2 Tellerfedern	Y (*)
704	102	—	9	M8	13	23	8.5	45	31.5x16.3x1.25	0.5
708	134	188	11	M10	16	28	9.2	52	31.5x16.3x1.75	0.5
712	166	236	13	M12	18	32	10	62.5	40x20.4x2	0.5
716	209	296	15	M14	20	35	12	72.5	40x20.4x2.5	0.5
720	272.5	379.5	17	M16	22	38	14	90	50x25.4x3	0.5

ACCESSORIES
KIT - Torque arm kit

Series 800

BR

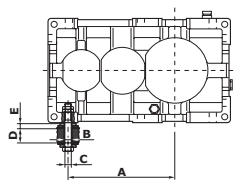

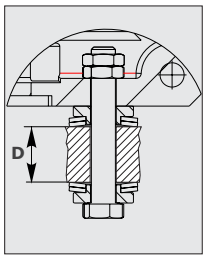

RXO. - RXV.

RX 800 Series	A				B	C	D		E	F	Molle a tazza *Belleville washers* Tellerfedern	
	RXO1 RXV1	RXO2 RXV2	RXO3 RXV3	RXO4			MIN	MAX			N. 4 Molle a tazza *4 Belleville washers* 4 Tellerfedern	Y (*)
802	175	225	318	399	20	M16	25	38	13	90	50x25.4x2.5	0.6
804	196	286	355.5	431.5	20	M16	25	38	13	100	50x25.4x2.5	0.6
806	222	322	402	495	24	M20	29	45	16	112.5	63x31x3.5	0.8
808	250	362	452	538	24	M20	29	45	16	125	63x31x3.5	0.8
810	280	405	504	625	30	M24	29	45	19	140	70x35.5x4	0.8
812	315	455	566.5	679.5	30	M24	29	45	19	157.5	70x35.5x4	0.8
814	350	510	634	785	36	M30	37	70	23	177.5	100x51x5	1
816	393	573	712.5	848.5	39	M33	37	70	23	200	100x51x5	1
818	445	645	805	805	39	M33	45	70	23	225	100x51x5	1
820	500	725	904.5	904.5	42	M36	45	80	29	250	125x61x6	1.3

(*) Valore di compressione delle molle / *Spring compression value* / Wert der Federkompression

Code Designation	Code ORDER	I	GB	DE
BRS_VKL		= Braccio Reazione Semplice	= Torque arm - Single	= Drehmomentstütze - Normal

ACCESSORIES
Torque arm - Single_with VKL_bushing

Series 700

BRS_VKL

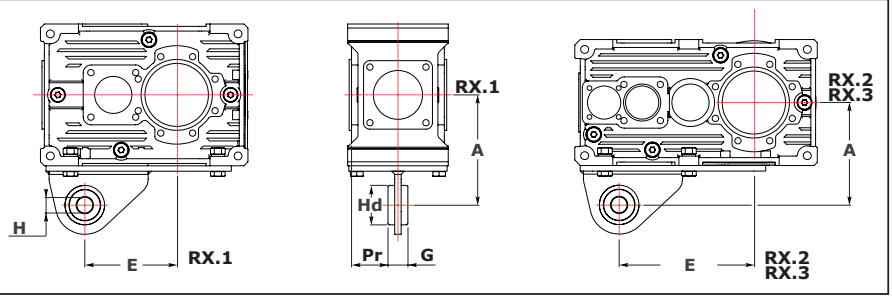

RX700 Series		A	E	G	H	Hd	Pr
704	RX.1	123	84	25	20	50	38.5
708	RX.1	140	116	25	20	50	46
	RX.2 - RX.3	130	170	25	20	50	46
712	RX.1	172	144	30	25	60	55.5
	RX.2 - RX.3	160	214	30	25	60	55.5
716	RX.1	205	189	30	25	60	66
	RX.2 - RX.3	190	276	30	25	60	66
720	RX.1	260	247.5	35	35	70	86
	RX.2 - RX.3	240	354.5	35	35	70	86

ACC4	ACC4 - Accessori - Vaso Espansione	*ACC4 - Accessories - Exspansion tank*	ACC4 - Zübehor - Expansionsfäß

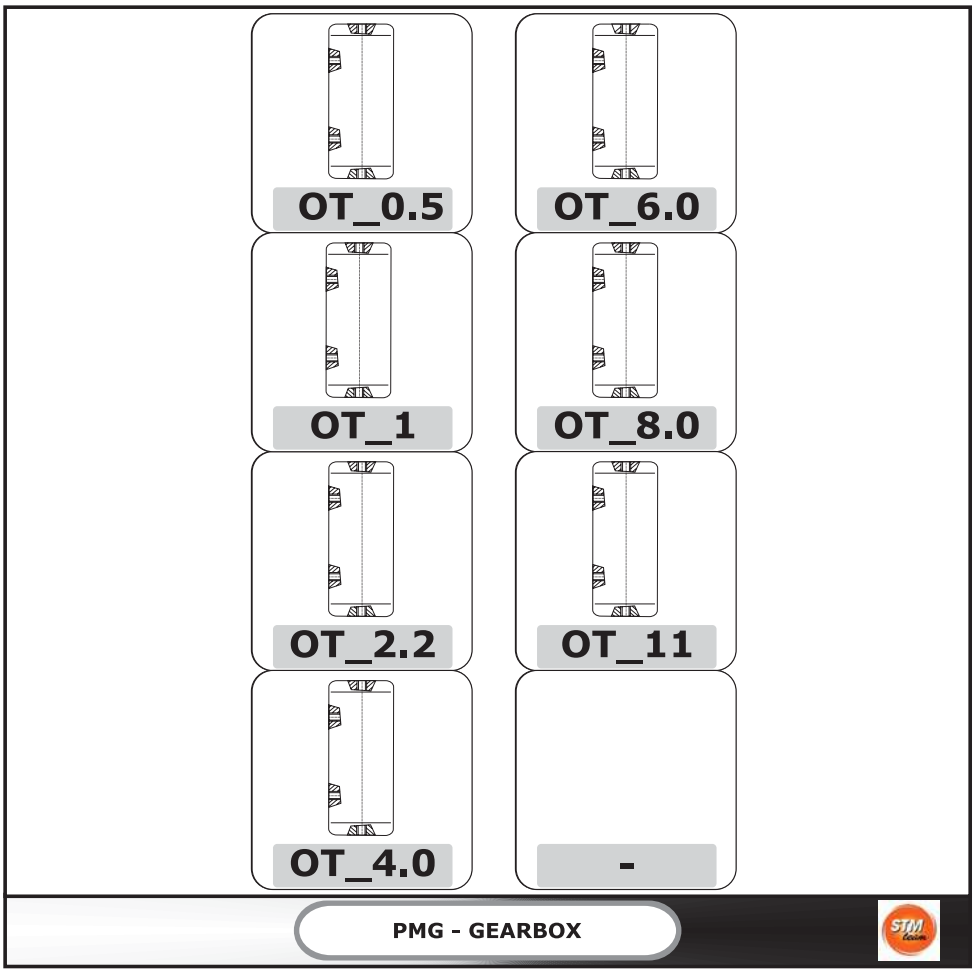

E' possibile richiedere diverse tipologie di dispositivi per consentire la dilatazione termica dell'olio.	*It is possible to request various types of devices to allow the oil thermal expansion.*	Es können verschiedene Vorrichtungstypen angefordert werden, um die Wärmeausdehnung des Öls zu ermöglichen.
Possono essere forniti i seguenti accessori e dispositivi:	*Some devices can optionally be provided:*	Folgende Zubehörteile und Vorrichtungen können geliefert werden:

Code Designation	Code ORDER	I	GB	DE
OT_0.5		= Vaso espansione - 0.5 litri	= Exspansion tank 0.5 - l	= Expansionsfäß - 0.5 - l
OT_1		= Vaso espansione - 1.0 litri	= Exspansion tank 1.0 - l	= Expansionsfäß - 1.0 - l
OT_2.2		= Vaso espansione - 2.2 litri	= Exspansion tank 2.2 - l	= Expansionsfäß - 2.2 - l
OT_4.0		= Vaso espansione - 4.0 litri	= Exspansion tank 4.0 - l	= Expansionsfäß - 4.0 - l
OT_6.0		= Vaso espansione - 6.0 litri	= Exspansion tank 6.0 - l	= Expansionsfäß - 6.0 - l
OT_8.0		= Vaso espansione - 8.0 litri	= Exspansion tank 8.0 - l	= Expansionsfäß - 8.0 - l
OT_11		= Vaso espansione - 11.0 litri	= Exspansion tank 11.0 - l	= Expansionsfäß - 11.0 - l

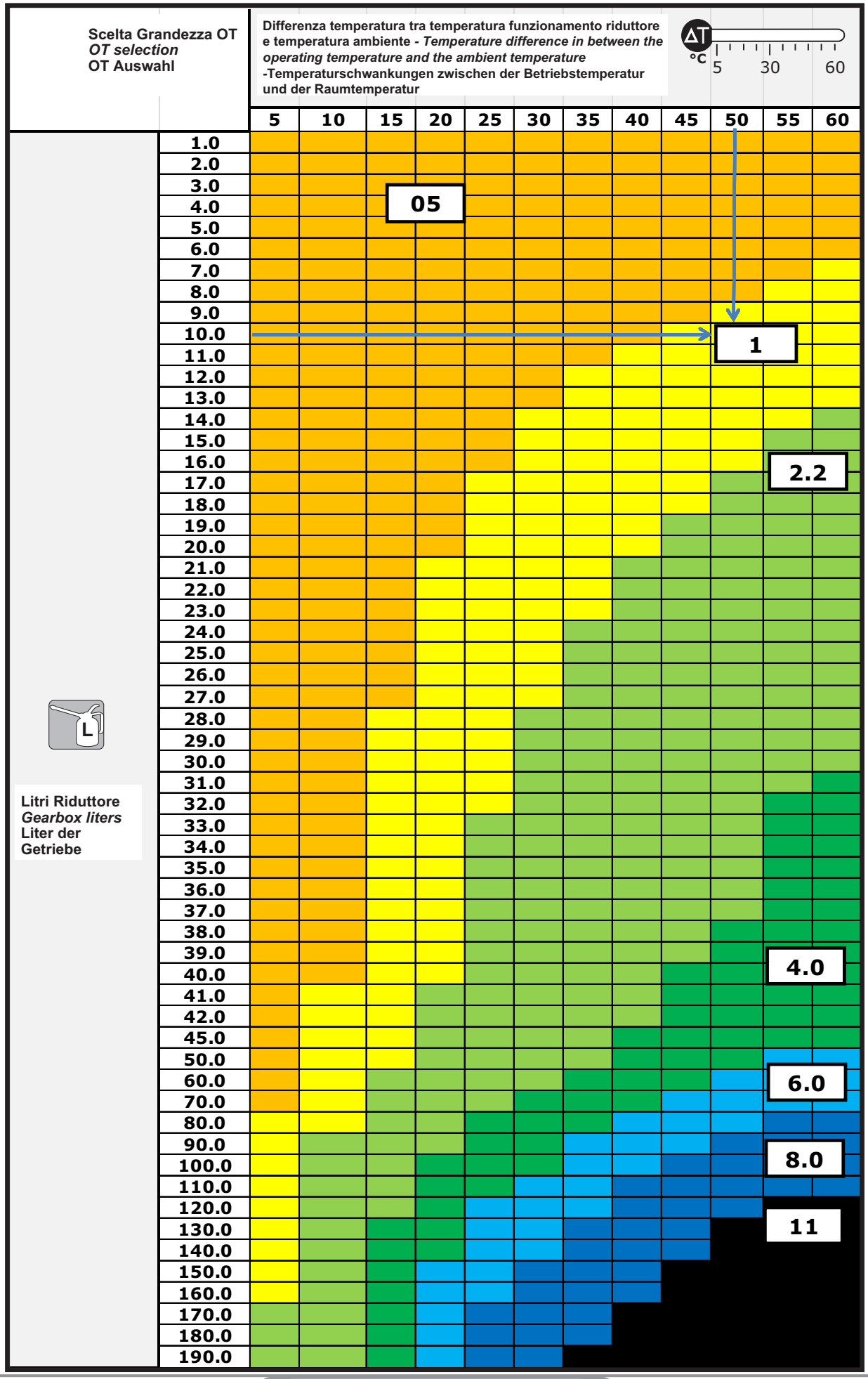
Scelta Grandezza OT
OT selection
OT Auswahl
Differenza temperatura tra temperatura funzionamento riduttore e temperatura ambiente - Temperature difference in between the operating temperature and the ambient temperature
-Temperaturschwankungen zwischen der Betriebstemperatur und der Raumtemperatur
ΔT °C
5
30
60
5
10
15
20
25
30
35
40
45
50
55
60
1.0
2.0
3.0
4.0
5.0
6.0
7.0
8.0
9.0
10.0
11.0
12.0
13.0
14.0
15.0
16.0
17.0
18.0
19.0
20.0
21.0
22.0
23.0
24.0
25.0
26.0
27.0
28.0
29.0
30.0
31.0
32.0
33.0
34.0
35.0
36.0
37.0
38.0
39.0
40.0
41.0
42.0
45.0
50.0
60.0
70.0
80.0
90.0
100.0
110.0
120.0
130.0
140.0
150.0
160.0
170.0
180.0
190.0
05
1
2.2
4.0
6.0
8.0
11
L
Litri Riduttore
Gearbox liters
Liter der Getriebe

OT 05

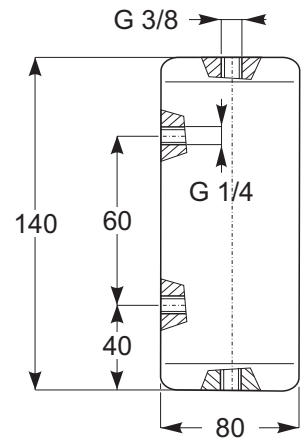

OT 1

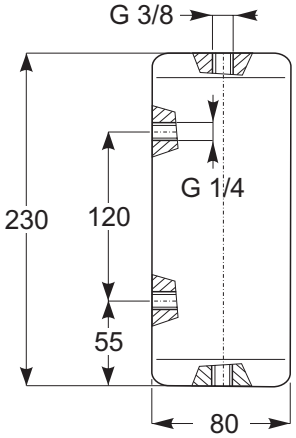

OT 2.2

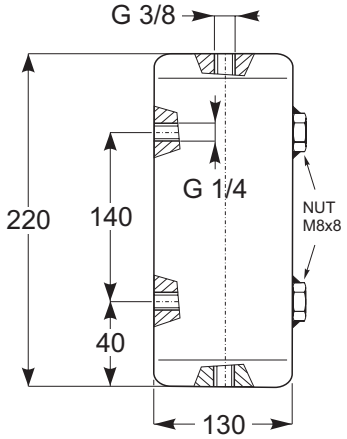

OT 4.0

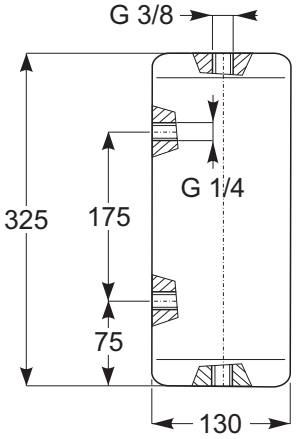

OT 6.0

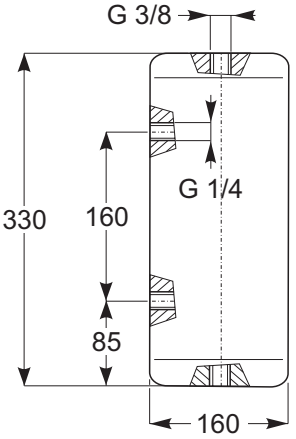

OT 8.0

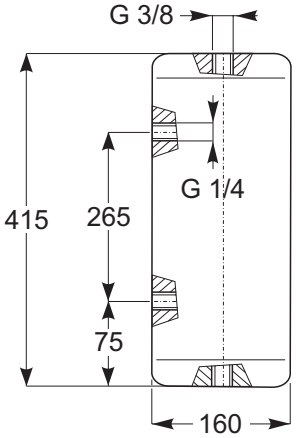

OT 11

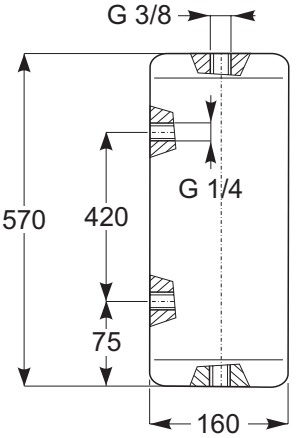

1.0 - Gruppo di raffreddamento *1.0 - Cooling Unit* **1.0 - Kühlanlage**

ACC5	ACC5 - Accessori - sistema con scambiatore	*ACC5 - Accessories - Cooling Unit*	ACC5 - Zübehor - Kühlanlage

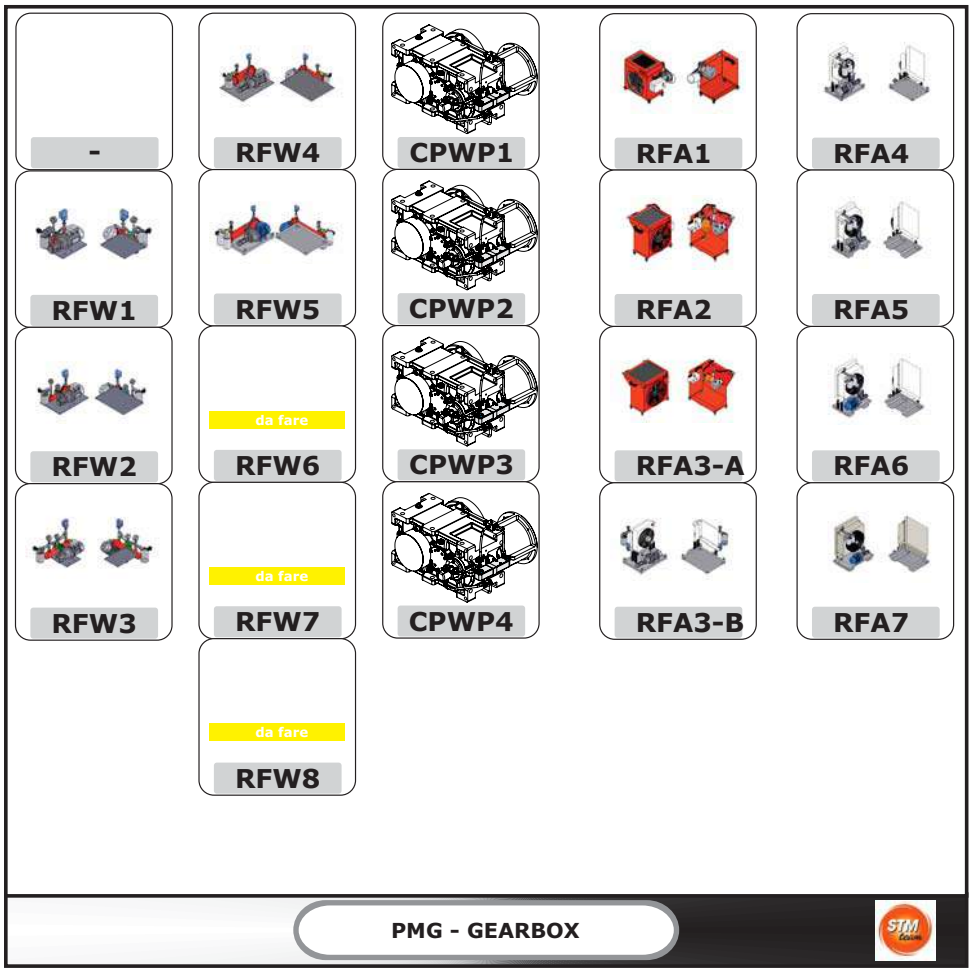

E' possibile richiedere diverse tipologie di dispositivi per consentire il raffreddamento dell'olio, utilizzando degli scambiatori di calori esterni al riduttore.

Possono essere forniti i seguenti accessori e dispositivi:

It is possible to request various types of devices to allow the cooling of the oil, by using heat exchangers outside the gearbox.

Some devices can optionally be provided:

Es können verschiedene Vorrichtungstypen angefordert werden, um die Abkühlung des Öls unter Einsatz von extern am Getriebe angeordneten Wärmetauschern zu ermöglichen.

Folgende Zubehörteile und Vorrichtungen können geliefert werden:

Code Designation	Code ORDER	I	GB	DE
RFW1		= RFW. - sistema con scambiatore acqua-olio	= RFW. - water/oil exchanger	= RFW. - System mit Wasser-/Ölaustauscher
RFW2				
RFW3				
RFW4				
RFW5				
RFW6				
RFW7				
RFW8				
CPWP.		= Gruppo di raffreddamento acqua-olio con pompa asservita	= Water/oil cooling unit with shaft-driven pump	= Wasser-/Ölkühlaggregat mit mit Nebenpumpe
RFA1		= RFA. - sistema con scambiatore aria-olio	= RFA. - air/oil exchanger	= RFA. - System mit Luft-/Ölaustauscher
RFA2				
RFA3-A				
RFA3-B				
RFA4				
RFA5				
RFA6				
RFA7				

1.0 - Gruppo di raffreddamento

1.0 - Cooling Unit

1.0 - Kühlanlage

CPWP.

1.0 - CPWP. - Gruppo di raffreddamento aria-olio con pompa asservita

E' possibile fornire, solamente a richiesta e per piccole potenze da scambiare, gruppi di raffreddamento che si avvalgono di pompe asservite anzichè di motopompe. Dato che gli impianti vengono fissati direttamente al riduttore è necessario, in fase d'ordine, indicare schematicamente eventuali ingombri che ne pregiudicano il piazzamento.

1.0 - CPWP. - Air/oil cooling unit with shaft-driven pump

Cooling systems connected to the main motor motion (instead of having own electric motor like motor pumps) to cool down limited temperature ranges are available on request. Since these systems are directly connected to the gearbox it is necessary, together with the order to provide dimensions to let GSM SpA verify possible assembly inconveniences.

1.0 - CPWP. - Luft-/Ölkühlaggregat mit mit Nebenpumpe

Es ist möglich, nur auf Anfrage und für geringe Thermische Leistungen, Kühlungssysteme mit statt einer Motorpumpe eine Pumpe die direkt von den Zahnrädern des Getriebe angetrieben werden, zu liefern. Da diese Systeme direkt am Getriebe angebaut werden, ist es notwendig gemeinsam mit der Bestellung auch eine Einbauskizze zu bekommen um eventuelle Probleme zu vermeiden.

1.0 - Gruppo di raffreddamento

Il raffreddamento con scambiatore di calore può essere suddiviso in due tipologie principali: con scambiatore acqua-olio e con scambiatore aria olio, ogni categoria è divisa in più grandezze, con potenze di scambio diversificate.
Ogni gruppo di raffreddamento è fornito separatamente al riduttore; i tubi di collegamento tra riduttore ed impianto non sono a carico GSM.

1.0 - Cooling Unit

Water/oil and air/oil heat exchangers are available in a range of different sizes and heat exchange capacities.
Each cooling unit is supplied separate from the gear unit; pipes or hoses for connection to plant must be provided by GSM.

1.0 - Kühlanlage

Die Kühlung mittels Wärmeaustauschers lässt sich in zwei Haupttypologien unterteilen: mit Wasser-/Ölaustauscher und Luft-/Ölaustauscher. Jede Kategorie ist in mehrere Größen unterteilt, die unterschiedliche Austauschleistungen aufweisen.
Jedes Kühlaggregat wird in vom Getriebe getrennter Form geliefert; die Verbindungsleitungen zwischen Getriebe und Anlage gehen nicht zu Lasten der GSM.

RFW

1.1 - RFW - sistema con scambiatore acqua-olio

1.1.1 Generalità

Sempre più spesso è indispensabile raffreddare l'olio con acqua se si ha sufficiente disponibilità d'acqua pulita.
In alcuni casi, poi, non è possibile collegare lo scambiatore olio-acqua direttamente allo scarico a causa della presenza nel circuito di colpi d'ariete, e si è costretti a realizzare un circuito separato con una pompa autonoma di circolazione, tubazioni, pressostato ed impianto elettrico.
Per questi casi, ora sempre più frequenti, GSM S.p.A. ha provveduto inserendo nella propria produzione i gruppi autonomi di raffreddamento serie RFW, che risolvono nel migliore dei modi il compito di raffreddare l'olio, indipendentemente dall'impianto idraulico primario.
L'unità è stata studiata per raffreddare l'olio e consiste in un scambiatore a fascio tubiero che, ponendo a contatto l'olio messo in circolazione dalla motopompa con la serpetina dell'acqua, asporta il calore ceduto.
Tutte le parti metalliche sono protette da verniciatura a polvere per garantire una lunga durata agli agenti atmosferici.
Nell'esecuzione standard l'unità è fornita con tutti i particolari assemblati su un telaio.

1.1.2 Stato fornitura e caratteristiche tecniche

Le unità di raffreddamento serie RFW standard sono composte da:
1 - Uno scambiatore di calore acqua-olio;
2 - Una motopompa composta da un motore a 4 poli in forma B3/B5, alimentazione standard trifase 230-400V 50 hz e da una pompa ad ingranaggi o a vite;
3 - Manometro 0-16 bar montato fra pompa e scambiatore di calore;
4 - Termometro analogico 0-120 °C, montato in uscita dallo scambiatore;
5 - Pressostato di minima con contatti in scambio, montato fra pompa e scambiatore di calore;
6 - Filtro, in mandata al serbatoio, per la pulizia dell'olio scaricato;
7 - Indicatore elettrico di intasamento

A – Aspirazione della pompa;
M – Mandata della pompa.

1.1 - RFW - water/oil exchanger

1.1.1 General features

If sufficient clean water is available, it is often required to cool down oil with water. Moreover, in some cases it is not possible to connect oil-water exchanger directly to the drainage due to water hammers in the circuit, and user is thus forced to set up a separated circuit with independent circulation pump, tubing, pressure switch and electric system. These cases are very frequent nowadays, this is why GSM S.p.A. has added to its product range the independent cooling units of the RFW series, that best carry out the task of cooling down oil in an independent way with respect to the main hydraulic system. This unit is designed for cooling down oil and consists in a tube bundle heat exchanger that sinks heat released from oil (circulated by motor pump) thanks to contact with water coil.
All metal parts are powder-coated to ensure long lasting protection against weather conditions.
In the standard version, the unit features all parts assembled to a frame.

1.1.2 Supply scope and specifications

Standard cooling units of the RFW series consist of:
1 - A water-oil heat exchanger;
2 - A motor pump made of a 4-pole motor rated B3/B5, standard three-phase 230-400V 50 Hz power and a gear or screw pump;
3 - 0-16 bar Pressure gauge mounted between pump and heat exchanger;
4 - 0-120 °C Analogue thermometer mounted at exchanger outlet;
5 - Minimum pressure switch with switch contacts, mounted between pump and heat exchanger;
6 - Filter, at tank inlet, for cleaning drained oil;
7 - Electrical clogging indicator

A – Pump inlet;
M – Pump outlet.

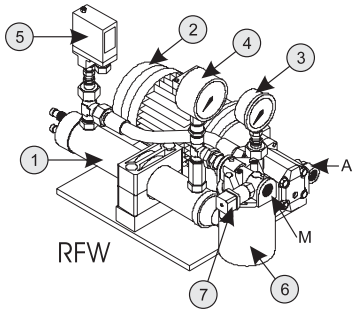

1.1 - RFW - System mit Wasser-/Ölaustauscher

1.1.1 Allgemeine Informationen

Immer häufiger ist es unerlässlich das Öl mit Wasser zu kühlen, wenn ausreichend Wasser verfügbar ist. In einigen Fällen ist ein direkter Anschluss des Öl-Wasser-Wärmeaustauschers an den Anschluss aufgrund von Widerstößen im System nicht möglich und man ist dazu gezwungen einen separaten Kreislauf mit einer eigenständigen Umlaufpumpe, Leitungen, Druckwächter und elektrischer Anlage zu realisieren.Für diese immer häufiger auftretenden Fälle hat die GSM S.p.A. autonome Kühlaggregate der Serie RFW in ihr Programm aufgenommen, die die Aufgabe der Ölkühlung, von der hydraulischen Hauptanlage unabhängig, in der besten Art und Weise erfüllen.Diese Einheit wurde für das Kühlen des Öls entwickelt und stellt sich in einem Wärmeaustauscher mit Rohrbündel dar, der die abgestrahlte Wärme ableitet, indem er das von der Motorpumpe in den Umlauf gebrachte Öl mit der Wasserrohrschlage in Kontakt bringt.
Alle Metallteile sind durch eine Pulverlack-lackierung geschützt, die einen lang anhalteden Schutz gegen Umweltbelastungen gewährt.
In der Standardversion wird die Einheit bereits mit allen am Rahmen montierten Teilen geliefert.

1.1.2 Lieferzustand und technische Eigenschaften

Die Kühleinheiten der Serie RFW Standard setzten sich aus folgenden Komponenten zusammen:
1 - einen Wasser-Öl-Wärmeaustauscher;
2 - einer Motorpumpe bestehend aus einem 4-poligem Motor in Bauform B3/B5, Standard-Drehstromversorgung 230-400V 50 Hz und einer Zahnrad- oder Schneckenpumpe;
3 - Manometer 0-16 bar, zwischen Pumpe und Wärmeaustauscher montiert;
4 - analoges Thermometer 0-120 °C, am Ausgang des Wärmeaustauschers montiert;
5 - Mindestdruckwächter mit Wechselkontakten, zwischen Pumpe Wärmeaustauscher montiert;
6 - Filter, im Zulauf zum Behälter, für die Reinigung des abgelassenen Öls
7 - elektrische Verstopfungsanzeige.

A – Ansaugung der Pumpe;
M – Zulauf der Pumpe.

1.0 - Gruppo di raffreddamento

1.1.3 Dimensionamento e Caratteristiche Funzionali
Per la scelta del gruppo di raffreddamento si rimanda alla Sezione A-B.

CARATTERISTICHE TECNICHE
Nella Tabella sottostante riportiamo le caratteristiche tecniche

1.0 - Cooling Unit

1.1.3 Sizes and Functional Features
Please refer to Section A-B for indications on how to choose the suitable cooling unit.

SPECIFICATIONS
The specifications are given in the table below

1.0 - Kühlanlage

1.1.3 Bemaßung und Funktionseigenschaften
Für die Wahl des richtigen Kühlaggregats verweisen wir auf die Sektion A-B.

TECHNISCHE EIGENSCHAFTEN
In der nachstehenden Tabelle werden die technischen Eigenschaften angegeben.

Grandezza *Size* Baugröße Size	Peso *Weight* Gewicht[[Kg]	Volume Olio *Oil volume* Ölvolumen [dm^3]	Motopompa *Motor Pump* Motorpumpe				Scambiatore *Exchanger* Wärmeaustauscher				Campo Applicazione *Application* Einsatzbereich	
			[*1]	[*2]	[*3]	[*4]	Connessione Olio *Oil connection* Ölanschluss [*5]	Connessione Olio *Oil connection* Ölanschluss [*6]	[*7]	[*8]	Raffreddamento *Cooling* Kühlung	Lubrificazione Forzata *Forced lubrication* Zwangsschmierung
1	13	0,4	Ingranaggi *Gear-type* Zahnräder	0.37	6	230/400 50	G 1/2"	G 3/4"	G 1/2"	8-30	SI *YES* JA	SI *YES* JA
2	15	0,6		0.37	6					10-30		
3	18	1,2		0.55	16					16-30		
4	44	3,0	Vite *Screw-type* Schnecke	1.5	30		G 3/4"	G 1" 1/4	G 1"	40-110		
5	70	4,5		2.2	80		G 1" 1/4	G 1" 1/2	G 1"	80-110		
6	On request			7.50	135.0		G 2"	On request	G 1"	90-110		
7	On request			7.50	200.0		G 2"	On request	G 1"	180-220		
8	On request			7.50	200.0		G 2"	On request	G 1"	270-330		

Legenda/*Legend*/Legende
[*1] Tipo Pompa/*Pump type*/Pumpentyp
[*2] Potenza /*Power*/Leistung [kW]
[*3] Portata /*Flow rate*/.Durchsatz [dm^3 / min]
[*4] Alimentazione /*Power supply*/Versorgung [V / Hz]
[*5] Aspirazione /*Inlet*/Ansaugung
[*6] Mandata /*Outlet*/Zulauf
[*7] Connessione Acqua /*Water connection*/Wasseranschluss
[*8] Portata Acqua /*Water flow rate*/Wasserdurchsatz [l / min]

1.1.4 Dimensioni

1.1.4 Dimensions

1.1.4 Maße

RFW 1

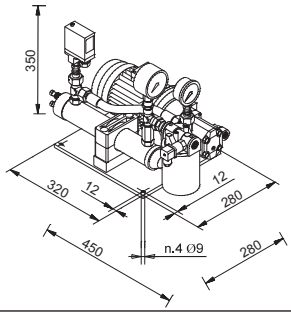

RFW 2

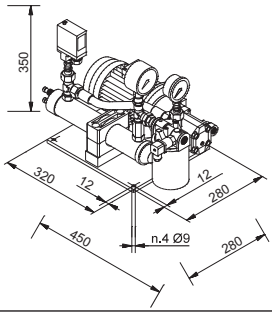

RFW 3

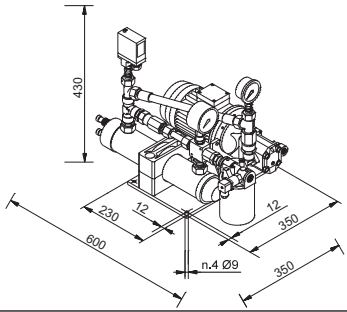

RFW 4

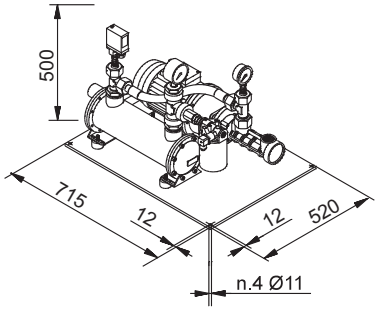

RFW 5

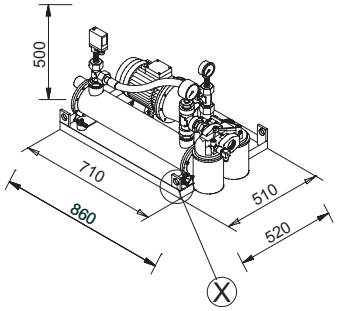

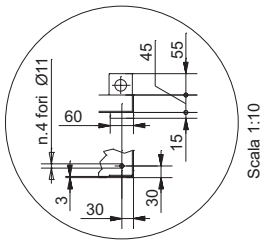

RFW 6

On request

RFW 7

On request

RFW 8

On request

1.0 - Gruppo di raffreddamento

1.0 - Cooling Unit

1.0 - Kühlanlage

RFA

1.2 - RFA - sistema con scambiatore aria-olio

1.2 - RFA - air/oil exchanger

1.1 - RFA - System mit Luft-/ Ölaustauscher

1.2.1 Generalità

Sempre più spesso è indispensabile raffreddare l'olio con l'aria, poiché non si ha sufficiente disponibilità d'acqua.
In alcuni casi poi, non è possibile collegare lo scambiatore aria-olio direttamente allo scarico a causa della presenza nel circuito di colpi d'ariete, e si è costretti a realizzare un circuito separato con una pompa autonoma di circolazione, tubazioni, termostato ed impianto elettrico.
La GSM S.p.A. ha provveduto inserendo nella propria produzione i gruppi autonomi di raffreddamento serie RFA, che risolvono nel migliore dei modi il compito di raffreddare l'olio, indipendentemente dall'impianto idraulico primario.
Un problema che oggi si fa sempre più pressante è il risparmio nei consumi d'energia.
Utilizzando per il raffreddamento acqua a perdere si spreca calore che l'olio ha ceduto all'acqua.
Utilizzando invece l'aria emessa dai gruppi RFA è possibile recuperare il calore ceduto dall'olio, scaldando l'ambiente in cui essi sono installati.
Oggi, il consumo dell'acqua per usi industriali ha costi sempre molto elevati ed in molti casi le aziende devono munirsi d'impianti refrigeranti in circuito chiuso dell'acqua di raffreddamento e nella maggior parte dei casi esse sono macchine frigorifere.
Il consumo d'energia di questi impianti è ingente ed è pari a circa il 30% della potenza da disperdere.
Con i gruppi autonomi serie RFA questo consumo scende al 6%, con un considerevole risparmio d'energia elettrica e quindi di costo d'esercizio, senza contare il costo iniziale notevolmente inferiore.
L'unità è stata studiata per raffreddare l'olio e consiste in un radiatore che è attraversato dal flusso d'aria generato da un ventilatore, il quale lambendo le alettature in alluminio della massa radiante asporta il calore ceduto dall'olio, che circola nel radiatore dal basso verso l'alto grazie alla pompa a vite di ricircolo.
Il controllo del corretto funzionamento della macchina è regolato dai termostati che ne ottimizzano il funzionamento nel caso d'eventuali sbalzi di temperatura.
Tutte le parti metalliche sono protette da verniciatura a polvere per garantire una lunga durata agli agenti atmosferici.
Nell'esecuzione standard l'unità è fornita con tutti i particolari assemblati su un telaio palettizzabile

1.2.1 General features

When no sufficient water is available, it is more and more often indispensable to cool down oil with air. Moreover, in some cases it is not possible to connect air-oil exchanger directly to the drainage due to water hammers in the circuit, and user is thus forced to set up a separated circuit with independent circulation pump, tubing, thermostat and electric system.
To meet the needs of these instances, GSM S.p.A. has added to its product range the independent cooling units of the RFA series, that best carry out the task of cooling down oil in an independent way with respect to the main hydraulic system.
Nowadays, energy-saving is a major issue and using water for cooling without recycling it means wasting the heat released by oil to water. While, using air issued by the RFA units, it is possible to recover the heat released by oil and use it to heat the room where they are installed. Water for industrial use is quite expensive and in many cases businesses need to set up closed-loop water cooling systems and most of the time they are refrigerating machines. Power consumption of these systems is huge, equal to about 30% of power to be wasted. With RFA series independent units this consumption is reduced to 6%, with a considerable saving in power and thus in running costs and with a remarkably lower starting cost. The unit is designed to cool down oil and consists in a radiator that is in the air flow generated by a fan; while oil is circulated in the radiator from bottom up by the recirculation screw pump, oil heat is dissipated by the air flow lapping on the aluminium fins of the radiator core. Machine correct operation is controlled by thermostats optimising its operation in case of any sudden change of temperature.
All metal parts are powder-coated to ensure long lasting protection against weather conditions.
In the standard version, the unit features all parts assembled to a frame which can be placed on a pallet.

1.2.1 Allgemeine

InformationenImmer häufiger ist es unerlässlich das Öl mit Luft zu kühlen, da man nicht ausreichend Wasser verfügbar hat. In einigen Fällen ist ein direkter Anschluss des Luft-Wasser- Wärmeaustauschers an den Anschluss aufgrund von Widderstößen im System nicht möglich und man ist dazu gezwungen einen separaten Kreislauf mit einer eigenständigen Umlaufpumpe, Leitungen, Thermostat und elektrischer Anlage zu realisieren. Die GSM S.p.A. hat autonome Kühlaggregate der Serie RFA in ihr Programm aufgenommen, die die Aufgabe der Ölkühlung, von der hydraulischen Hauptanlage unabhängig, in der besten Art und Weise erfüllen. Die Energieeinsparung ist heute ein Problem, dem immer mehr Bedeutung zukommt. Wird für die Kühlung nicht wiederverwendbares Wasser verwendet, geht die Wärme verloren, die das Öl ans Wasser abgegeben hat. Wird dagegen von den RFA-Aggregaten zugeführte Luft verwendet, kann die an der Öl abgegebene Wärme zurückgewonnen und für die Heizung des Raums verwendet werden, in dem sie installiert sind. Der Wasserkonsum für den industriellen Einsatz ist heute mit immer stärker steigenden Kosten verbunden und in vielen Fällen müssen sich die Firmen mit Kühlsystemen im geschlossenen Kühlwasserkreislauf ausrüsten, dabei handelt es sich in den meisten Fällen um Kühlmaschinen. Der Energieverbrauch dieser Anlagen ist beachtlich und entspricht ungefähr 30% der verbrauchbaren Leistung. Mit den autonomen Aggregaten der Serie RFA sinkt dieser Konsum auf 6% ab, eine erhebliche Einsparung bei Strom also bei Betriebskosten, ohne dabei die erheblich geringeren Anschaffungskosten zu berücksichtigen. Die Einheit wurde für die Kühlung von Öl ent- wickelt und besteht aus einem Kühler, der von einem durch einen Ventilator erzeugten Luftstrom durchquert wird, der die Aluminiumrippen der Kühlmasse "umspült" und die vom Öl abgegebene Wärme abnimmt. Das Öl zirkuliert dank der Schneckenumlaufpumpe im Kühler von unten nach oben. Die Steuerung des korrekten Maschinenbetriebs wird von den Thermostaten geregelt, die den Betrieb im Fall von eventuellen Temperaturschwankungen optimiert. Alle Metallteile sind durch eine Pulver- lacklackierung geschützt, die einen lang anhaltenden Schutz gegen Umweltbelastungen gewährleistet. In der Standardversion wird die Einheit bereits mit allen an einem palettierbaren Rahmen montierten Teilen geliefert.

1.2.2 Stato fornitura e caratteristiche tecniche

Le unità di raffreddamento serie RFA standard sono composte da:
1. Uno scambiatore di calore aria-olio;
2. Una motopompa composta da un motore a 4 poli per le grandezze RFA1, RFA2, RFA3 e 2 poli per le grandezze RFA4, RFA5 in forma B3/B5, alimentazione standard trifase 230-400V 50 hz.
Per i gruppi facenti parte dello schema A (RFA1 – RFA2 – RFA3) il motore della motopompa è il medesimo del motoventilatore.
3. SCHEMA A: Manometro 0-12 bar con funzione aggiuntiva di indicatore visivo di intasamento;
SCHEMA B: Manometro 0-16 bar montato fra pompa e scambiatore di calore ;
4. Termometro analogico 0-120 °C, montato in uscita dallo scambiatore.
5. Pressostato di minima con contatti in scambio, montato fra pompa e scambiatore di calore.
6.Filtro, in mandata al serbatoio, per la pulizia dell'olio scaricato.

1.2.2 Supply scope and specifications

Standard cooling units of the RFA series consist of:
1. An air-oil heat exchanger;
2. A motor pump made of a 4-pole motor for sizes RFA1, RFA2, RFA3 and 2-pole motor for sizes RFA4, RFA5 rated B3/B5, standard three-phase 230-400V 50 Hz power. For units belonging to diagram A (RFA1 – RFA2 – RFA3) motor pump motor is the same as motor fan one.
3. DIAGRAM A: 0-12 bar Pressure gauge mounted between pump and heat exchanger; with added function of oil flow blocking display
DIAGRAM B: 0-16 bar Pressure gauge mounted between pump and heat exchanger;
4. 0-120 °C Analogue thermometer mounted at exchanger outlet.
5. Minimum pressure switch with switch contacts, mounted between pump and heat exchanger.
6. Filter, at tank inlet, for cleaning drained oil.

1.2.2 Lieferzustand und technische Eigenschaften

Die Kühleinheiten der Serie RFA Standard setzen sich wie folgt zusammen:
1. Ein Luft-Öl-Wärmeaustauscher;
2. Eine Motorpumpe bestehend aus einem 4-poligem Motor für die Baugrößen RFA1, RFA2, RFA3 oder 2-poligem Motor für die Baugrößen RFA4, RFA5 in Bauform B3/B5, Standard-Drehstromversorgung 230-400V 50 Hz. Bei den Aggregaten, die zum Schema A (RFA1 – RFA2 – RFA3) gehören werden Motorpumpe und Ventilator vom selben Motor betrieben.
3. SCHEMA A: Manometer 0-12 bar, zwischen Pumpe und Wärmeaustauscher montiert;mit Zusatzanzeige für blockierten Ölfluss
SCHEMA B: Manometer 0-16 bar, zwischen Pumpe und Wärmeaustauscher montiert;
4. Analoges Thermometer 0-120 °C, am Ausgang des Wärmeaustauschers montiert;
5. Mindestdruckwächter mit Umschaltkontakten, zwischen Pumpe und Wärmeaustauscher montiert;
6. Filter, im Zulauf zum Behälter, für die Reinigung des abgelassenen Öls;

1.0 - Gruppo di raffreddamento

7. Indicatore elettrico di intasamento del filtro olio.
8. Scatola Morsettiera;
9.Termostato di regolazione:

A – Aspirazione della pompa;
M – Mandata della pompa.

NOTE SPECIFICHE - SCHEMA A :
Il gruppo RFA3 è fonito con sonda di temperatura e termostato.

ATTENZIONE:
Il gruppo RFA3 è fornito secondo lo schema A quando l'applicazione necessita di solo raffreddamento altrimenti è fornito RFA3 secondo lo schema B.

1.0 - Cooling Unit

7. Electrical clogging indicator of oil filter.

8. Terminal board box;
9. Adjustment thermostat:

A – Pump inlet;
M – Pump outlet.

SPECIFIC NOTES - DIAGRAM A:
RFA3 unit is supplied together with temperature probe and thermostat.

NOTICE:
RFA3 unit is supplied as per diagram A when the application only needs cooling, while in other cases RFA3 is supplied as per diagram B.

1.0 - Kühlanlage

7. Elektrische Verstopfungsanzeige des Ölfilters
8. Klemmenkasten;
9. Regelthermostat:

A – Ansaugung der Pumpe;
M – Zulauf der Pumpe.

SPEZIFISCHE HINWEISE - SCHEMA A :
Das Aggregat RFA3 wird mit einer Temperatursonde und einem Thermostat geliefert.

ACHTUNG:
Das Aggregat RFA3 wird dem Schema A gemäß geliefert, wenn die Applikation nur einer Kühlung bedarf, andernfalls wird das RFA3 dem Schema B entsprechend geliefert.

RFA

SCHEMA A
DIAGRAM A
SCHEMA A

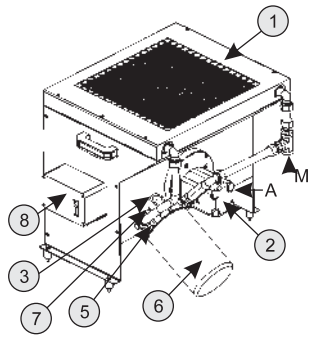

RFA1 - RFA2 - RFA3

SCHEMA B
DIAGRAM B
SCHEMA B

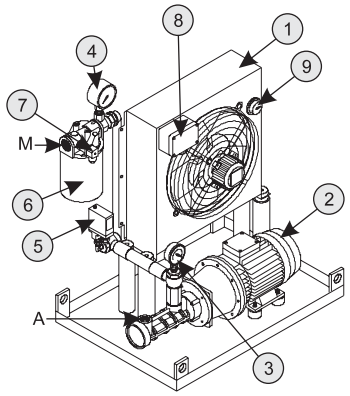

RFA3 - RFA4 - RFA5

1.2.3 Dimensionamento e Caratteristiche Funzionali
Per la scelta del gruppo di raffreddamento si rimanda alla Sezione A-B.

CARATTERISTICHE TECNICHE
Nella Tabella sottostante riportiamo le caratteristiche tecniche

1.2.3 Sizes and Functional Features
Please refer to Section A-B for indications on how to choose the suitable cooling unit.

SPECIFICATIONS
The specifications are given in the table below

1.2.3 Bemaßung und Funktionseigenschaften
Für die Wahl des richtigen Kühlaggregats verweisen wir auf die Sektion A-B.

TECHNISCHE EIGENSCHAFTEN
In der nachstehenden Tabelle werden die technischen Eigenschaften angegeben.

Schema *Diagram* Schema	Grandezza *Size* BaugrößeSize	Peso *Weight* Gewicht[[Kg]	Volume Olio *Oil volume* Ölvolumen [dm^3]	Motopompa *Motor Pump* Motorpumpe				Scambiatore *Exchanger* Wärmeaustauscher					Campo Applicazione *Application* Einsatzbereich	
				[*1]	[*2]	[*3]	[*4]	Connessione Olio *Oil connection* Ölanschluss [*5]	Connessione Olio *Oil connection* Ölanschluss [*6]	[*7]	[*8]	[*9]	Raffreddamento *Cooling* Kühlung	Lubrificazione Forzata *Forced lubrication* Zwangsschmier.
A	1	20	3.0	Ingranaggi *Gear-type* Zahnräder	0.55	6	400 / 50 Trifase *Three-phase* dreiphasig	G 1/2"	G 1/2"	0.55	600	64	SI *YES* JA	SI *YES* JA
A	2	27	3,6		0.55	13				0.75	850	68		
A	3-A	61	5,5		1.1	34		G 3/4"		1.1	2000	75	SI *YES* JA	NO *NO* NEIN
B	3-B	75	5,5	Vite *Screw-type* Schnecke	1.5	30		G 1"	G 1" 1/4	0.23	2700	72		
B	4	96	15		3.0	112		G 1" 1/4	G 1" 1/2	0.23	3500	72		SI *YES* JA
B	5	118	15		3.0	112				0.56	6300	75		
B	6	127	16		3.0	160					7450	79		
B	7	140	20		3.0	160				0.9	9500	79		

Legenda/*Legend*/Legende.
[*1] Tipo Pompa/*Pump type*/Pumpentyp.
[*2] Potenza /*Power*/Leistung [kW]
[*3] Portata /*Flow rate*/Durchsatz [dm^3 / min]
[*4] Alimentazione /*Power supply*/Versorgung [V / Hz]
[*5] Aspirazione /*Inlet*/Ansaugung
[*6] Mandata /*Outlet*/Zulauf .
[*7] Potenza /*Power*/Leistung [kW]
[*8] Portata Aria /*Air flow rate*/Luftdurchsatz.[m^3 / h]
[*9] Rumorosità /*Noise*/Geräuschpegel.[dB]

1.0 - Gruppo di raffreddamento

1.2.4 Dimensioni
Nelle tabelle sottostanti sono riportati gli ingombri dei gruppi:
- SCHEMA A: RFA 1, RFA 2, RFA3;
- SCHEMA B: RFA 3, RFA 4, RFA5, RFA6, RFA7;

1.0 - Cooling Unit

1.2.4 Dimensions
The tables below show units overall dimensions:

- DIAGRAM A: RFA 1, RFA 2, RFA3;
- DIAGRAM B: RFA 3, RFA 4, RFA5, RFA6, RFA7;

1.0 - Kühlanlage

1.2.4 Maße
In den nachstehenden Tabelle werden die Maße der Aggregate angegeben:
- SCHEMA A: RFA 1, RFA 2, RFA3;
- SCHEMA B: RFA 3, RFA 4, RFA5, RFA6, RFA7;

SCHEMA A

RFA 1

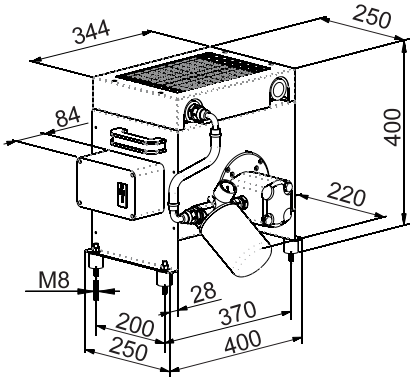

DIAGRAM A

RFA 2

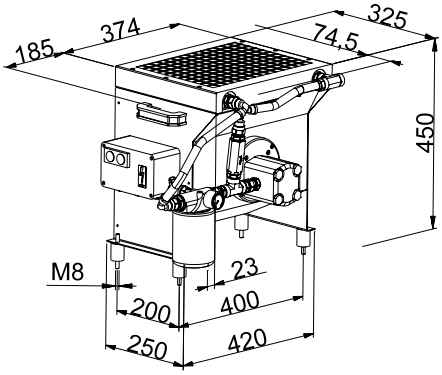

SCHEMA A

RFA 3-A

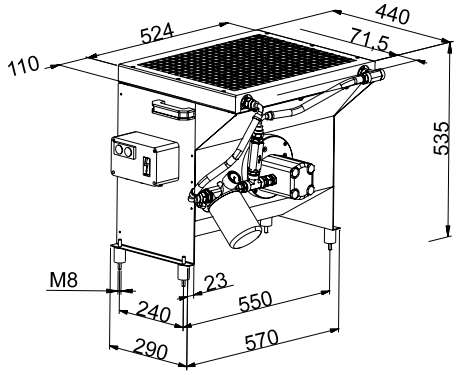

SCHEMA B

RFA 3-B

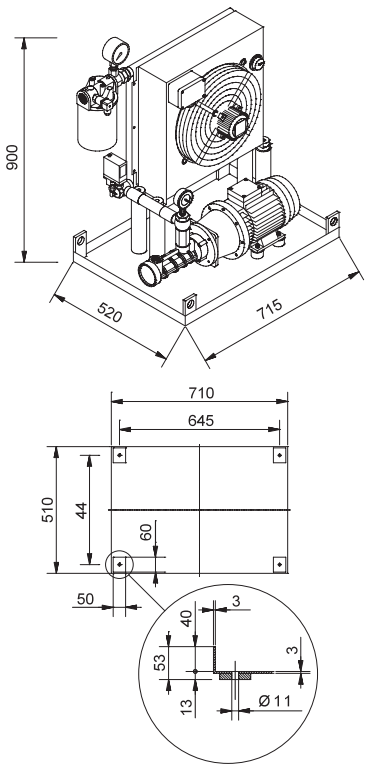

DIAGRAM B

RFA 4

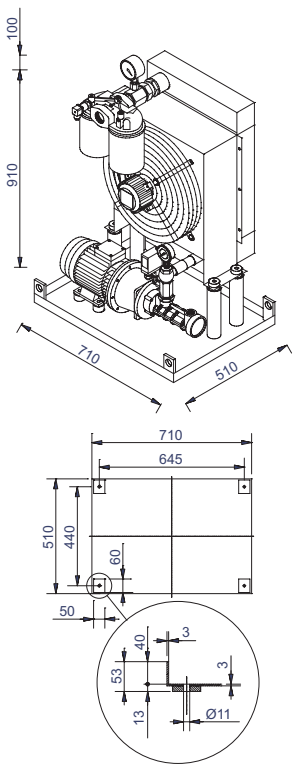

SCHEMA B

RFA 5

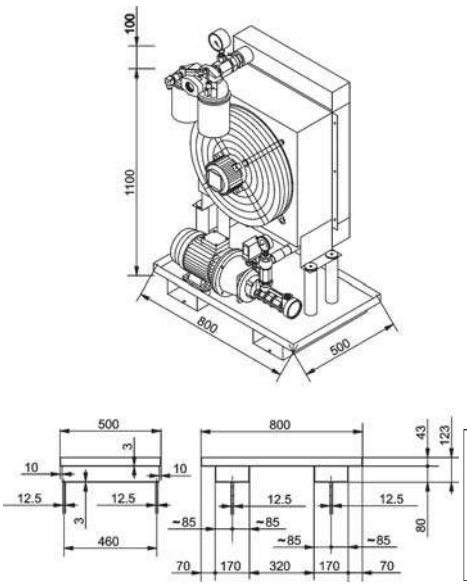

1.0 - Gruppo di raffreddamento | ***1.0 - Cooling Unit*** | **1.0 - Kühlanlage**

SCHEMA B | ***DIAGRAM B*** | **SCHEMA B**

RFA 6

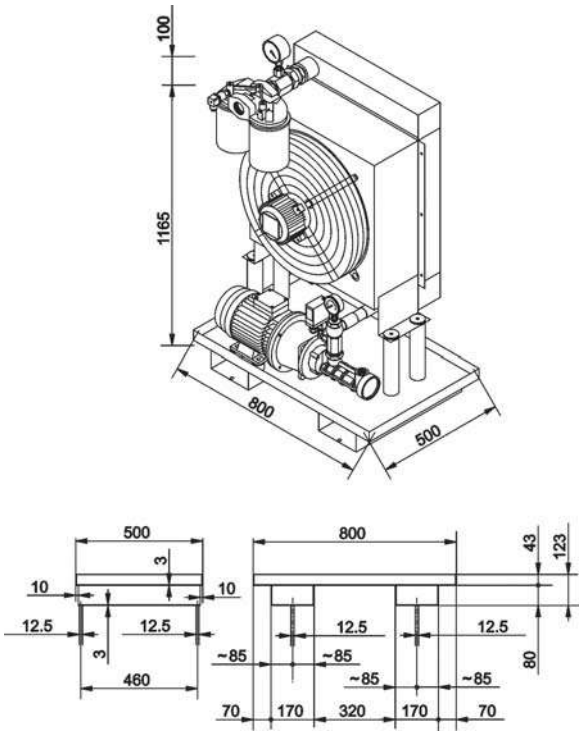

RFA 7

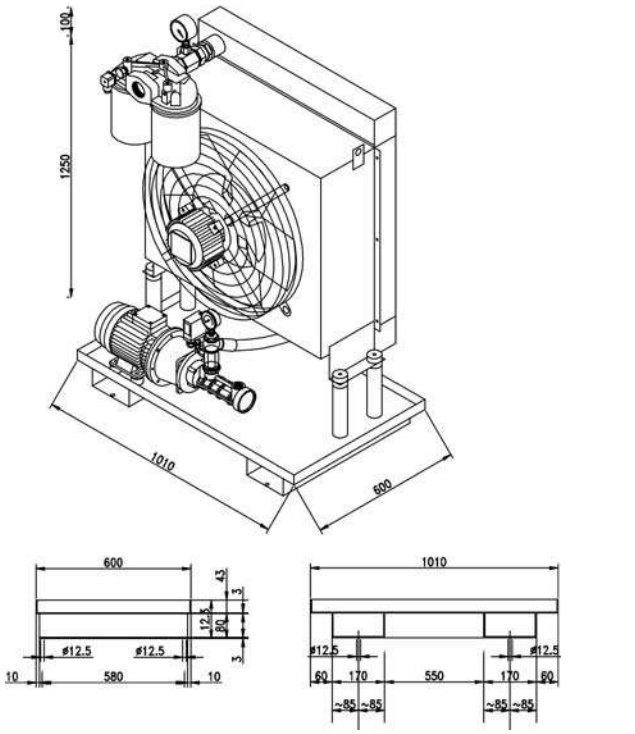

2.0 - Lubrificazione forzata | ***2.0 - Forced lubrication*** | **2.0 - Zwangsschmierung**

ACC6	ACC6 - Accessori - Lubrificazione Forzata - BEARING	*ACC6 - Accessories - Forced lubrification - BEARING*	ACC6 - Zübehor - Zwangsschiemierung - BEARING

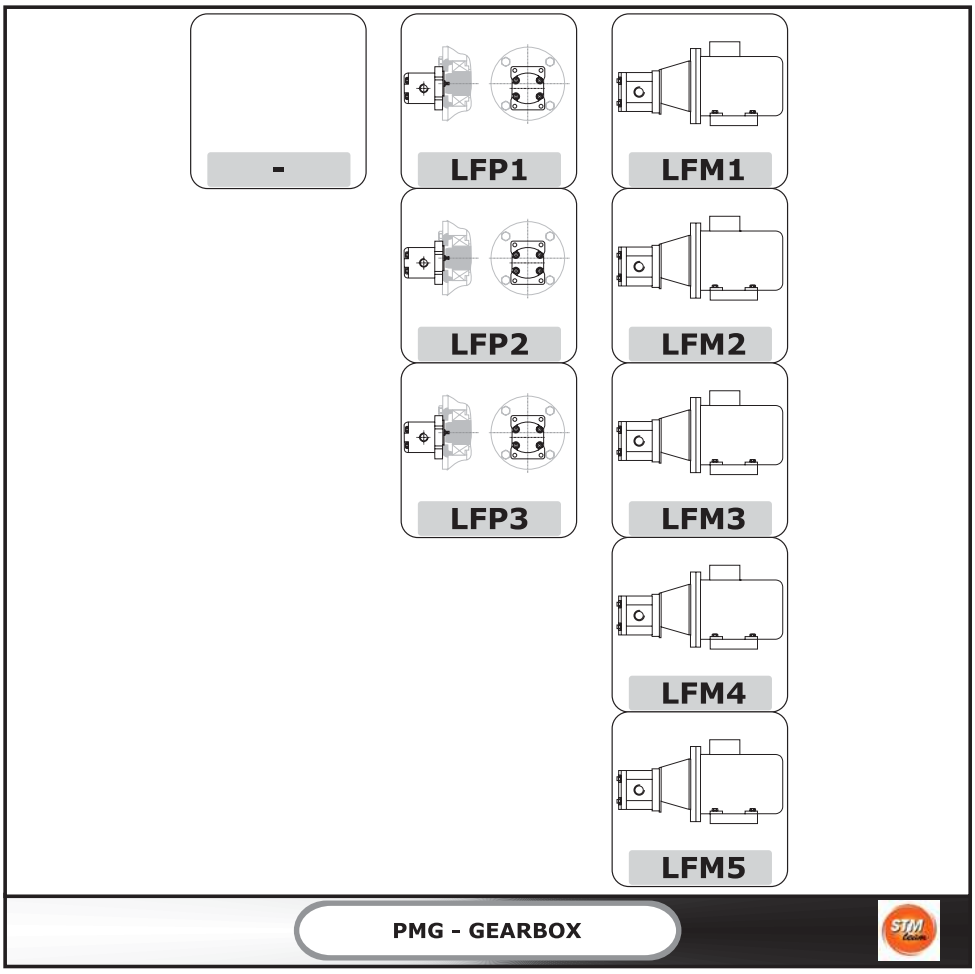

E' possibile richiedere diverse tipologie di dispositivi per consentire la lubrificazione forzata dei cuscinetti.	*It is possible to request various types of devices to allow the forced lubrication of the bearings.*	Es können verschiedene Vorrichtungstypen angefordert werden, um die Zwangsschmierung der Lager zu ermöglichen.
Possono essere forniti i seguenti accessori e dispositivi:	*Some devices can optionally be provided:*	Folgende Zubehörteile und Vorrichtungen können geliefert werden:

Code Designation	Code ORDER	I	GB	DE
LFP1		= Pompa asservita - 0.5 l/min	= Shaft-driven pump - 0.5 l/min	= Nebenpumpe- 0.5 l/min
LFP2		= Pompa asservita - 5 l/min	= Shaft-driven pump - 5 l/min	= Nebenpumpe- 1.75 l/min
LFP3		= Pompa asservita - 1.75 l/min	= Shaft-driven pump - 1.75 l/min	= Nebenpumpe- 5 l/min
LFM1		= Motopompa - 0.5 l/min	= Motor pump - 0.5 l/min	= Motorpumpe - 0.5 l/min
LFM2		= Motopompa - 5 l/min	= Motor pump - 5 l/min	= Motorpumpe - 5 l/min
LFM3		= Motopompa - 10 l/min	= Motor pump - 10 l/min	= Motorpumpe - 10 l/min
LFM4		= Motopompa - 20 l/min	= Motor pump - 20 l/min	= Motorpumpe - 20 l/min
LFM5		= Motopompa - 30 l/min	= Motor pump - 30 l/min	= Motorpumpe - 30 l/min

2.0 - Lubrificazione forzata

Lubrificazione cuscinetti superiori

La lubrificazione forzata dei cuscinetti superiori viene associata alla lubrificazione forzata degli ingranaggi nel caso quest'ultima sia necessaria.

Attenzione LFP..:
1 - La pompa LFP2 è unidirezionale.
L'accessorio può essere montato sul riduttore solo nel caso esso funzioni con unico senso di rotazione, il quale deve essere specificato in fase di ordine.
2 - Per applicabilità LFP...:
consultare servizio tecnico.

2.0 - Forced lubrication

Upper bearing lubrication

Forced lubrication for upper bearings is normally associated with forced lubrication for the gears, where necessary.

Attention LFP..:
1 - The LFP2 pump is a one-way pump.
The accessory can be installed on the gearbox only if it works in a single direction of rotation, which must be specified in the order.
2 - For LFP... applicability:
contact the technical service.

2.0 - Zwangsschmierung

Schmierung der obenliegenden Lager

Die Zwangsschmierung der obenliegenden Lager wird mit der Zwangschmierung der Zahnräder, für die erforderlich sind, assoziiert.

Achtung LFP..:
1 - Die LFP2 ist eine einseitig gerichtete Pumpe.
Das Zubehör kann nur am Getriebe montiert werden, wenn es mit einer einzigen Drehrichtung arbeitet, die bei der Bestellung angegeben werden muss.
2 - Für die LFP...Anwendungsmöglichkeit:
sich an den technischen Kundendienst wenden.

2.1 - Applicabilità - LFM.

2.1 - Application - LFM.

2.1 - Applikation - LFM.

RXP

Pos. Mont. M5 - M6

Mntg. Pos. M5 - M6

Einbaulage M5 - M6

	n_1 [min^{-1}]	Grandezza / Size / Baugröße											
		802-810	**812**	**814**	**816**	**818**	**820**	**822**	**824**	**826**	**828**	**830**	**832**
RXP3	1751 - n_{1max}	G (grease)		LFM2		LFM2			LFM3			LFM4	
	1000 - 1750	G (grease)											
	0 - 999	G (grease)						LFM2					
RXP2	1751 - n_{1max}	G (grease)		LFM2		LFM2			LFM3				
	1000 - 1750												
	0 - 999	G (grease)											
RXP1	1751 - n_{1max}	G (grease)	LFM2										
	1000 - 1750	G (grease)		LFM2									
	0 - 999	G (grease)			LFM2								

RXO - RXV

Pos. Mont. / *Mntg. Pos.* / Einbaulage M1- M5 - M6

RXO M5 M6 RXV M1 M5 M6		n_1 [min^{-1}]	Grandezza / *Size* / Baugröße											
			802-810	**812**	**814**	**816**	**818**	**820**	**822**	**824**	**826**	**828**	**830**	**832**
RXO3 RXV3		0 - n_{1max}	G (grease)							LFM3			LFM4	
RXO2 RXV2		1751 - n_{1max}	G (grease)		LFM2		LFM2			LFM3			LFM4	
		1000 - 1750	G (grease)											
		0 - 999	G (grease)						LFM2					
RXO1 RXV1		1751 - n_{1max}	G (grease)		LFM2			LFM2		LFM3				
		1000 - 1750												
		0 - 999	G (grease)											

Pos. Mont. / *Mntg. Pos.* / Einbaulage M3 - M4

	n_1 [min^{-1}]	Grandezza / *Size* / Baugröße												
		802-808	**810**	**812**	**814**	**816**	**818**	**820**	**822**	**824**	**826**	**828**	**830**	**832**
RXO1 RXV1	1751 - n_{1max}	G (grease)	LFM1			LFM2								
	1000 - 1750	G (grease)	G (grease)		LFM1		LFM2							
	0 - 999	G (grease)	G (grease)											
RXO2 RXV2	1751 - n_{1max}	G (grease)	G (grease)		LFM1				LFM2					
	1000 - 1750	G (grease)	G (grease)				LFM1							
	0 - 999	G (grease)	G (grease)					LFM1					LFM3	
RXO3 RXV3	0 - n_{1max}	G (grease)	G (grease)						LFM2				LFM3	

I valori di n_1 max sono riportati nel paragrafo (vedi sezione A verifiche, punto 4).

n_1 max values are listed at paragraph (see Section A verification, point 4).

Die Werte von n_1 max werden im Paragraph (siehe Abschnitt A „"kontrollen", Punkt 4, angegeben).

2.0 - Lubrificazione forzata

2.2 - Pompa asservita

Queto sistema si realizza accoppiando la pompa direttamente ad un albero del riduttore, dal quale prende il moto, e si suddivide in 3 tipologie.

2.0 - Forced lubrication

2.2 - Shaft-driven pump

The pump is coupled directly to and driven by a gear unit shaft. There are three different types of pumps available.

2.0 - Zwangsschmierung

2.2 - Nebenpumpe

Dieses System wird durch die direkte Passung der Pumpe auf eine der Getriebewellen, von der sie dann auch angetrieben wird, gestellt. Hier unterscheidet man 3 Typen.

LFP1

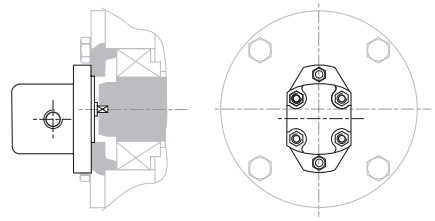

Pompa con portata di 0.5 l/min a 1500 rpm

Pump with 0.5 l/min capacity at 1500 rpm

Pumpe mit Durchsatz von 0,5 l/min bei 1500 U/min

LFP2

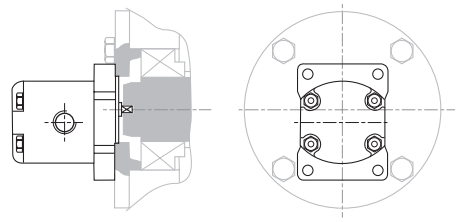

Pompa con portata di 5 l/min a 1500 rpm

Pump with 5 l/min capacity at 1500 rpm

Pumpe mit Durchsatz von 5 l/min bei 1500 U/min

LFP3

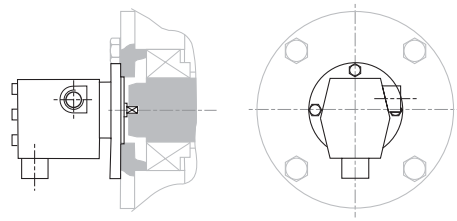

Pompa con portata di 1.75 l/min a 750 rpm
Questa pompa è particolarmente indicata per un funzionamento a basso numero di giri, viene ad esempio utilizzata nel primo stadio di riduzione cilindrico di un riduttore ortogonale

Pump with 1.75 l/min capacity at 750 rpm
This pump is especially suited for low speed operation. A typical application is the first reduction spur gear set of a helical bevel gear unit.

Pumpe mit Durchsatz von 1,75 l/min bei 750 U/min
Diese Pumpe ist besonders für einen Betrieb bei niedriger Drehzahl geeignet. Sie wird z.B. in der ersten zylindrischen Übersetzungsstufe eines Kegelstirnradgetriebes verwendet.

2.3 - Motopompa

Questo sistema si realizza accoppiando un motore elettrico ad una pompa idraulica; si suddivide in 5 tipologie ed è fornibile anche separatamente al riduttore. Nelle tabelle sottostanti sono indicate le principali caratteristiche tecniche e le dimensioni di questi impianti.

2.3 - Motor pump

This is a hydraulic pump coupled with an electric motor. Available in five different types, motor pumps are also offered as a separate product. Listed in the tables below are the most significant specifications and dimensions.

2.3 - Motorpumpe

Dieses System wird durch die Passung eines Elektromotors an eine Hydraulikpumpe realisiert; es lässt sich in 5 Typologien unterteilen und kann auch getrennt vom Getriebe geliefert werden. In den nachstehenden Tabellen werden die wesentlichen technischen Eigenschaften und die Maße dieser Anlagen angegeben.

LFM

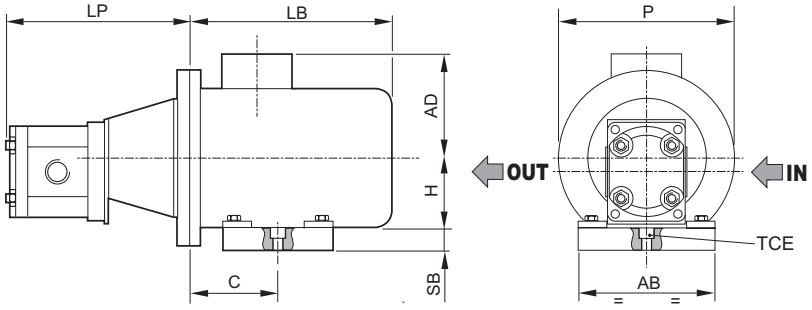

	l/min	Motor	P(kW)	A	AB	AD	BB	C	H	LB	LP	P	SB	IN	OUT	VTCE
LFM1	0.5	71A4	0.25	172	135	108	109	90	71	220	130	160	15	1/4"GAS	1/4"GAS	M8
LFM2	5				135	108	109	90	71	220	147	160	15	3/8"GAS	3/8"GAS	M8
LFM3	10	80A4	0.55	197	155	120	125	100	80	238	200	200	25	1/2"GAS	1/2"GAS	M10
LFM4	20	80B4	0.75		155	120	125	100	80	238	210	200	25	3/4"GAS	1/2"GAS	M10
LFM5	30	90S4	1.1	214	170	131	154	106	90	255	225	200	25	3/4"GAS	1/2"GAS	M12

N.B.: la GSM si riserva di scegliere la tipologia più adatta di Pompa asservita e Motopompa per il buon funzionamento del riduttore.

NOTE: STM reserves the right to select the type of shaft-driven or motor pump deemed most appropriate for proper gear unit operation at its discretion.

HINWEIS: Die STM behält sich das Recht vor, den für den guten Getriebebetrieb angemessenen Typ der Neben- oder Motorpumpe wählen zu können.

ACC6A	ACC6A - Accessori - Lubrificazione Forzata - GEAR	*ACC6A - Accessories - Forced lubrification - GEAR*	ACC6A - Zübehor - Zwangsschiemierung - GEAR

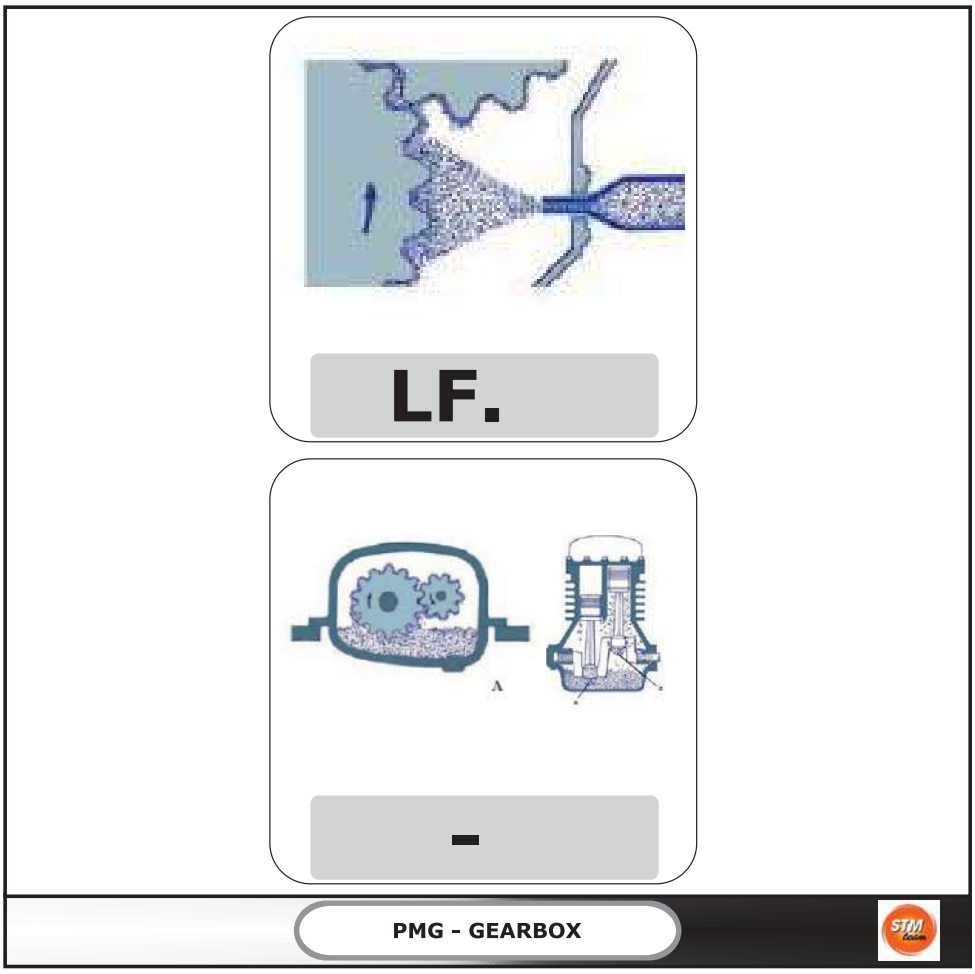

Dove necessario è possibile fornire riduttori predisposti o completi di lubrificazione forzata. La lubrificazione forzata può essere effettuata con Pompa asservita o con Motopompa.

Where necessary, gear units are supplied with provisions for or incorporated forced lubrication. Both shaft-driven and motor-driven pumps are available.

Wo erforderlich können die Getriebe für eine Zwangsschmierung ausgelegt oder bereits damit ausgestattet geliefert werden. Die Zwangsschmierung kann durch eine Neben- oder Motorpumpe gestellt werden.

Maggiori informazioni sugli accessori disponibili e sulla loro appllicabilità sono disponibili a richesta.

More information on the accessories available and on their applicability is available upon request.

Weitere Informationen zu den verfügbaren Zubehörteilen und deren Anwendungsmöglichkeiten erhalten Sie auf entsprechende Anfrage.

3.0 - Accessori idraulici | *3.0 - Hydraulic accessories* | 3.0 - Hydraulikzubehör

ACC7-R

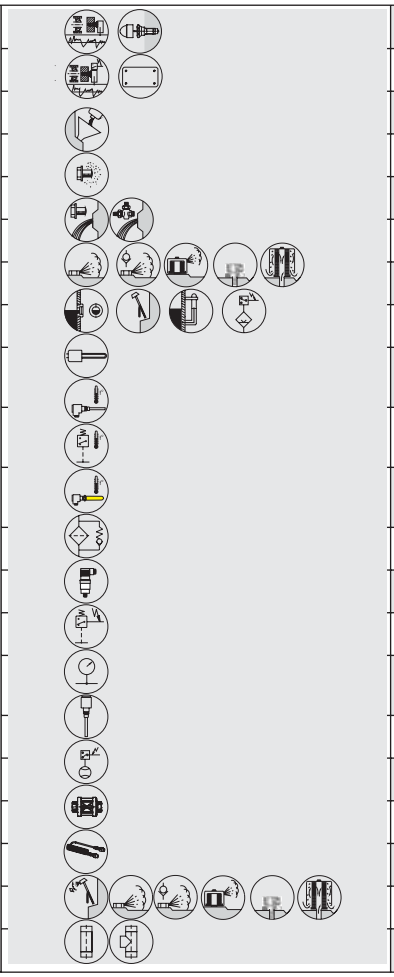

ACC7A	Accessori idraulici - Vibration Sensor	Hydraulic accessories - Vibration Sensor	Hydraulikzubehör - Vibration Sensor	**U18**
ACC7B	Accessori idraulici - Vibration SWITCH	Hydraulic accessories - Vibration SWITCH	Hydraulikzubehör - Vibration SWITCH	**U19**
ACC7C	Accessori idraulici - FILLING	Hydraulic accessories - FILLING	Hydraulikzubehör - FILLING	**U20**
ACC7D	Accessori idraulici - PARTICLE MAGNETIC	Hydraulic accessories - PARTICLE MAGNETIC	Hydraulikzubehör - PARTICLE MAGNETIC	**U21**
ACC7E	Accessori idraulici - DRAIN	Hydraulic accessories - DRAIN	Hydraulikzubehör - DRAIN	**U22**
ACC7F	Accessori idraulici - BREATHER	Hydraulic accessories - BREATHER	Hydraulikzubehör - BREATHER	**U23**
ACC7G	Accessori idraulici - LEVEL	Hydraulic accessories - LEVEL	Hydraulikzubehör - LEVEL	**U24**
ACC7H	Accessori idraulici - HEATER	Hydraulic accessories - HEATER	Hydraulikzubehör - HEATER	**U25**
ACC7I1	Accessori idraulici - TEMPERATURE SENSOR	Hydraulic accessories - TEMPERATURE SENSOR	Hydraulikzubehör - TEMPERATURE SENSOR	**U26**
ACC7I2	Accessori idraulici - TEMPERATURE SWITCH	Hydraulic accessories - TEMPERATURE SWITCH	Hydraulikzubehör - TEMPERATURE SWITCH	**U29**
ACC7I3	Accessori idraulici - TEMPERATURE TERMOWELL	Hydraulic accessories - TEMPERATURE TERMOWELL	Hydraulikzubehör - TEMPERATURE TERMOWELL	**U30**
ACC7L	Accessori idraulici - FILTER	Hydraulic accessories - FILTER	Hydraulikzubehör - FILTER	**U31**
ACC7M1	Accessori idraulici - PRESSURE SENSOR	Hydraulic accessories - PRESSURE SENSOR	Hydraulikzubehör - PRESSURE SENSOR	**U32**
ACC7M2	Accessori idraulici - PRESSURE SWITCH	Hydraulic accessories - PRESSURE SWITCH	Hydraulikzubehör - PRESSURE SWITCH	**U33**
ACC7M3	Accessori idraulici - PRESSURE Differential gauge	Hydraulic accessories - PRESSURE Differential gauge	Hydraulikzubehör - PRESSURE Differential gauge	**U34**
ACC7N1	Accessori idraulici - FLOW SENSOR	Hydraulic accessories - FLOW SENSOR	Hydraulikzubehör - FLOW SENSOR	**U35**
ACC7N2	Accessori idraulici - FLOW SWITCH	Hydraulic accessories - FLOW SWITCH	Hydraulikzubehör - FLOW SWITCH	**U36**
ACC7N3	Accessori idraulici - FLOW VISUAL	Hydraulic accessories - FLOW VISUAL	Hydraulikzubehör - FLOW VISUAL	**U37**
ACC7O	Accessori idraulici - COOL	Hydraulic accessories - COOL	Hydraulikzubehör - COOL	**U39**
ACC7P	Accessori idraulici - LEVEL-BREATHER	Hydraulic accessories - LEVEL-BREATHER	Hydraulikzubehör - LEVEL-BREATHER	**U40**
ACC7Z	Accessori idraulici - GENERIC	Hydraulic accessories - GENERIC	Hydraulikzubehör - GENERIC	**U41**

ACC7A	Accessori idraulici - Vibration Sensor	*Hydraulic accessories - Vibration Sensor*	Hydraulikzubehör - Vibration Sensor

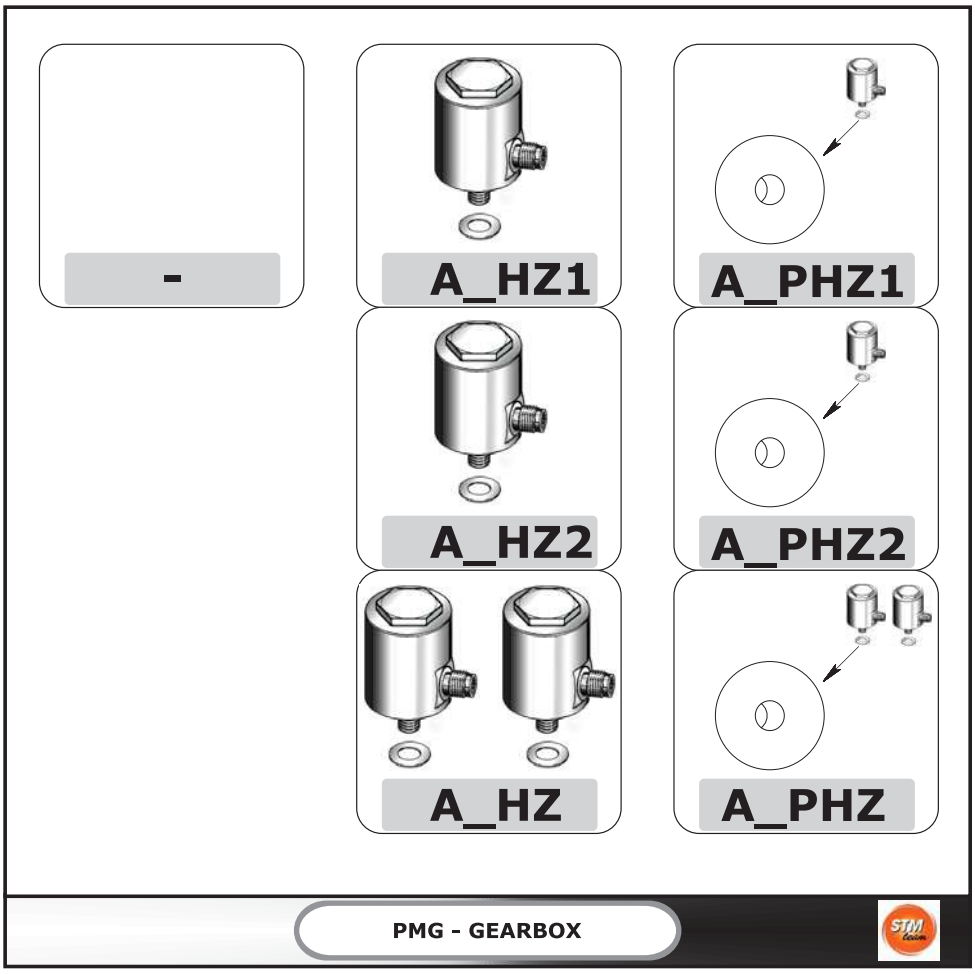

Maggiori informazioni sugli accessori disponibili e sulla loro appllicabilità sono disponibili a richesta.

More information on the accessories available and on their applicability is available upon request.

Weitere Informationen zu den verfügbaren Zubehörteilen und deren Anwendungsmöglichkeiten erhalten Sie auf entsprechende Anfrage.

ACC7B	Accessori idraulici - Vibration SWITCH	*Hydraulic accessories - Vibration SWITCH*	Hydraulikzubehör - Vibration SWITCH

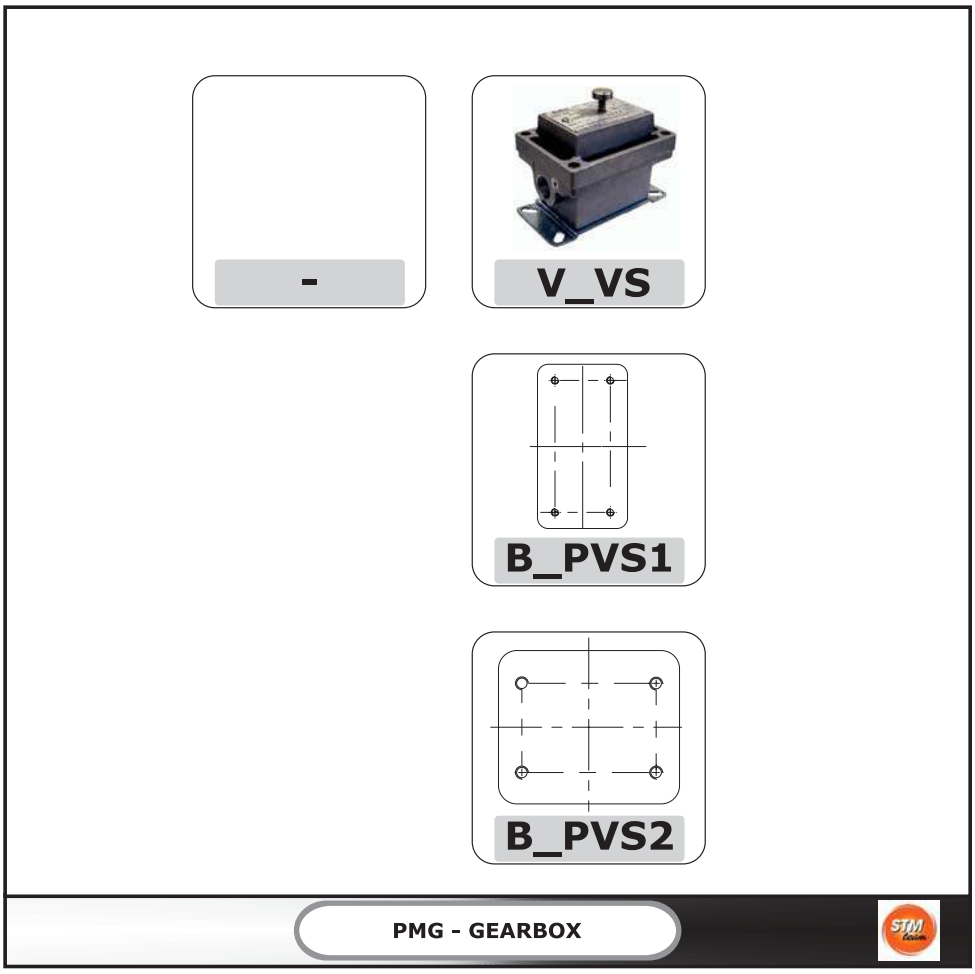

Maggiori informazioni sugli accessori disponibili e sulla loro appllicabilità sono disponibili a richesta.

More information on the accessories available and on their applicability is available upon request.

Weitere Informationen zu den verfügbaren Zubehörteilen und deren Anwendungsmöglichkeiten erhalten Sie auf entsprechende Anfrage.

ACC7C	Accessori idraulici - FILLING	*Hydraulic accessories - FILLING*	Hydraulikzubehör - FILLING

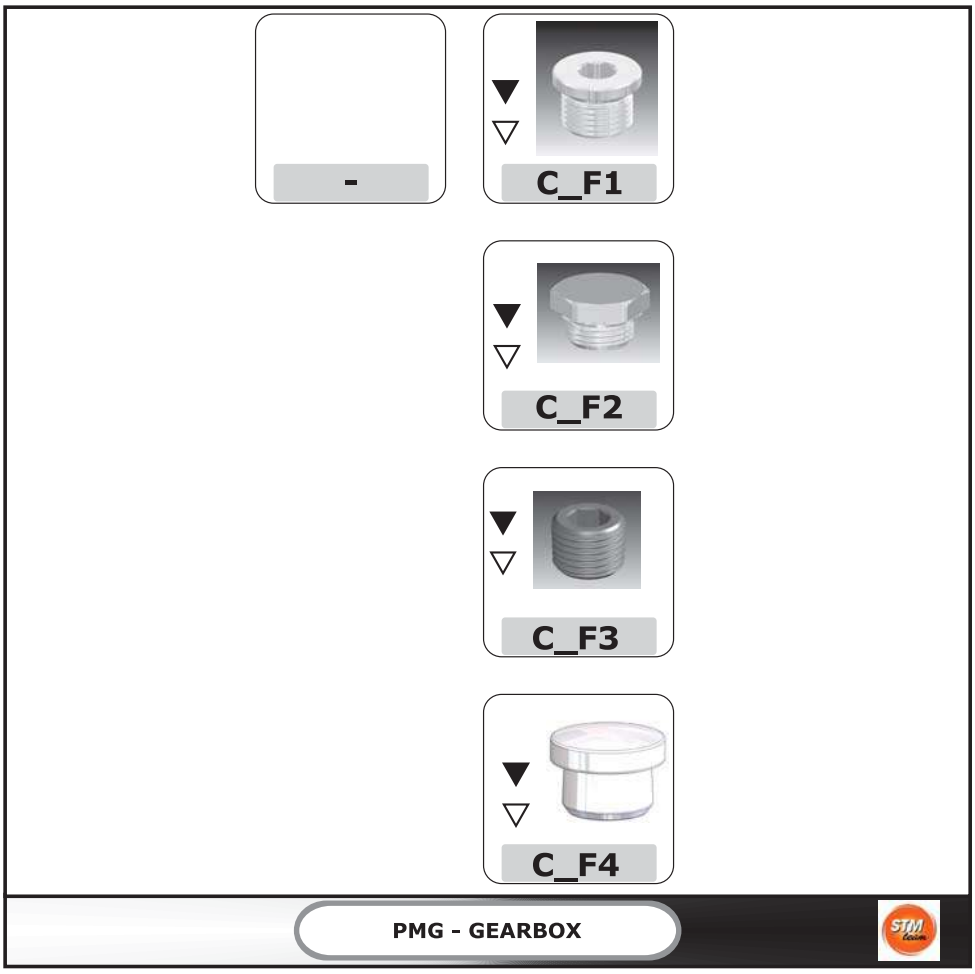

Maggiori informazioni sugli accessori disponibili e sulla loro appllicabilità sono disponibili a richesta.

More information on the accessories available and on their applicability is available upon request.

Weitere Informationen zu den verfügbaren Zubehörteilen und deren Anwendungsmöglichkeiten erhalten Sie auf entsprechende Anfrage.

ACC7D	Accessori idraulici - PARTICLE MAGNETIC	*Hydraulic accessories - PARTICLE MAGNETIC*	Hydraulikzubehör - PARTICLE MAGNETIC

-	D_M1
	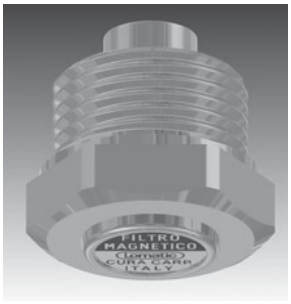

PMG - GEARBOX

Maggiori informazioni sugli accessori disponibili e sulla loro appllicabilità sono disponibili a richesta.

More information on the accessories available and on their applicability is available upon request.

Weitere Informationen zu den verfügbaren Zubehörteilen und deren Anwendungsmöglichkeiten erhalten Sie auf entsprechende Anfrage.

ACC7E	Accessori idraulici - DRAIN	*Hydraulic accessories - DRAIN*	Hydraulikzubehör - DRAIN

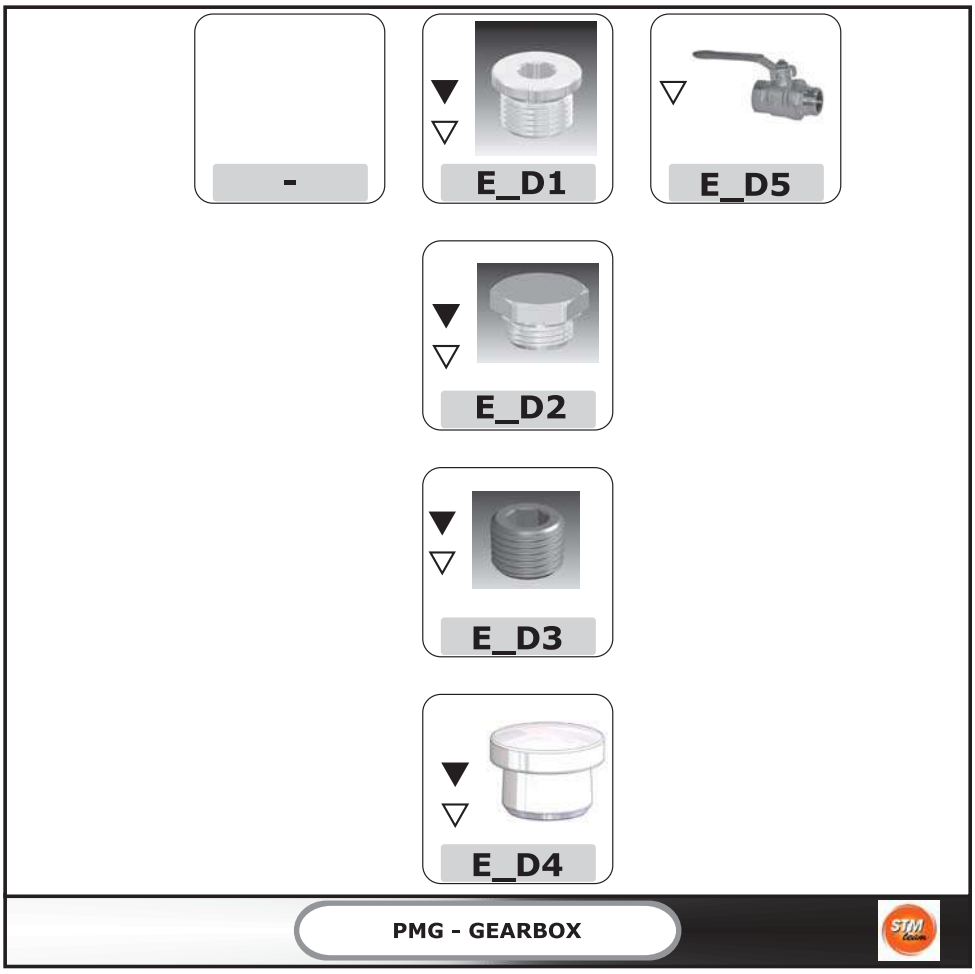

Maggiori informazioni sugli accessori disponibili e sulla loro appllicabilità sono disponibili a richesta.

More information on the accessories available and on their applicability is available upon request.

Weitere Informationen zu den verfügbaren Zubehörteilen und deren Anwendungsmöglichkeiten erhalten Sie auf entsprechende Anfrage.

ACC7F	Accessori idraulici - BREATHER	*Hydraulic accessories - BREATHER*	Hydraulikzubehör - BREATHER

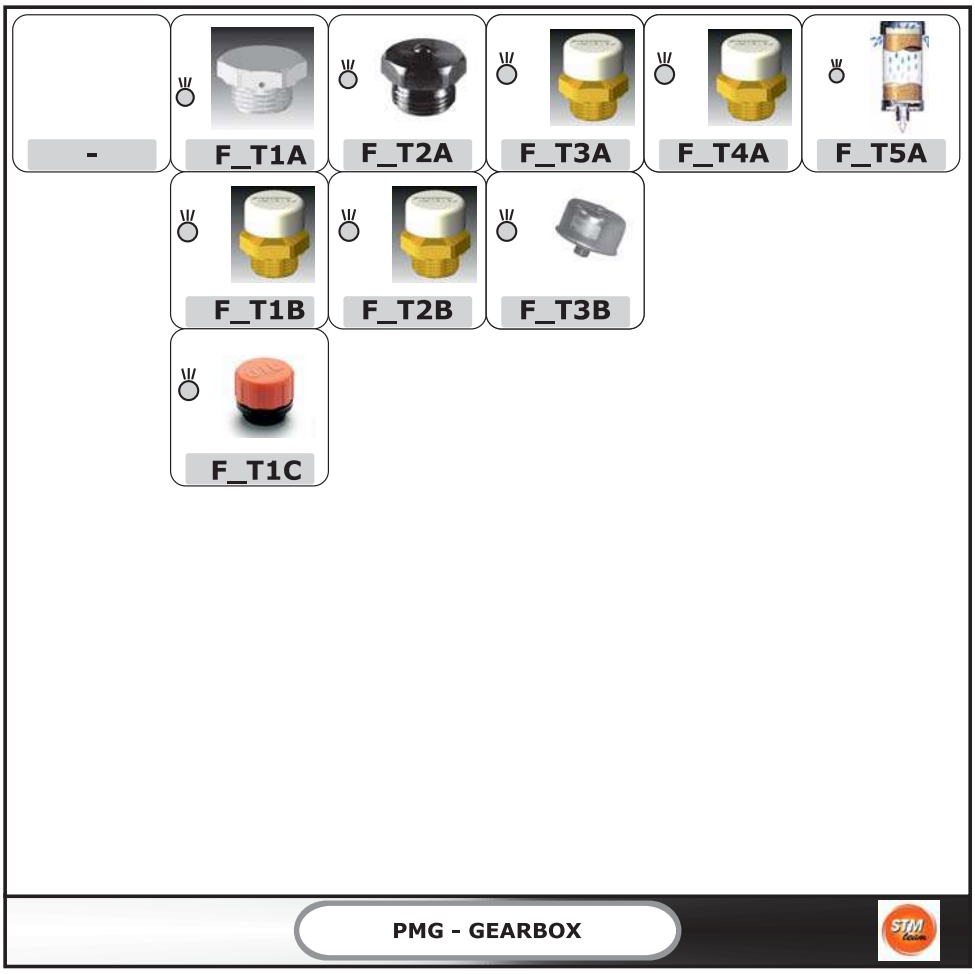

Maggiori informazioni sugli accessori disponibili e sulla loro appllicabilità sono disponibili a richesta.

More information on the accessories available and on their applicability is available upon request.

Weitere Informationen zu den verfügbaren Zubehörteilen und deren Anwendungsmöglichkeiten erhalten Sie auf entsprechende Anfrage.

ACC7G	Accessori idraulici - LEVEL	*Hydraulic accessories - LEVEL*	Hydraulikzubehör - LEVEL

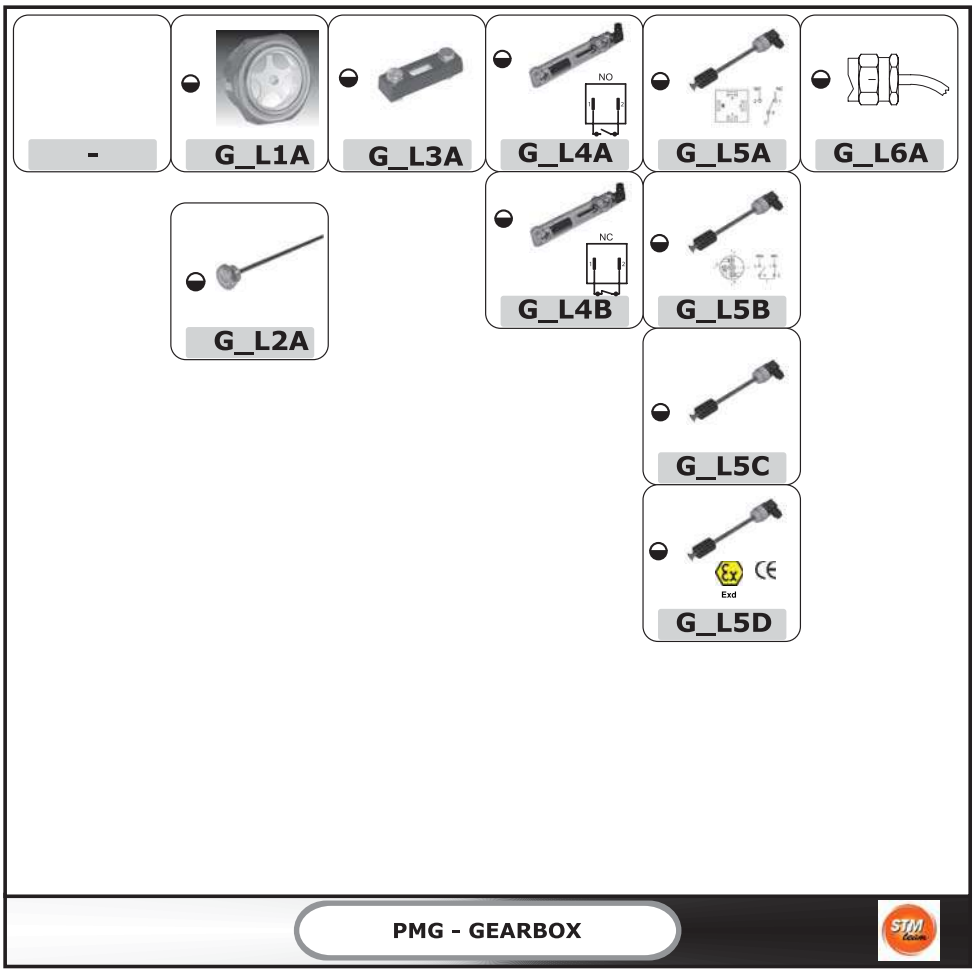

Maggiori informazioni sugli accessori disponibili e sulla loro appllicabilità sono disponibili a richesta.

More information on the accessories available and on their applicability is available upon request.

Weitere Informationen zu den verfügbaren Zubehörteilen und deren Anwendungsmöglichkeiten erhalten Sie auf entsprechende Anfrage.

ACC7H	Accessori idraulici - HEATER	*Hydraulic accessories - HEATER*	Hydraulikzubehör - HEATER

H_W...



PMG - GEARBOX

Maggiori informazioni sugli accessori disponibili e sulla loro appllicabilità sono disponibili a richesta.

More information on the accessories available and on their applicability is available upon request.

Weitere Informationen zu den verfügbaren Zubehörteilen und deren Anwendungsmöglichkeiten erhalten Sie auf entsprechende Anfrage.

ACC7I1	Accessori idraulici - TEMPERATURE SENSOR	*Hydraulic accessories - TEMPERATURE SENSOR*	Hydraulikzubehör - TEMPERATURE SENSOR

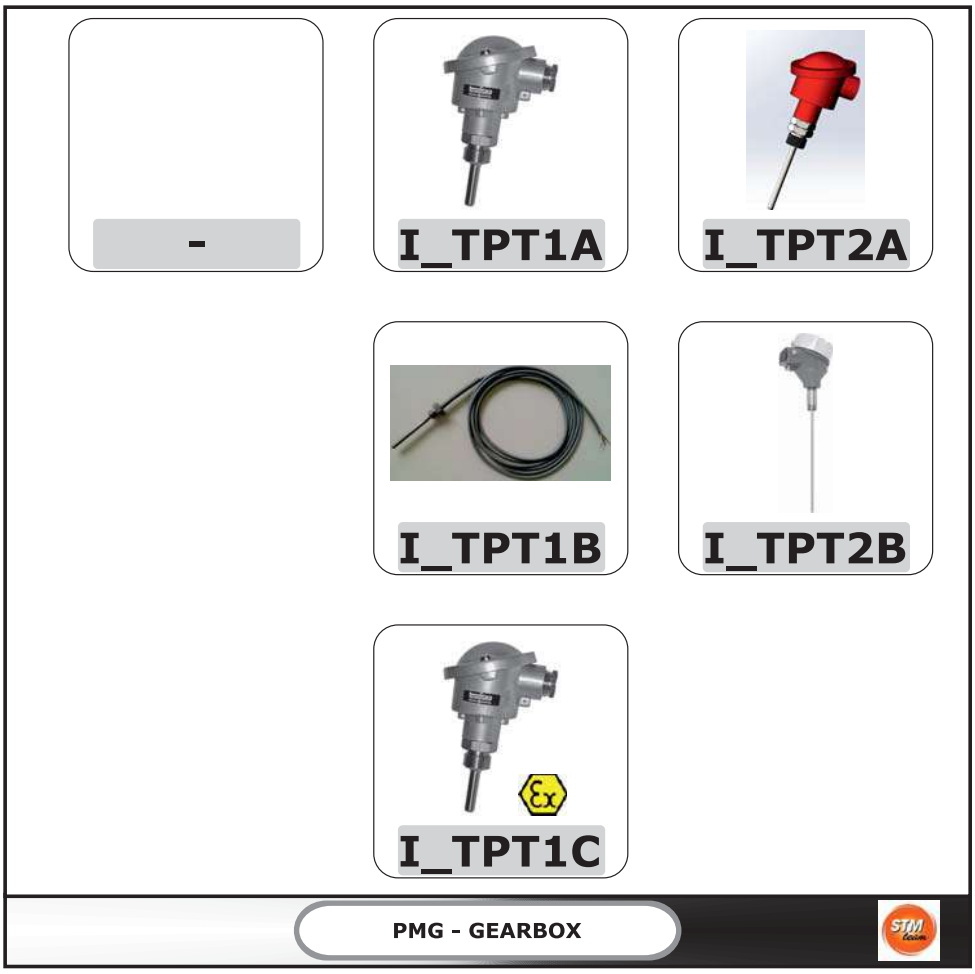

Maggiori informazioni sugli accessori disponibili e sulla loro appllicabilità sono disponibili a richesta.

More information on the accessories available and on their applicability is available upon request.

Weitere Informationen zu den verfügbaren Zubehörteilen und deren Anwendungsmöglichkeiten erhalten Sie auf entsprechende Anfrage.

ACC7I2	Accessori idraulici - TEMPERATURE SWITCH	*Hydraulic accessories - TEMPERATURE SWITCH*	Hydraulikzubehör - TEMPERATURE SWITCH

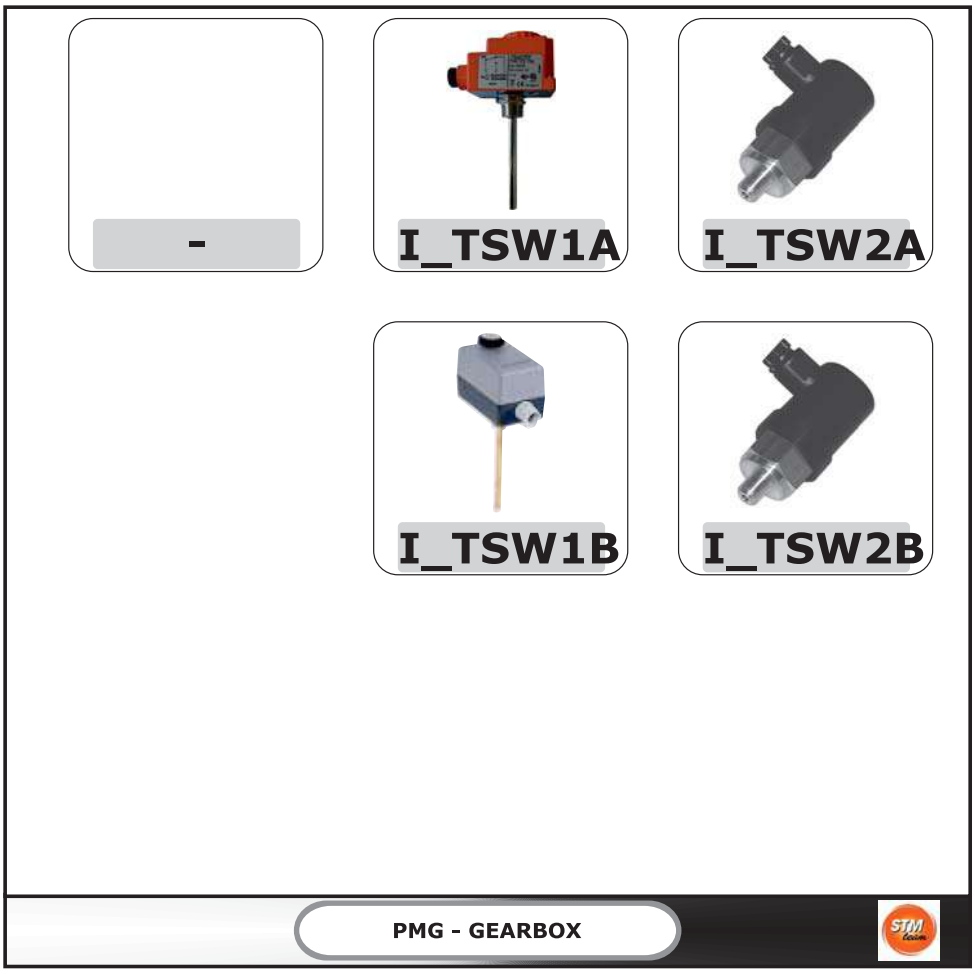

Maggiori informazioni sugli accessori disponibili e sulla loro appllicabilità sono disponibili a richesta.

More information on the accessories available and on their applicability is available upon request.

Weitere Informationen zu den verfügbaren Zubehörteilen und deren Anwendungsmöglichkeiten erhalten Sie auf entsprechende Anfrage.

ACC7I3	Accessori idraulici - TEMPERATURE TERMOWELL	*Hydraulic accessories - TEMPERATURE TERMOWELL*	Hydraulikzubehör - TEMPERATURE TERMOWELL

-	I_TLL1A
	

PMG - GEARBOX

Maggiori informazioni sugli accessori disponibili e sulla loro appllicabilità sono disponibili a richesta.

More information on the accessories available and on their applicability is available upon request.

Weitere Informationen zu den verfügbaren Zubehörteilen und deren Anwendungsmöglichkeiten erhalten Sie auf entsprechende Anfrage.

ACC7L	Accessori idraulici - FILTER	*Hydraulic accessories - FILTER*	Hydraulikzubehör - FILTER

-	L_FR1A
	

PMG - GEARBOX

Maggiori informazioni sugli accessori disponibili e sulla loro appllicabilità sono disponibili a richesta.

More information on the accessories available and on their applicability is available upon request.

Weitere Informationen zu den verfügbaren Zubehörteilen und deren Anwendungsmöglichkeiten erhalten Sie auf entsprechende Anfrage.

ACC7M1	Accessori idraulici - PRESSURE SENSOR	*Hydraulic accessories - PRESSURE SENSOR*	Hydraulikzubehör - PRESSURE SENSOR

-	M_PSR1A	M_PSR1B
		

PMG - GEARBOX

Maggiori informazioni sugli accessori disponibili e sulla loro appllicabilità sono disponibili a richesta.

More information on the accessories available and on their applicability is available upon request.

Weitere Informationen zu den verfügbaren Zubehörteilen und deren Anwendungsmöglichkeiten erhalten Sie auf entsprechende Anfrage.

ACC7M2	Accessori idraulici - PRESSURE SWITCH	*Hydraulic accessories - PRESSURE SWITCH*	Hydraulikzubehör - PRESSURE SWITCH

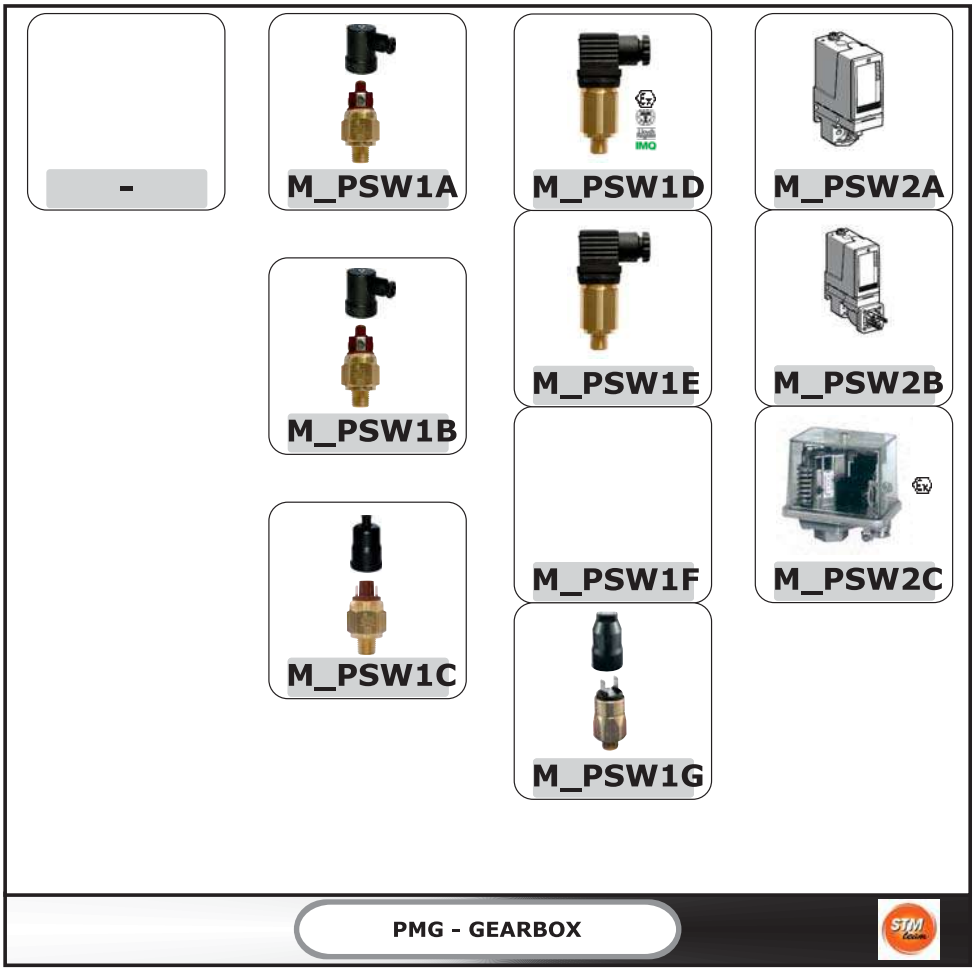

Maggiori informazioni sugli accessori disponibili e sulla loro appllicabilità sono disponibili a richesta.

More information on the accessories available and on their applicability is available upon request.

Weitere Informationen zu den verfügbaren Zubehörteilen und deren Anwendungsmöglichkeiten erhalten Sie auf entsprechende Anfrage.

ACC7M3	Accessori idraulici - PRESSURE Differential gauge	*Hydraulic accessories - PRESSURE Differential gauge*	Hydraulikzubehör - PRESSURE Differential gauge

-	 M_PDG1A

PMG - GEARBOX

Maggiori informazioni sugli accessori disponibili e sulla loro appllicabilità sono disponibili a richesta.

More information on the accessories available and on their applicability is available upon request.

Weitere Informationen zu den verfügbaren Zubehörteilen und deren Anwendungsmöglichkeiten erhalten Sie auf entsprechende Anfrage.

ACC7N1	Accessori idraulici - FLOW SENSOR	*Hydraulic accessories - FLOW SENSOR*	Hydraulikzubehör - FLOW SENSOR

-	N_FSR1A
	

PMG - GEARBOX

Maggiori informazioni sugli accessori disponibili e sulla loro appllicabilità sono disponibili a richesta.

More information on the accessories available and on their applicability is available upon request.

Weitere Informationen zu den verfügbaren Zubehörteilen und deren Anwendungsmöglichkeiten erhalten Sie auf entsprechende Anfrage.

ACC7N2	Accessori idraulici - FLOW SWITCH	*Hydraulic accessories - FLOW SWITCH*	Hydraulikzubehör - FLOW SWITCH

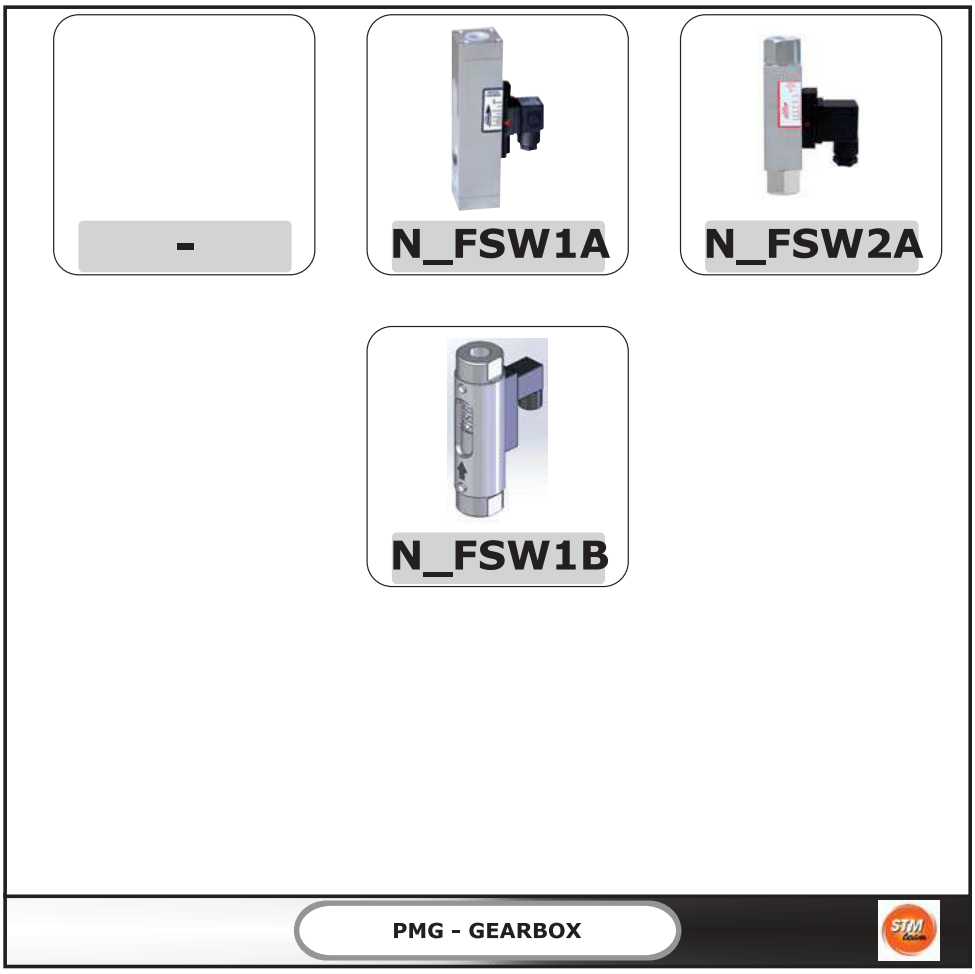

Maggiori informazioni sugli accessori disponibili e sulla loro appllicabilità sono disponibili a richesta.

More information on the accessories available and on their applicability is available upon request.

Weitere Informationen zu den verfügbaren Zubehörteilen und deren Anwendungsmöglichkeiten erhalten Sie auf entsprechende Anfrage.

ACC7N3	Accessori idraulici - FLOW VISUAL	*Hydraulic accessories - FLOW VISUAL*	Hydraulikzubehör - FLOW VISUAL

-	N_FVDP1A
	

PMG - GEARBOX

Maggiori informazioni sugli accessori disponibili e sulla loro appllicabilità sono disponibili a richesta.

More information on the accessories available and on their applicability is available upon request.

Weitere Informationen zu den verfügbaren Zubehörteilen und deren Anwendungsmöglichkeiten erhalten Sie auf entsprechende Anfrage.

ACC7O	Accessori idraulici - COOL	*Hydraulic accessories - COOL*	Hydraulikzubehör - COOL

-	O_CO1A

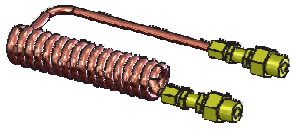

PMG - GEARBOX

Maggiori informazioni sugli accessori disponibili e sulla loro appllicabilità sono disponibili a richesta.

More information on the accessories available and on their applicability is available upon request.

Weitere Informationen zu den verfügbaren Zubehörteilen und deren Anwendungsmöglichkeiten erhalten Sie auf entsprechende Anfrage.

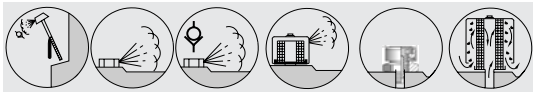

ACC7P	Accessori idraulici - LEVEL-BREATHER	*Hydraulic accessories - LEVEL-BREATHER*	Hydraulikzubehör - LEVEL-BREATHER

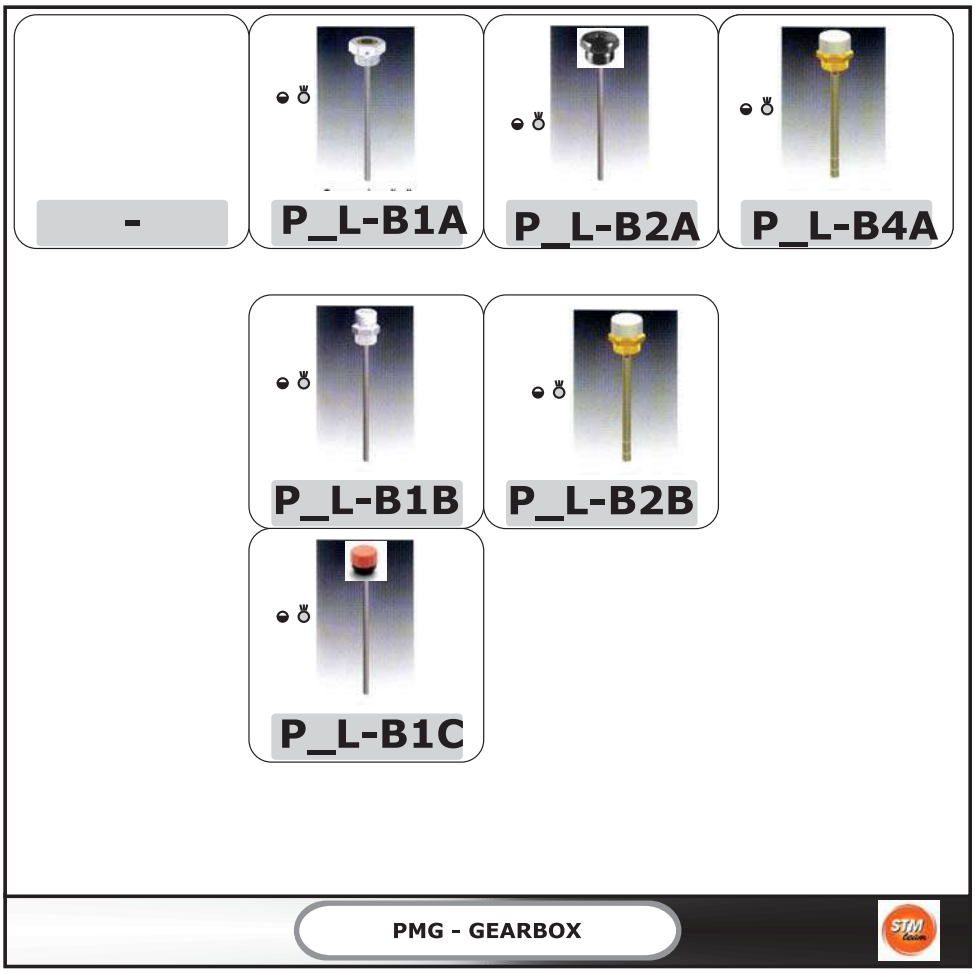

Maggiori informazioni sugli accessori disponibili e sulla loro appllicabilità sono disponibili a richesta.

More information on the accessories available and on their applicability is available upon request.

Weitere Informationen zu den verfügbaren Zubehörteilen und deren Anwendungsmöglichkeiten erhalten Sie auf entsprechende Anfrage.

ACC7Z	Accessori idraulici - GENERIC	*Hydraulic accessories - GENERIC*	Hydraulikzubehör - GENERIC

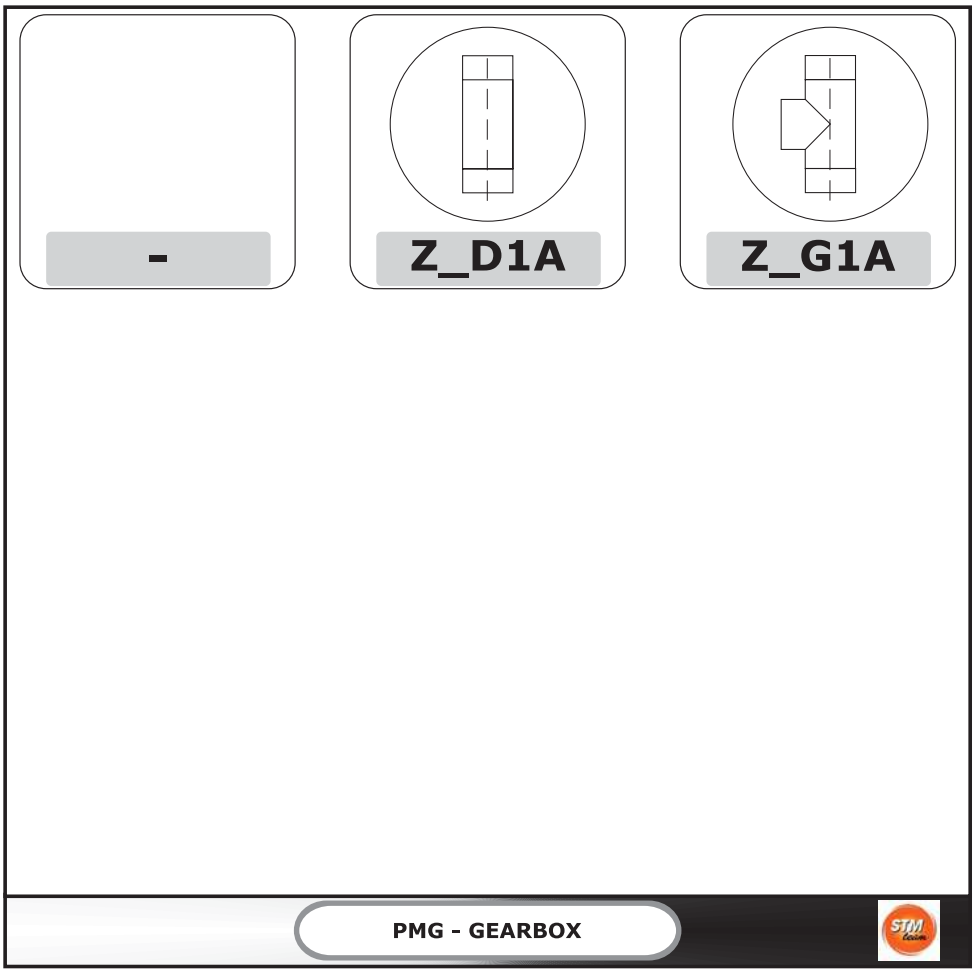

Maggiori informazioni sugli accessori disponibili e sulla loro appllicabilità sono disponibili a richesta.

More information on the accessories available and on their applicability is available upon request.

Weitere Informationen zu den verfügbaren Zubehörteilen und deren Anwendungsmöglichkeiten erhalten Sie auf entsprechende Anfrage.

ACC8	ACC8 - Accessori - Tipo Tenute	*ACC8 - Accessories - Seal Type*	ACC8 - Zübehor - Typ von Dichtung

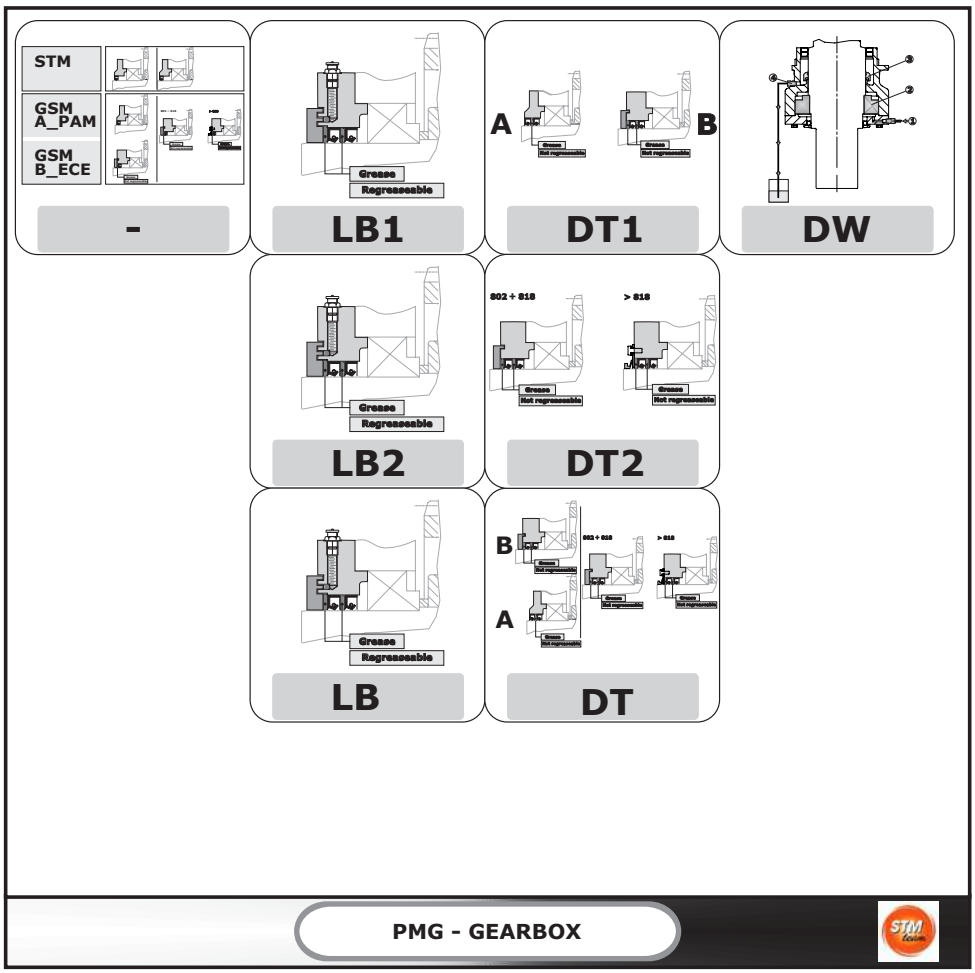

	E' possibile richiedere diverse tipologie costruttive per realizzare la tenuta dinamica del riduttore.	*It is possible to request various types of manufacturing to ensure the dynamic tightness of the gearbox.*	Es können verschiedene Bauarten angefordert werden, um die dynamische Dichtigkeit des Getriebes zu erhalten.
	Possono essere forniti i seguenti accessori e dispositivi:	*Some devices can optionally be provided:*	Folgende Zubehörteile und Vorrichtungen können geliefert werden:

Code Designation	Code ORDER	I	GB	DE
LB1		= Doppio anello di tenuta con labbro parapolvere con tenuta a labirinto in Entrata	= Double dust lip seal with Labyrinth seal - Input Shaft	= Doppeldichtung mit Staublippe mit Labyrinth-Dichtung - Antriebwelle
LB2		= Doppio anello di tenuta con labbro parapolvere con tenuta a labirinto in Uscita	= Double dust lip seal with Labyrinth seal - Output Shaft	= Doppeldichtung mit Staublippe mit Labyrinth-Dichtung - Abtriebwelle
LB		= Doppio anello di tenuta con labbro parapolvere con tenuta a labirinto in Albero Entrata + Albero Uscita	= Double dust lip seal with Labyrinth seal - Input shaft + Output shaft	= Doppeldichtung mit Staublippe mit Labyrinth-Dichtung - Antriebswelle + Abtriebswelle
DT1		= Doppio anello di tenuta con labbro parapolvere in Entrata	= Double dust lip seal - Input Shaft	= Doppeldichtung mit Staublippe - Antriebwelle
DT2		= Doppio anello di tenuta con labbro parapolvere e coperchio di protezione in Uscita	= Double dust lip seal with dust protection - Output Shaft	= Doppeldichtung mit Staublippe und Schutzabdeckung - Abtriebwelle
DT		= Doppio anello di tenuta con labbro parapolvere e coperchio di protezione in Albero Entrata + Albero Uscita	= Double dust lip seal with dust protection - Input shaft + Output shaft	= DoppeldichtungmitStaublippeAntriebswelle und Schutzabdeckung + Abtriebswelle
DW		= Dry-Well	= Dry-Well	= Dichtungsstoffe

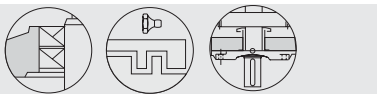

4.0 - Anelli di tenuta — *4.0 - Seals* — 4.0 - Dichtringe

4.1 - Applicabilità — *4.1 - Application* — 4.1 - Applikation

	RXP1	RXP2 - RXP3	RXP4	RXO1 - RXV1	RXO2 - RXV2 RXO3 - RXV3
DT1					
DT2					
DT					
LB1					
LB2					
LB					
DW	A richiesta / On request / Auf Anfrage				

4.2 - Albero Entrata — *4.2 - Input shaft* — 4.2 - Antriebswelle

INPUT - PAM

Standard

Un solo anello di tenuta con labbro parapolvere
One dust lip seal
Ein einziger Dichtring mit Staublippe

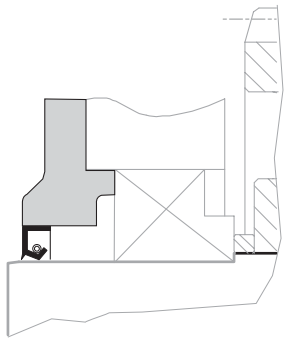

INPUT - ECE

Standard

Un solo anello di tenuta con labbro parapolvere e coperchio di protezione
One dust lip seal with dust protection
Ein einziger Dichtring mit Staublippe und Schutzabdeckung.

Ambiente abbastanza polveroso
Medium dust load with abrasive particles
Ziemlich staubiges Umfeld

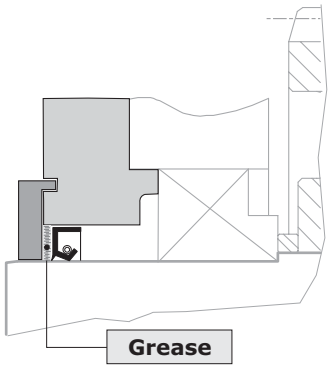

Grease
Not regreaseable

Dust-proof

Doppio anello di tenuta con labbro parapolvere.
Double dust lip seal
Doppeldichtung mit Staublippe

Ambiente molto polveroso
High dust load with abrasive particles
Sehr staubiges Umfeld

DT1 RXO-RXV

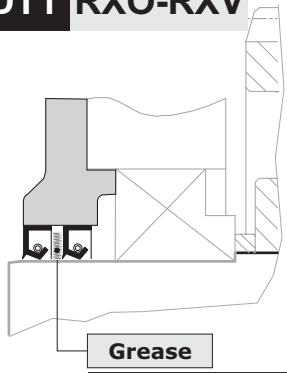

Grease
Not regreaseable

Radial labyrinth seal

Doppio anello di tenuta con labbro parapolvere con tenuta a labirinto.
Double dust lip seal with Labyrinth seal
Doppeldichtung mit Staublippe mit Labyrinth-Dichtung

Ambiente estremamente polveroso
Very High dust load with abrasive particles
Extrem staubiges Umfeld

LB1

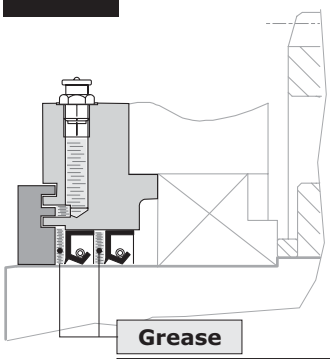

Grease
Regreaseable

Doppio anello di tenuta con labbro parapolvere e coperchio protezione.
Double dust lip seal with dust protection
Doppeldichtung mit Staublippe und Schutzabdeckung

Ambiente molto polveroso.
High dust load with abrasive particles
Sehr staubiges Umfeld

DT1 RXP

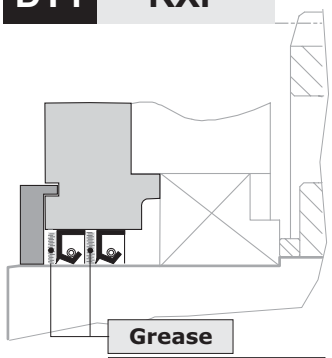

Grease
Not regreaseable

4.0 - Anelli di tenuta | ***4.0 - Seals*** | **4.0 - Dichtringe**

4.3 - Albero Uscita | ***4.3 - Output shaft*** | **4.3 - Abtriebswelle**

OUTPUT

Standard	Dust-proof	Radial labyrinth seal
Un solo anello di tenuta con labbro parapolvere e coperchio di protezione *One dust lip seal with dust protection* *Ein einziger Dichtring mit Staublippe und Schutzabdeckung.*	Doppio anello di tenuta con labbro parapolvere e coperchio di protezione *Double dust lip seal with dust protection* *Doppeldichtung mit Staublippe und Schutzabdeckung.*	Doppio anello di tenuta con labbro parapolvere con tenuta a labirinto. *Double dust lip seal with Labyrinth seal* *Doppeldichtung mit Staublippe mit Labyrinth-Dichtung*
Ambiente abbastanza polveroso **Medium** dust load with abrasive particles Ziemlich staubiges Umfeld	Ambiente molto polveroso **High** dust load with abrasive particles Sehr staubiges Umfeld	Ambiente estremamente polveroso **Very High** dust load with abrasive particles
802 ÷ 818 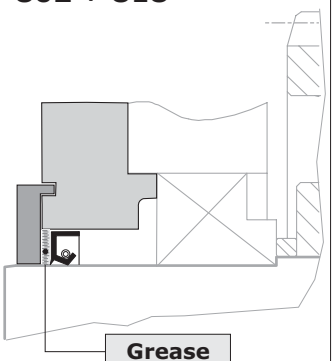 **Grease** **Not regreaseable**	**802 ÷ 818** **DT2** 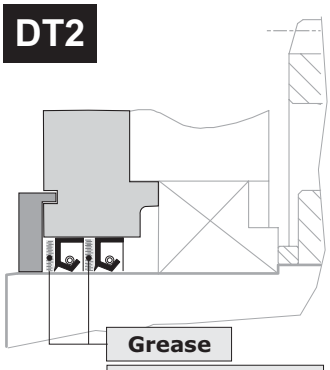 **Grease** **Not regreaseable**	**LB2** 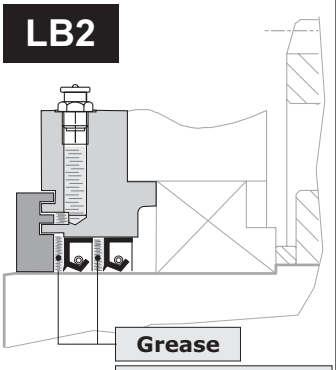 **Grease** **Regreaseable**
Un solo anello di tenuta con labbro parapolvere e coperchio di protezione *One dust lip seal with dust protection* *Ein einziger Dichtring mit Staublippe und Schutzabdeckung.*	Doppio anello di tenuta con labbro parapolvere e coperchio di protezione *Double dust lip seal with dust protection* *Doppeldichtung mit Staublippe und Schutzabdeckung.*	
Ambiente abbastanza polveroso **Medium** dust load with abrasive particles Ziemlich staubiges Umfeld	Ambiente molto polveroso **High** dust load with abrasive particles Sehr staubiges Umfeld	
> 818 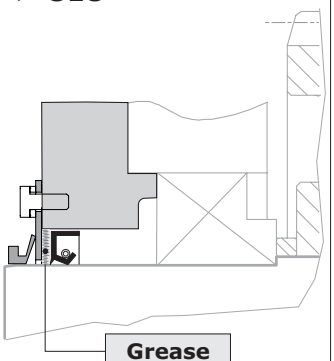 **Grease** **Not regreaseable**	**> 818** **DT2** 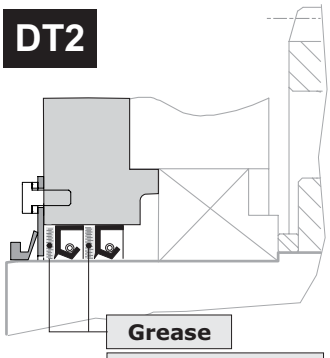 **Grease** **Not regreaseable**	

4.4 - Albero Entrata + Albero Uscita | ***4.4 - Input shaft + Output shaft*** | **4.4 - Antriebswelle + Abtriebswelle**

DT	(DT1+DT2) Doppia tenuta in entrata ed in uscita	(DT1+DT2) Double seal at input and output end	(DT1+DT2) Doppeldichtung in An- und Abtrieb
LB	(LB1+LB2) Tenuta a labirinto in entrata ed in uscita	(LB1+LB2) *Labyrinth seal at input and output end*	(LB1+LB2) Labyrinthdichtung in An- und Abtrieb

U

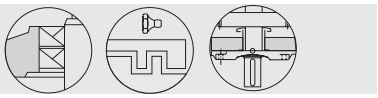

4.0 - Anelli di tenuta

4.0 - Seals

4.0 - Dichtringe

4.6 - Dry-Well

4.6 - Dry-Well

4.6 - Dichtungsstoffe

DW

Questo dispositivo garantisce la tenuta dell'albero lento sporgente. E' disponibile, in posizione di montaggio M5 ed associato ad una lubrificazione forzata, solo per alcune taglie e qualche rapporto (interpellare il ns. servizio tecnico).
Si rende necessario verificare/ripristinare la carica di grasso al cuscinetto inferiore dell'asse lento.

The dry-well feature prevents oil leakage at the solid output shaft. It is available for some particular sizes and ratios in mounting position M5 and in combination with forced lubrication (please contact our Engineering for more details).
Please note that the grease charge of the output shaft lower bearing must be checked/refilled.

Diese Vorrichtung gewährleistet die Abdichtung der hervorstehenden Abtriebswelle. Sie ist, in der Einbaulage M5 verfügbar und an eine Zwangsschmierung gebunden, nur für einige Baugrößen und ein paar Übersetzungen verfügbar (unseren Technischen Kundendienst befragen).
Hier ist eine Kontrolle/Nachfüllung der Fettfüllung des unteren Lagers der Abtriebsachse erforderlich.

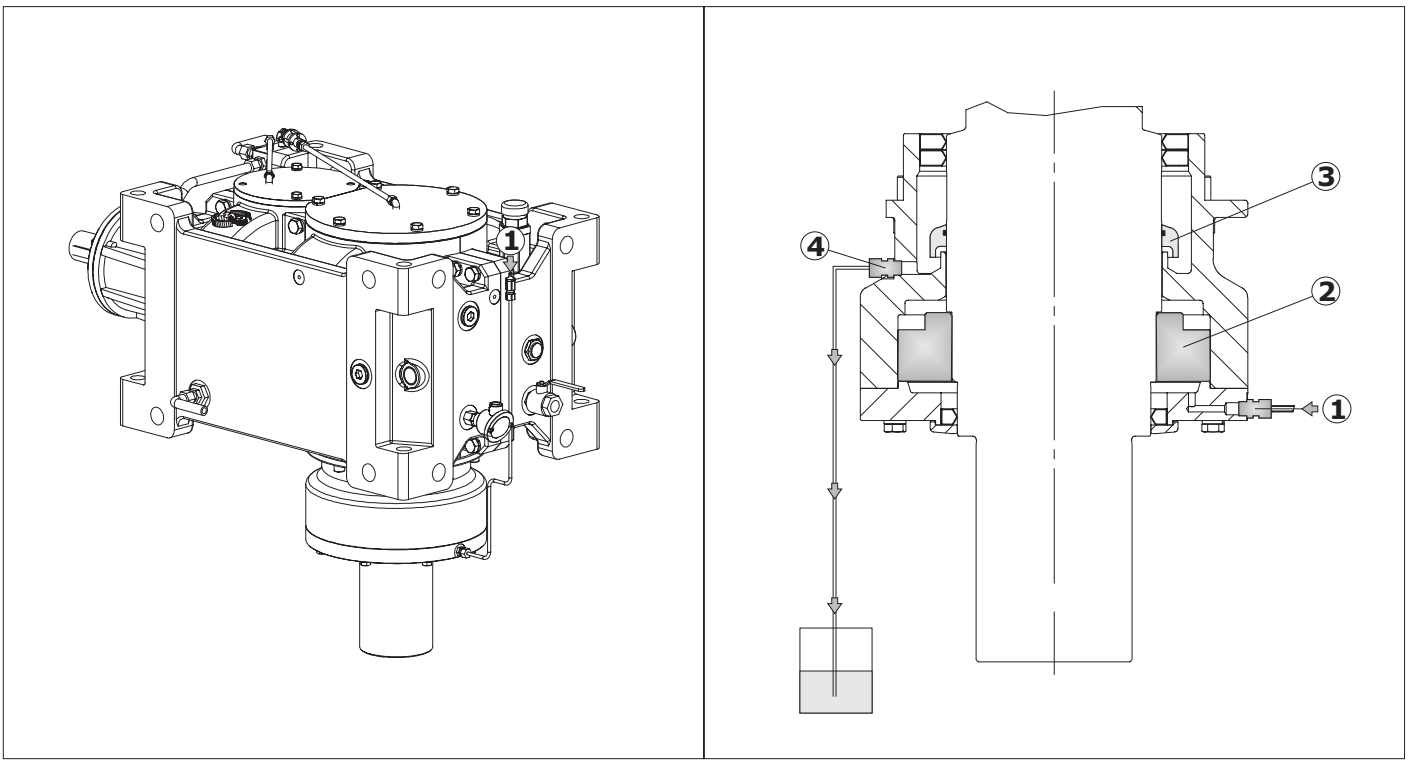

1	Ingrassatore - Cuscinetto	Grease nipple – Bearing	Schmierer – Lager
2	Cuscinetto	Bearing	Lager
3	Dispositivo Centrifugatore olio	Oil slinger device	Ölabweisringvorrichtung
4	Drenaggio olio - Sicurezza	Oil Drain - Security	Ölablass – Sicherheit

ACC8A	Accessori - Static Seal COMPOUND	*Accessories - Static Seal COMPOUND*	Zubehör - Static Seal COMPOUND

-



SP_1A



SL_1A

PMG - GEARBOX

Maggiori informazioni sugli accessori disponibili e sulla loro appllicabilità sono disponibili a richesta.

More information on the accessories available and on their applicability is available upon request.

Weitere Informationen zu den verfügbaren Zubehörteilen und deren Anwendungsmöglichkeiten erhalten Sie auf entsprechende Anfrage.

OPT	OPT - Opzioni - Materiale degli anelli di tenuta	*OPT - Options - Materials of Seals*	OPT - Optionen - Dichtungsstoffe

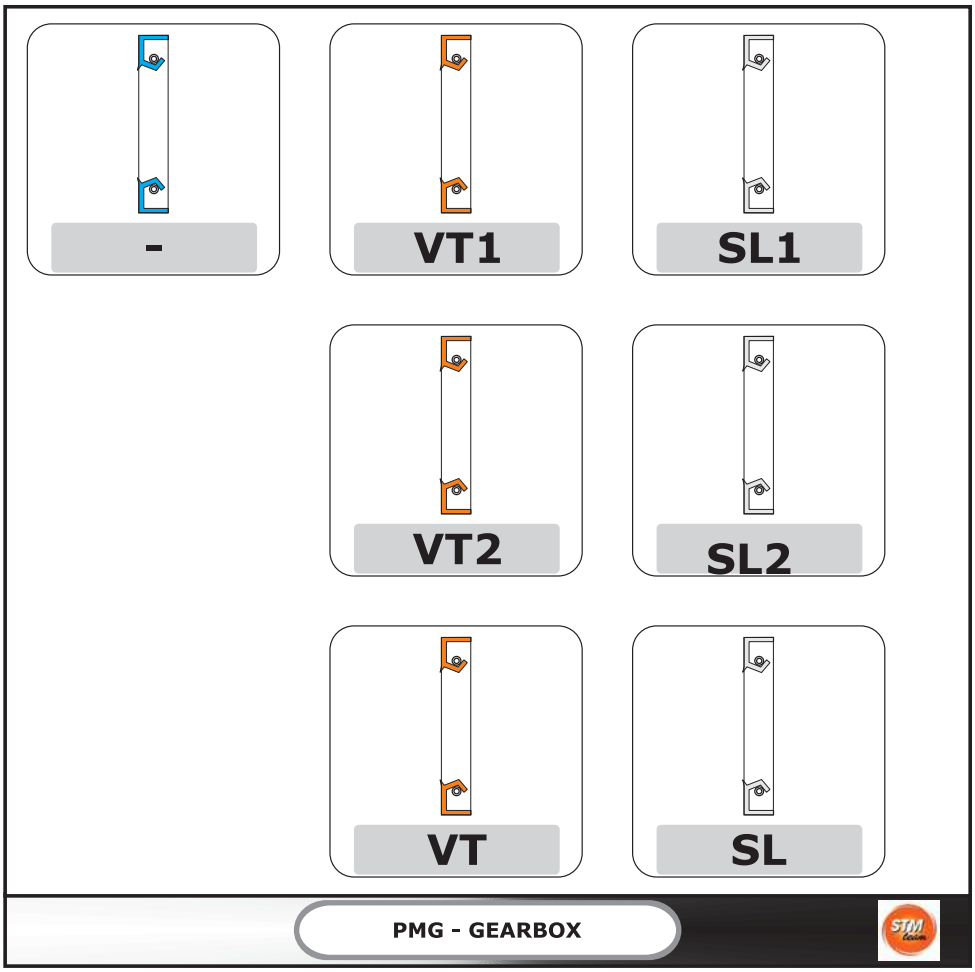

	E' possibile richiedere materiali opazionali per gli anelli per la tenuta dinamica del riduttore.	*It is possible to request optional materials for the dynamic sealing seal rings of gearbox.*	Es können Dichtringe aus optionalen Materialien für die dynamische Dichtigkeit des Getriebes angefordert werden.
	Possono essere forniti i seguenti accessori e dispositivi:	*Some devices can optionally be provided:*	Folgende Zubehörteile und Vorrichtungen können geliefert werden:

Code Designation	Code ORDER	I	GB	DE
VT1		= Paraoli in viton in entrata	= Viton oil seals at input end	= Ölabdichtungen aus Viton im Antrieb
VT2		= Paraoli in viton in uscita	= Viton oil seals at output end	= Ölabdichtungen aus Viton im Abtrieb
VT		= Paraoli in viton in entrata ed in uscita	= Viton oil seals at input and output end	= Ölabdichtungen aus Viton im An- und Abtrieb
SL1		= Paraoli in silicone in entrata	= Input Silicon oil seals	= Eingehender Silikon-Dichtungsring
SL2		= Paraoli in silicone in uscita	= Output Silicon oil seals	= Ausgehender Silikon-Dichtungsring
SL		= Tenute in Silicone in Entrata - Uscita	= Inpu and Output Silicon oil seals	= Ein-und ausgehende Silikon-Dichtungsringe

4.0 - Anelli di tenuta — *4.0 - Seals* — 4.0 - Dichtringe

4.1 - Applicabilità — *4.1 - Application* — 4.1 - Applikation

	RXP1	RXP2 - RXP3	RXP4	RXO1 - RXV1	RXO2 - RXV2 RXO3 - RXV3
VT1	A richiesta *On request* Auf Anfrage				
VT2				A richiesta *On request* Auf Anfrage	
VT					
SL1					
SL2				A richiesta *On request* Auf Anfrage	
SL					

4.2 - Materiale degli anelli di tenuta — *4.2 - Materials of Seals* — 4.2 - Dichtungsstoffe

Serie *Series* Baureihe	OPT Opzioni - Materiale degli anelli di tenuta Options - Materials of Seals Optionen - Dichtungsstoffe	
	— (Tenute STANDARD Oil Seals Standard Ölabdichtungen Standard)	.... Opzioni - Disponibile Options Available Optonen - verfügbar A richiesta On request Auf Anfrage
RX 700	— **(VT1 - NBR2)**	**VT2 - SL1- SL2 - SL**

Serie *Series* Baureihe	OPT Opzioni - Materiale degli anelli di tenuta Options - Materials of Seals Optionen - Dichtungsstoffe	
	— (Tenute STANDARD Oil Seals Standard Ölabdichtungen Standard)	.... Opzioni - Disponibile Options Available Optonen - verfügbar A richiesta On request Auf Anfrage
RX 800	— **(NBR)**	**VT1 - VT2 - VT - SL1- SL2 - SL**

NBR1	Paraoli in NBR in entrata	NBR oil seals at input end	Ölabdichtungen aus NBR im Antrieb
NBR2	Paraoli in NBR in uscita	NBR oil seals at output end	Ölabdichtungen aus NBR im Abtrieb
NBR	Paraoli in NBR in entrata ed in uscita	NBR oil seals at input and output end	Ölabdichtungen aus NBR im An- und Abtrieb
VT1	Paraoli in viton in entrata	Viton oil seals at input end	Ölabdichtungen aus Viton im Antrieb
VT2	Paraoli in viton in uscita	Viton oil seals at output end	Ölabdichtungen aus Viton im Abtrieb
VT	Paraoli in viton in entrata ed in uscita	Viton oil seals at input and output end	Ölabdichtungen aus Viton im An- und Abtrieb
SL1	Paraoli in silicone in entrata	Input Silicon oil seals	Eingehender Silikon-Dichtungsring
SL2	Paraoli in silicone in uscita	Output Silicon oil seals	Ausgehender Silikon-Dichtungsring
SL	Paraoli in silicone in entrata ed in uscita	Input and outpul oil seals	Ein-und ausgehende Silikon-Dichtungsringe

U

ACC9A	Accessori generali - Coperchio di ispezione	*Accessories custom- Inspection Cover*	Zübehor custom - Inspektionsdeckel

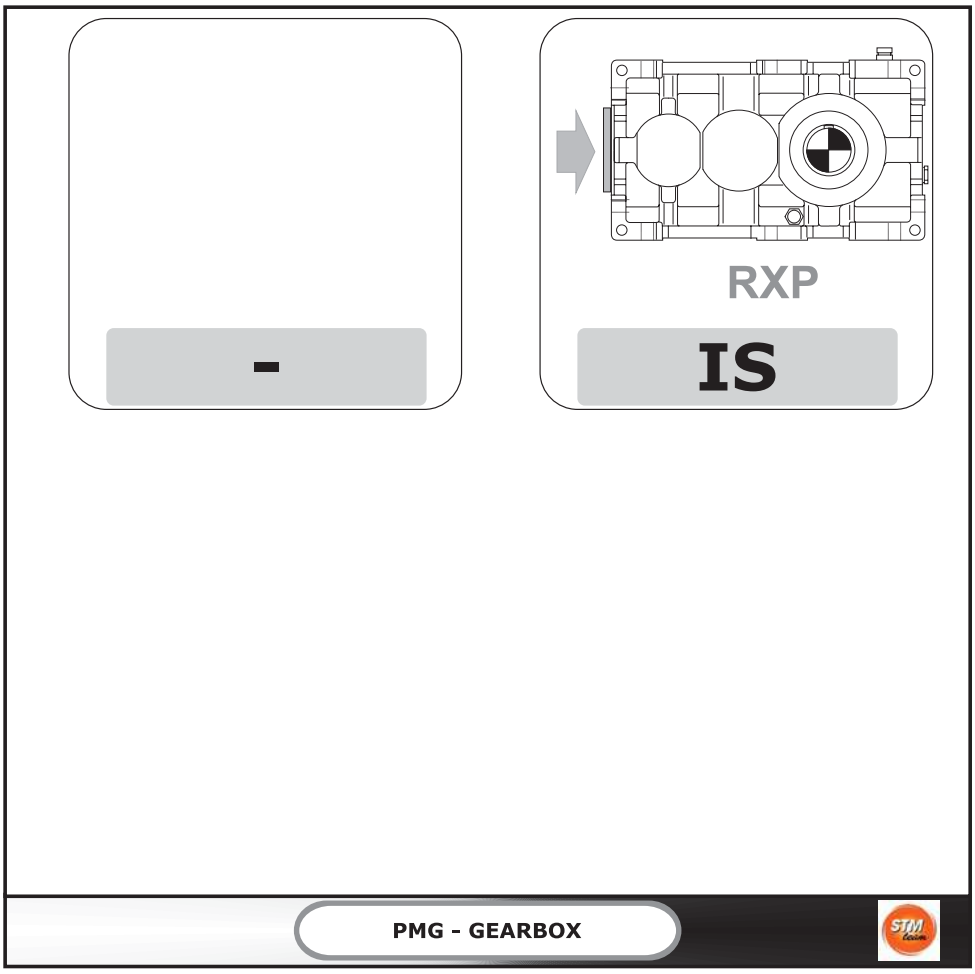

IS

Standard
Sono forniti standard su RXP e RXV coperchi d'ispezione lato entrata ortogonale.

Standard
Inspection covers at right-angle input end supplied on RXP and RXV as standard.

Standard
Bei den RXP- und RXV-Getrieben gehören die Inspektionsdeckel an der Winkelantriebsseite zur Standaradausstattung.

Richiesta
Per RXO e riduttori con cassa in acciaio sono fornibili a richiesta coperchi come da schema.

On request
For RXO and steel casing gear unit, inspection covers as shown available on request.

Auf Anfrage
Bei den RXO -Getrieben mit Stahlgehäuse können die Deckel auf Anfrage geliefert werden, siehe Schema.

Standard

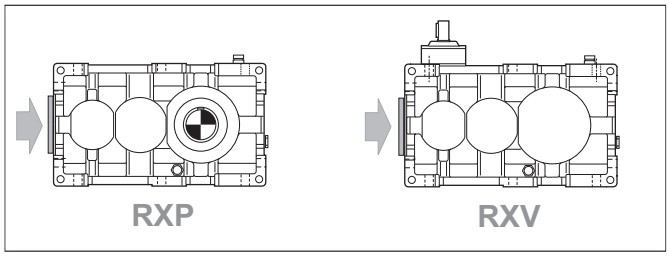

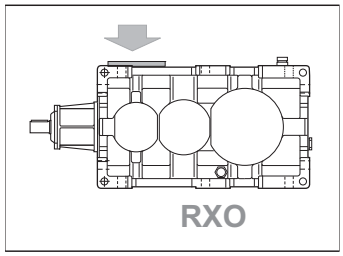

7.0 - Flangia freno (a disegno cliente)

7.0 - Brake flange (made to customer drawing)

7.0 - Bremsenflansch (gemäß Kundenzeichnung)

ACC9B	Accessori generali - Flangia freno	*Accessories custom - Brake Flange*	Zübehor custom - Bremsflansch

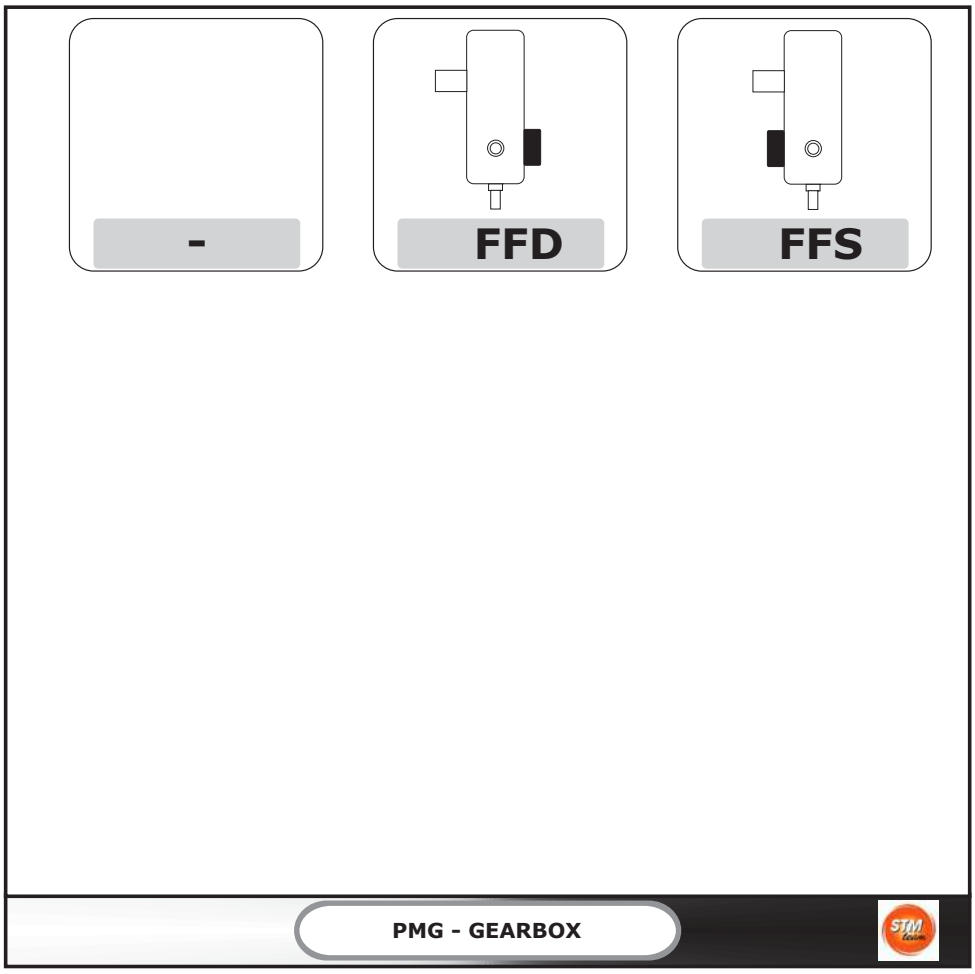

7.0 - Flangia freno (a disegno cliente)

FF. A richiesta è possibile una predisposizione per poter assemblare direttamente diverse tipologie di freno al riduttore.

7.0 - Brake flange (made to customer drawing)

Custom mounting flanges to accommodate different types of brakes can be supplied on request.

7.0 - Bremsenflansch (gemäß Kundenzeichnung)

Auf Anfrage können die Getriebe so ausgelegt werden, dass unterschiedliche Bremstypen direkt am Getriebe montiert werden können.

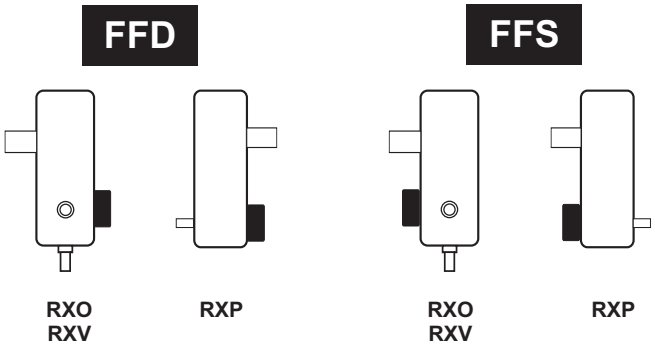

8.0 - Base porta motore | ***8.0 - Motor mount*** | **8.0 - Motorauflage**

ACC9C	Accessori generali - Base motore	*Accessories custom - Motor Mount*	Zübehor custom - Motorbasis

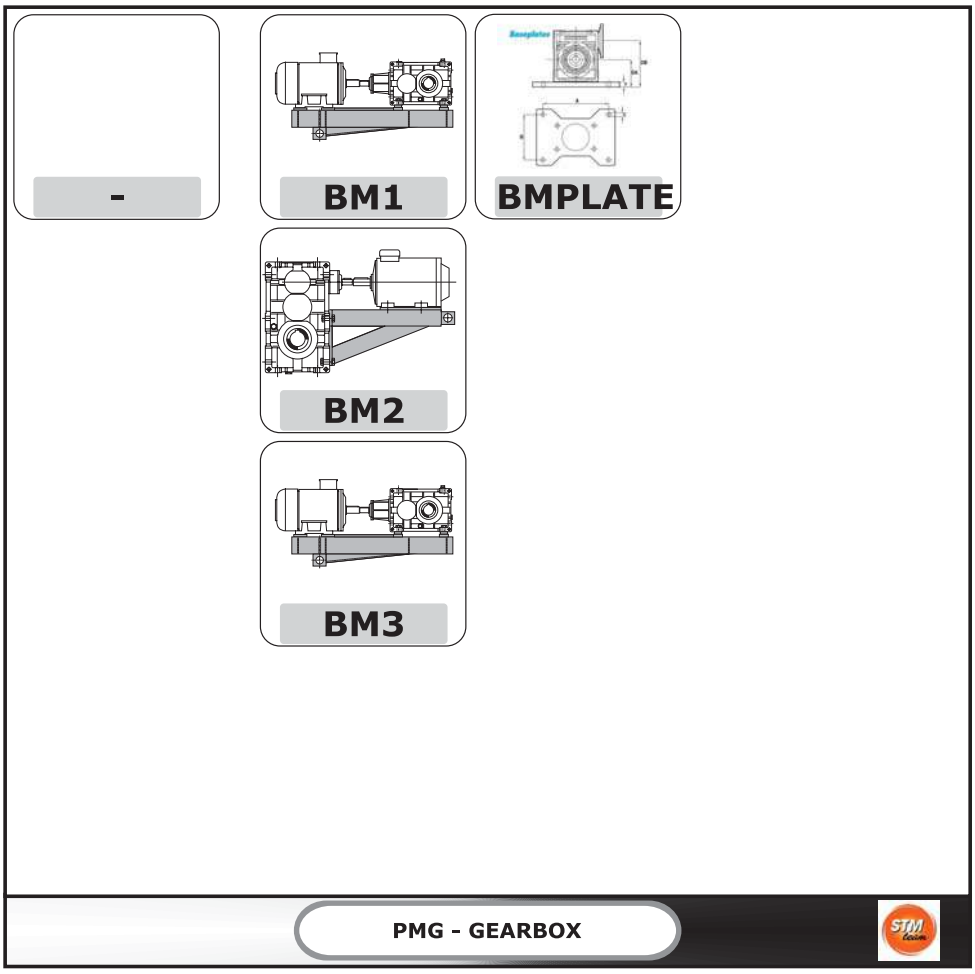

8.0 - Base porta motore
8.1 - Applicabilità

8.0 - Motor mount
8.1 - Application

8.0 - Motorauflage
8.1 - Applikation

	RXP	RXO	RXV
BM1 - Size IEC			
BM2 - Size IEC			
BM3 - Size IEC			

A richiesta sono disponibili 3 tipologie di basi porta motore. Nelle figure a seguito sono illustrate le forme costruttive delle 3 famiglie principali di questo prodotto.Nelle tipologie BM1 e BM2 sono fornibili come connessioni tra motore e riduttore giunti idrodinamici e giunti elastici, eventualmente equipaggiati con dischi a freno.

Three types of motor mounts are available on request. The diagrams below show three major families of motor mount products. On request, fluid and flexible couplings, also equipped with brake discs, are provided with types BM1 and BM2.

Auf Anfrage sind 3 Typologien von Motorauflagen verfügbar. Auf den folgenden Abbildungen werden die Bauformen der drei Hauptfamilien dieses Produkts illustriert. Die Typologien BM1 und BM2 können als Verbindungen zwischen Motor und Getriebe als hydrodynamische und elastische Kupplungen, eventuell mit Scheibenbremsen ausgestattet geliefert werden.

BM1

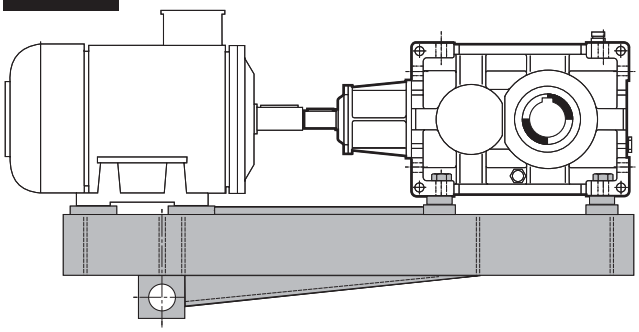

BM2

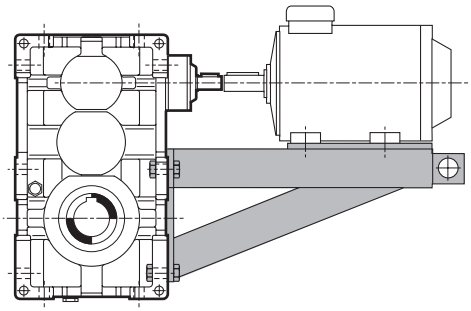

BM3

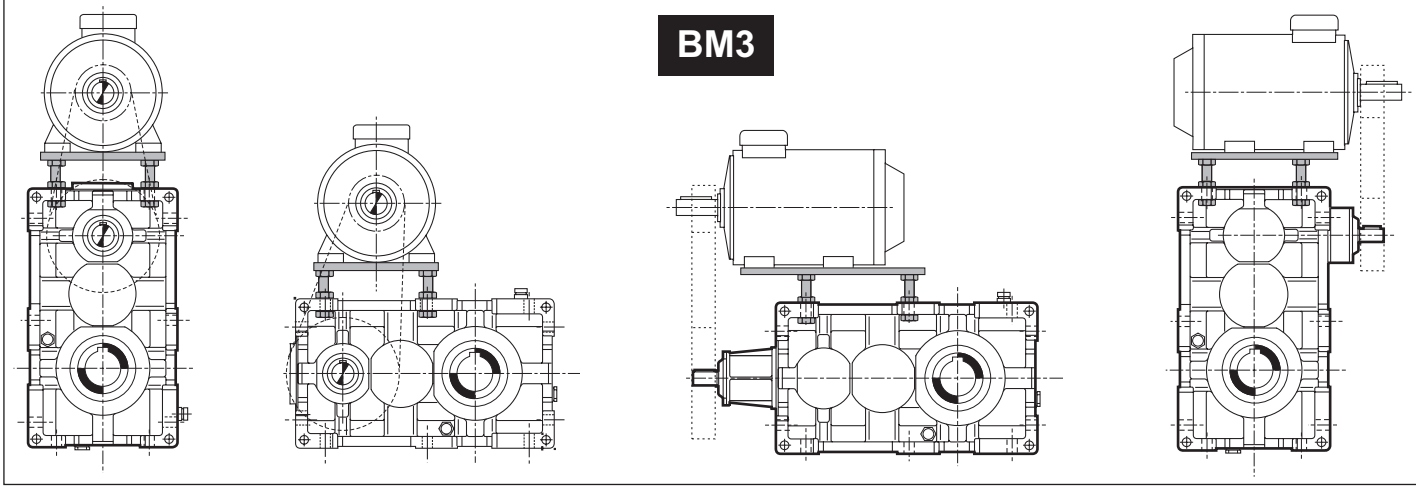

Bussole in VKL
A richiesta le basi di tipologia BM1 e BM2 sono equipaggiabili con bussole in VKL. A seguito le dimensioni delle bussole in corrispondenza alla taglia del riduttore.

VKL bush
On request, motor mounts BM1 and BM2 can be equipped with VKL bushes. Bush dimensions for the different gear unit sizes are given in the table.

VKL-Buchsen
Auf Anfrage können die Typologien BM1 und BM2 mit VKL-Buchsen ausgestattet werden. Nachstehend die für die Getriebegrößen passenden Buchsenmaße.

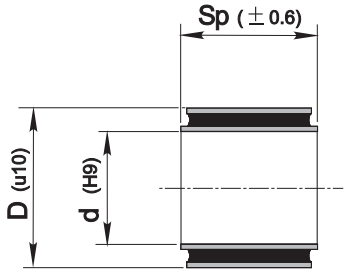

	D	d	Sp
808	65	40	88
810			
812	80	50	110
814			
816	100	140	120
818			
820	110	160	180
822			

9.0 - ESTREMITÀ SUPPLEMENTARI

A richiesta è possibile fornire riduttori con estremità supplementari, in tali casi deve essere indicata la designazione dell'ES (estremità supplementare) come indicato in seguito.

9.0 - ADDITIONAL SHAFT EXTENSIONS

On request, gear units are available with additional shaft extensions; please specify the designation of the required ES (additional shaft extension) as outlined below.

9.0 - ZUSÄTZLICHE WELLENENDEN

Auf Anfrage können die Getriebe mit zusätzlichen Wellenenden geliefert werden, in diesen Fällen muss wie folgt die Bezeichnung ES (steht für zusätzliches Wellenende) angegeben werden.

Designazione / *Designation* / Bezeichnung

RXO-RXV - [1] - [20] - Section B RXP - [1] - [21] - Section A	RXO-RXV - [20] RXP - [21]	RXO-RXV-[20a] RXP - [21a]	RXO-RXV-[20b] RXP - [21b]	RXO-RXV-[20c] RXP - [21c]	RXO-RXV-[20d] RXP - [21d]
	ES	**2**	**DX**	**506**	**PAM132**
	ES	**1 - 2- 3**	DX - SX	Rapporto reale dall'estremità supplementare	**ECE ECES PAM.. PAM..G**

20 **21** **ASE - Presenza di un'estremità supplementare**

ASE - Additional shaft extension fitted

ASE - Ein zusätzliches Wellenende vorhanden

ES

20a **21a** **AWASE - Asse dov' è presente l'estremità**

AWASE - Axis where additional shaft extension is located

AWASE - Acahse an der ein zusätzliches Wellenende vorhanden ist

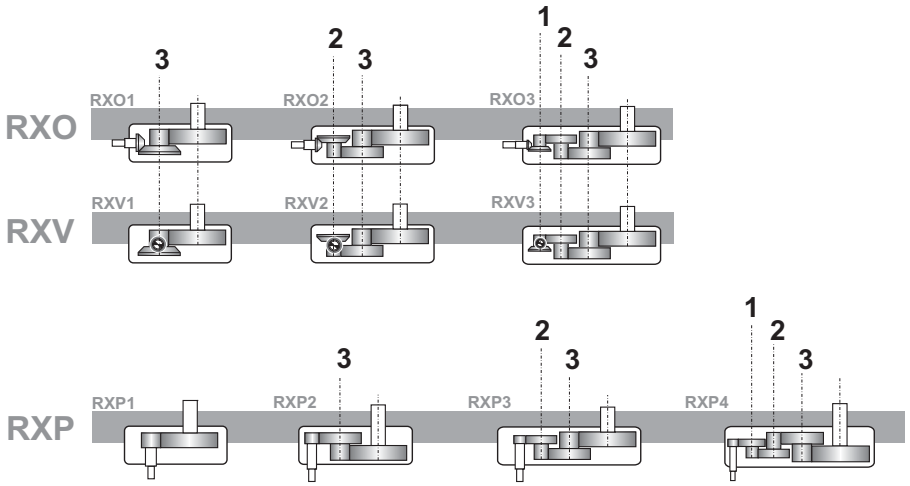

20b **21b** **ASES - Lato estremità supplementare supplementare**

ASES - Additional shaft extension side

ASES - Seite des zusätzlichen Wellenendes

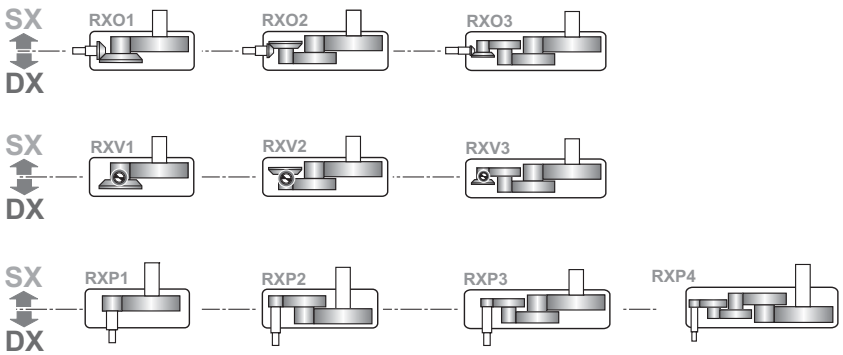

9.0 - ESTREMITÀ SUPPLEMENTARI

9.0 - ADDITIONAL SHAFT EXTENSIONS

9.0 - ZUSÄTZLICHE WELLENENDEN

20c **21c** **IRASE - Rapporto reale del riduttore dalla estremità supplementare**

Comunicato da GSM su richiesta.

IRASE - Actual gear ratio of gear unit from additional shaft extension

Information available from GSM on request.

IRASE - Reelles Übersetzungsverhältnis am zusätzlichen Wellenende

Gibt GSM auf Anfrage an.

20d **21d** **ASET - Tipologia di estremità supplementare**

ASET - Additional shaft extension type

ASET - Typ des zusätzlichen Wellenendes

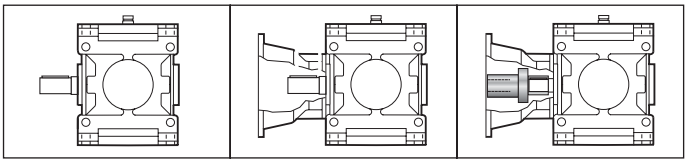

ECE **PAM..** **PAM..G**

ECE	Entrata con albero pieno	*Solid input shaft*	Antrieb mit Vollwelle
ECES	Entrata con estremità speciale (disponibile a richiesta)	*Special input shaft end (available on request)*	Antrieb mit speziellem Wellenende (auf Anfrage verfügbar)
PAM..	Con campana senza giunto	*Motor bell without coupling*	Mit Glocke ohne Kupplung
PAM..G	Con campana e giunto	*Motor bell and coupling*	Mit Glocke und Kupplung

Dimensioni ***Dimensions*** **Applizierbare Motoren**

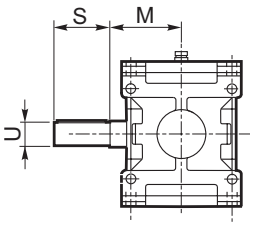

Grandezza *Size* Größe	Tipo *Type* Typ	Asse / *Axis* / Achse								
		1			2			3		
		U	S	M	U	S	M	U	S	M
802	**RXO1-RXV1**	—	—	—	—	—	—	35 k6	63	137
	RXP2	—	—	—	—	—	—	35 k6	63	109
	RXO2-RXV2-RXP3	—	—	—	28 j6	50	109	35 k6	63	109
	RXO3-RXV3-RXP4	22 j6	40	109	28 j6	50	109	35 k6	63	109
804	**RXO1-RXV1**	—	—	—	—	—	—	40 k6	70	151
	RXP2	—	—	—	—	—	—	40 k6	70	121
	RXO2-RXV2-RXP3	—	—	—	32 k6	56	121	40 k6	70	121
	RXO3-RXV3-RXP4	24 j6	45	121	32 k6	56	121	40 k6	70	121
806	**RXO1-RXV1**	—	—	—	—	—	—	45 k6	80	170
	RXP2	—	—	—	—	—	—	45 k6	80	137
	RXO2-RXV2-RXP3	—	—	—	35 k6	63	137	45 k6	80	137
	RXO3-RXV3-RXP4	28 j6	50	137	35 k6	63	137	45 k6	80	137
808	**RXO1-RXV1**	—	—	—	—	—	—	50 k6	90	192
	RXP2	—	—	—	—	—	—	50 k6	90	151
	RXO2-RXV2-RXP3	—	—	—	40 k6	70	151	50 k6	90	151
	RXO3-RXV3-RXP4	32 k6	56	151	40 k6	70	151	50 k6	90	151
810	**RXO1-RXV1**	—	—	—	—	—	—	55 m6	100	216
	RXP2	—	—	—	—	—	—	55 m6	100	170
	RXO2-RXV2-RXP3	—	—	—	45 k6	80	170	55 m6	100	170
	RXO3-RXV3-RXP4	35 k6	63	170	45 k6	80	170	55 m6	100	170
812	**RXO1-RXV1**	—	—	—	—	—	—	60 m6	112	242
	RXP2	—	—	—	—	—	—	60 m6	112	192
	RXO2-RXV2-RXP3	—	—	—	50 k6	90	192	60 m6	112	192
	RXO3-RXV3-RXP4	40 k6	70	192	50 k6	90	192	60 m6	112	192
814	**RXO1-RXV1**	—	—	—	—	—	—	70 m6	125	273
	RXP2	—	—	—	—	—	—	70 m6	125	216
	RXO2-RXV2-RXP3	—	—	—	55 m6	100	216	70 m6	125	216
	RXO3-RXV3-RXP4	45 k6	80	216	55 m6	100	216	70 m6	125	216
816	**RXO1-RXV1**	—	—	—	—	—	—	80 m6	140	302
	RXP2	—	—	—	—	—	—	80 m6	140	242
	RXO2-RXV2-RXP3	—	—	—	60 m6	112	242	80 m6	140	242
	RXO3-RXV3-RXP4	50 k6	90	242	60 m6	112	242	80 m6	140	242
818	**RXO1-RXV1**	—	—	—	—	—	—	90 m6	160	273
	RXP2	—	—	—	—	—	—	90 m6	160	273
	RXO2-RXV2-RXP3	—	—	—	70 m6	125	273	90 m6	160	273
	RXO3-RXV3-RXP4	55 m6	100	273	70 m6	125	273	90 m6	160	273
820	**RXO1-RXV1**	—	—	—	—	—	—	100 m6	180	302
	RXP2	—	—	—	—	—	—	100 m6	180	302
	RXO2-RXV2-RXP3	—	—	—	80 m6	140	302	100 m6	180	302
	RXO3-RXV3-RXP4	60 m6	112	302	80 m6	140	302	100 m6	180	302

9.0 - ESTREMITÀ SUPPLEMENTARI

9.0 - ADDITIONAL SHAFT EXTENSIONS

9.0 - ZUSÄTZLICHE WELLENENDEN

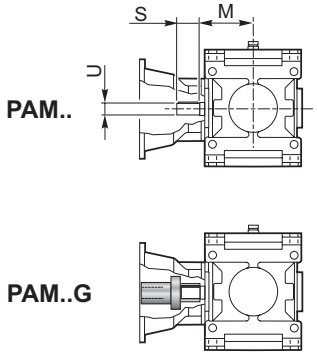

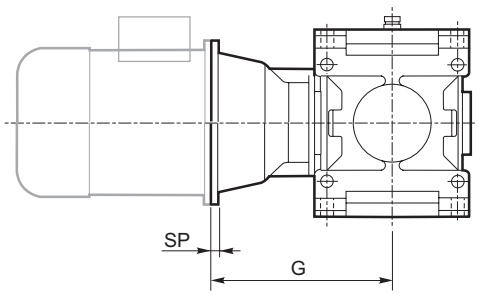

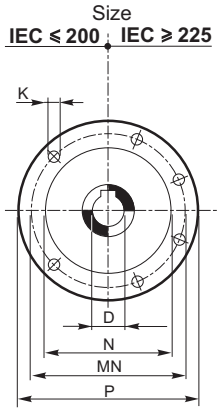

Asse / *Axis* / Achse 1

		IEC												
		80	90	100	112	132	160	180	200	225	250	280	315	355
D H7		19	24	28	28	38	42	48	55	60	65	75	80	100
P		200	200	250	250	300	350	350	400	450	550	550	660	800
MN		165	165	215	215	265	300	300	350	400	500	500	600	740
N G6		130	130	180	180	230	250	250	300	350	450	450	550	680
K		M10	M10	M12	M12	M12	M16	M16	M16	M16	M16	M16	M16	M20
SP		12	12	14	14	16	18	18	20	20	20	20	24	30
G	802		203	213	213	233	263	263	263					
	804			230	230	250	280	280	280	310				
	806			251	251	271	301	301	301	331				
	808			271	271	291	321	321	321	351	351	351		
	810					317	347	347	347	377	377	377	407	
	812					346	376	376	376	406	406	406	436	
	814						410	410	410	440	440	440	470	
	816						446	446	446	476	476	476	506	546
	818								487	517	517	517	547	587
	820									558	558	558	588	628

Asse / *Axis* / Achse 2

		IEC												
		80	90	100	112	132	160	180	200	225	250	280	315	355
D H7		19	24	28	28	38	42	48	55	60	65	75	80	100
P		200	200	250	250	300	350	350	400	450	550	550	660	800
MN		165	165	215	215	265	300	300	350	400	500	500	600	740
N G6		130	130	180	180	230	250	250	300	350	450	450	550	680
K		M10	M10	M12	M12	M12	M16	M16	M16	M16	M16	M16	M16	M20
SP		12	12	14	14	16	18	18	20	20	20	20	24	30
G	802				223	243	273	273	273					
	804						291	291	291	321				
	806						314	314	314	344				
	808						335	335	335	365	365	365		
	810								364	394	394	394		
	812									426	426	426	456	
	814										460	460	490	530
	816											498	528	568
	818											542	572	612
	820												616	656

Le altre dimensioni dei riduttori potranno essere reperite nelle corrispondenti sezioni RXP e RXO.

For gear unit dimensions not covered here, please see the relevant RXP and RXO sections.

Die weiteren Abmessungen der Getriebe können den jeweiligen Abschnitten RXP und RXO entnommen werden.

10.0 - CAMBI DI VELOCITÀ

A richiesta è possibile fornire riduttori con cambio di velocità, in tali casi, nelle designazioni dei riduttori RXP e RXO riportate nelle rispettive sezioni, in corrispondenza di ir (colonna [IR] deve essere riportato 2V, 3V, ... (numero di marce desiderato e rapporto reale delle rispettive marce) come indicato in seguito.

I riduttori con cambio di velocità presentano un gioco angolare in inversione di moto di diversi gradi angolari.
Il gioco angolare è dovuto al profilo speciale a coda di rondine che GSM utilizza nella trasmissione del moto tra innesto e ingranaggio.

Nelle applicazioni con cicli ad inversione del moto nelle quali il gioco angolare richiesto sia inferiore a 20' contattare il nostro Servizio Tecnico.

10.0 - GEAR SHIFT

Gear-shift drives are available on request; when designating RXP and RXO gear units as outlined in the relevant sections, specify number of speeds and actual gear ratios (2V, 3V, ...) under item ir (column [IR]) as outlined below.

The shift gearboxes have a backlash on reversal of angular motion of different degrees. The backlash is due to the special profile dovetail which uses GSM in the transmission of motion between the selector and gear.

In applications with inversion of cycles in which the backlash required is less than 20', please to contact our Technical Service

10.0 - SCHALTGETRIEBE

Auf Anfrage können Schaltgetriebe geliefert werden, in diesen Fällen muss unter den Bezeichnungen der RXP- und der RXO-Getriebe in den jeweiligen Abschnitten, unter der Angabe ir (Spalte [IR]) 2V, 3V, ... angegeben werden (Anzahl der gewünschten Gänge und reelles Übersetzungsverhältnis der Gänge); siehe nachstehende Angaben.

Die Wechselgetriebe verfügen über einen Umkehr-Winkelspielraum verschiedener Winkelgrade.

Der Winkelspielraum basiert auf dem speziellen Schwalbenschwanzprofil, das die GSM bei der Bewegungsübertragung zwischen der Kupplung und dem Getriebe nutzt.

Bei Anwendungen mit Umkehrzyklen bei denen der erforderliche Winkelspielraum unter 20 ' liegt, setzen Sie sich bitte mit unserem Kundendienst in Verbindung

Designazione / Designation / Bezeichnung

	IR		
	2V		
	2V-"ir"-"ir" 3V-"ir"-"ir"-"ir" ...		

Esempio / *Example* / Beispiel

RXP2/814/2V-7-14/ECES/N/M1

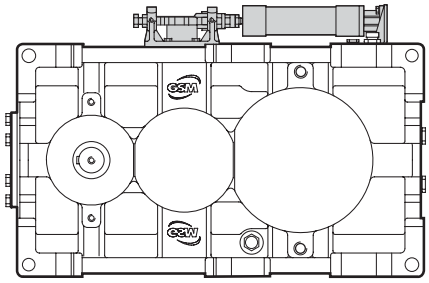

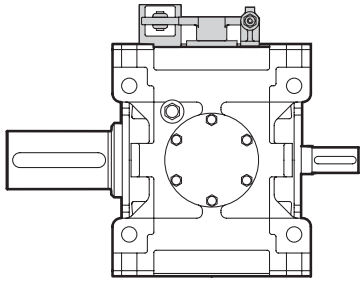

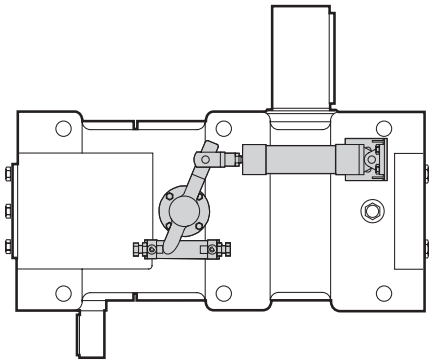

Per configurazioni disponibili, prestazioni e dimensioni contattare il servizio tecnico commerciale GSM.

Please contact GSM Sales Engineers for detailed information on available configurations, ratings and dimensions.

Die verfügbaren Konfigurationen, Leistungen und Abmessungen können in der Technischen Abteilung der STM angefragt werden.

POSIZIONI DI MONTAGGIO
MOUNTING POSITIONS
EINBAULAGEN

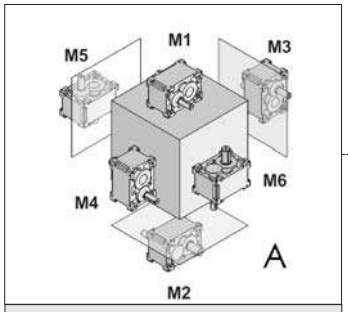

RXP

V2

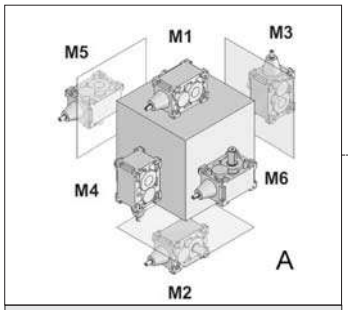

RXO

V4

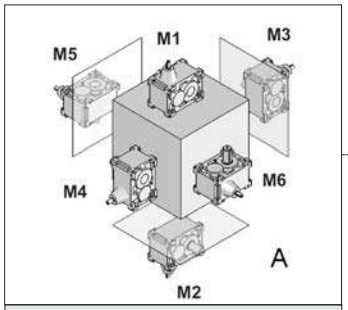

RXV

V5

V

Z

RXP1 - RXP2 - RXP3 - RXP4

Esecuzione grafica / *Shaft arrangement* / Grafische Ausführung A..

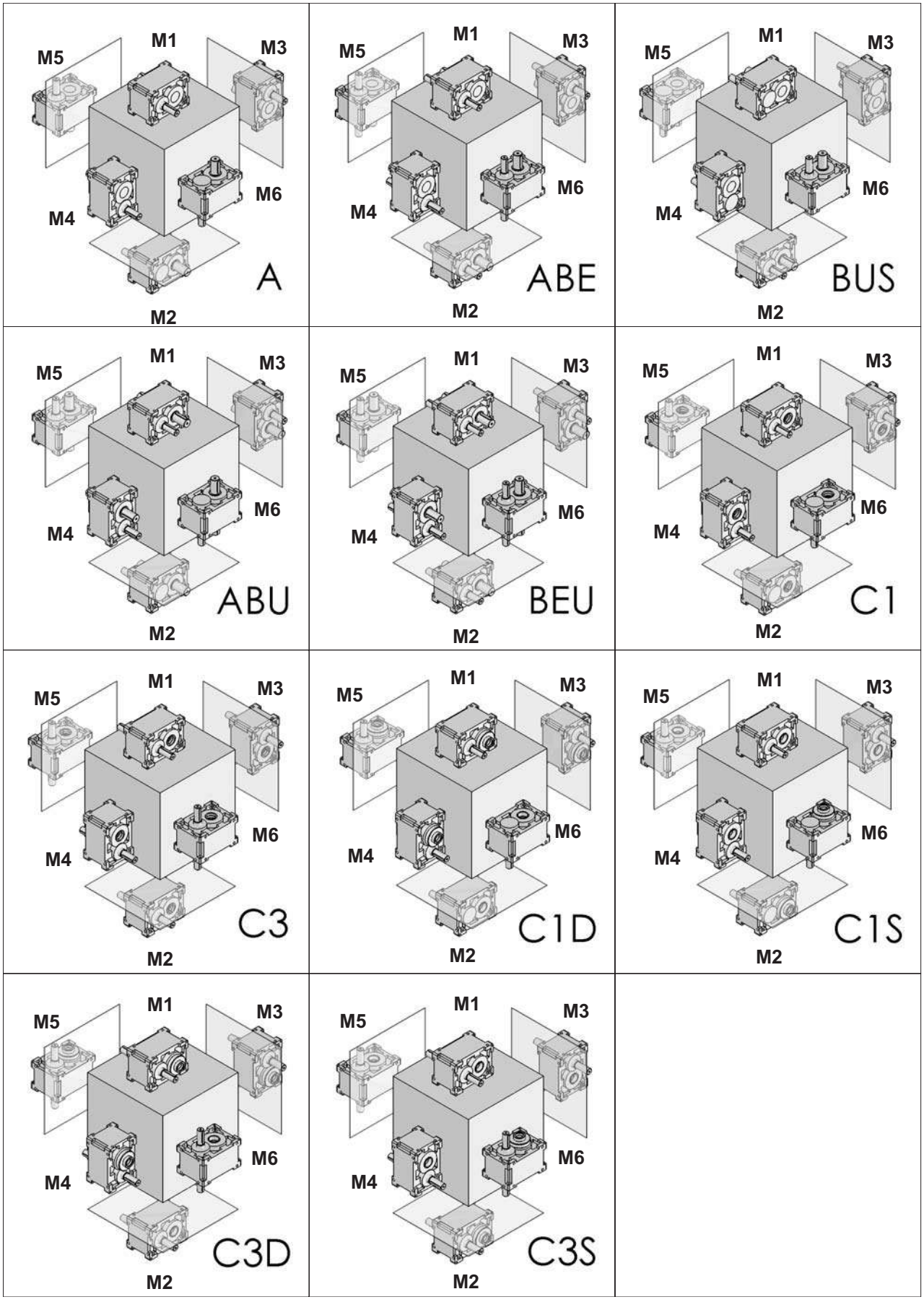

RXP1 - RXP2 - RXP3 - RXP4

Esecuzione grafica / *Shaft arrangement* / Grafische Ausführung B..

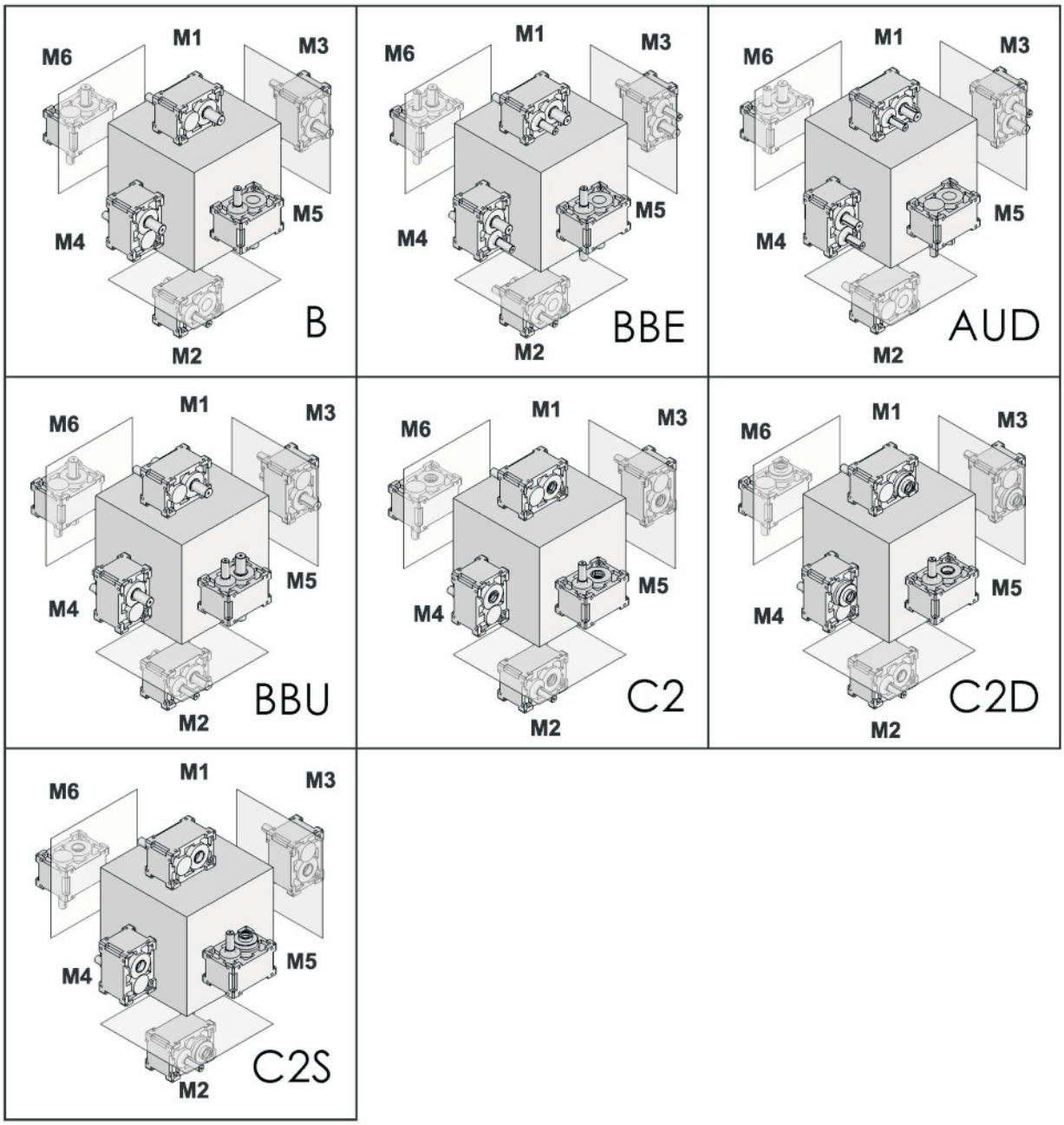

RXO1 - RXO2 - RXO3 - RXO4

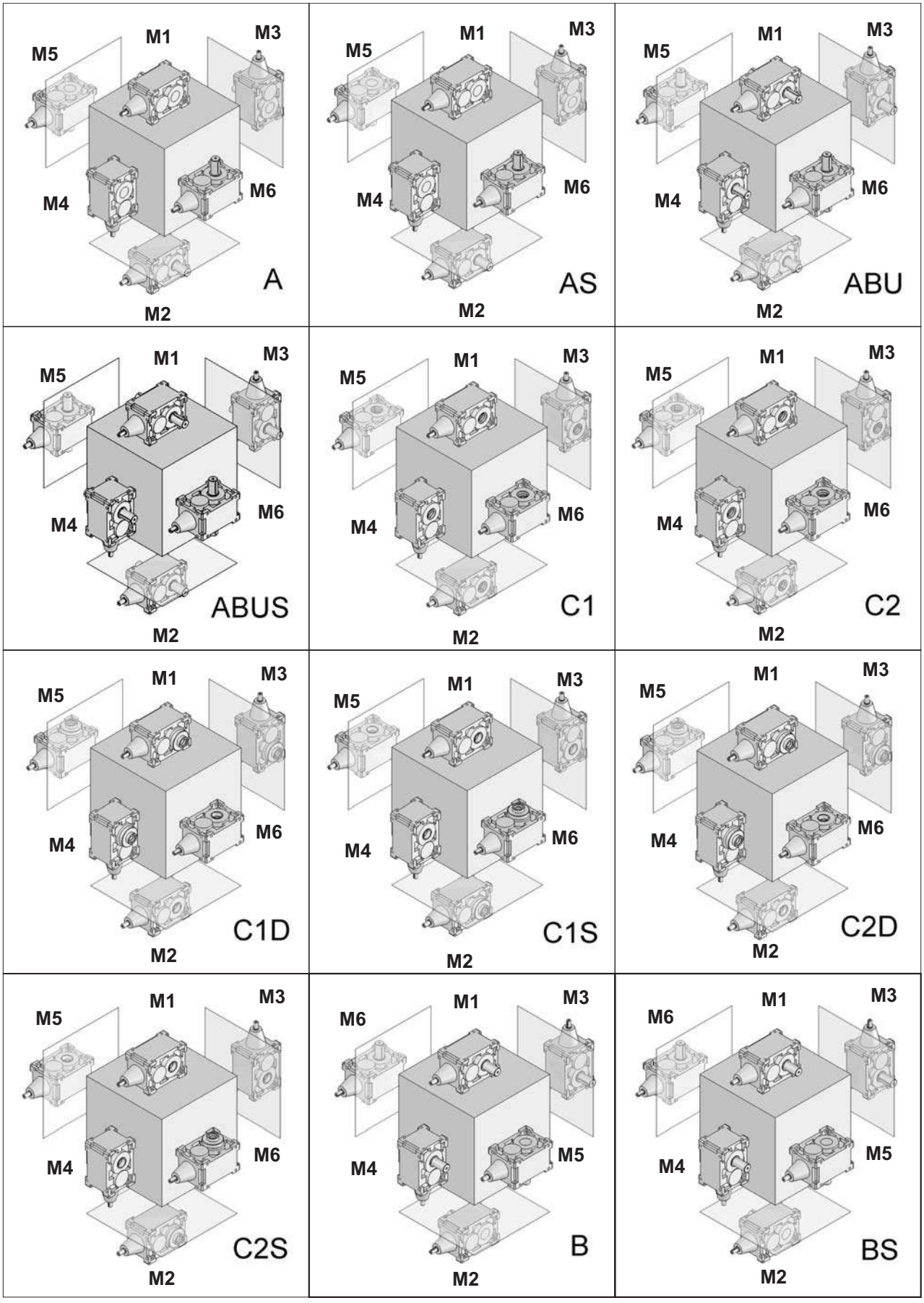

RXV1 - RXV2 - RXV3

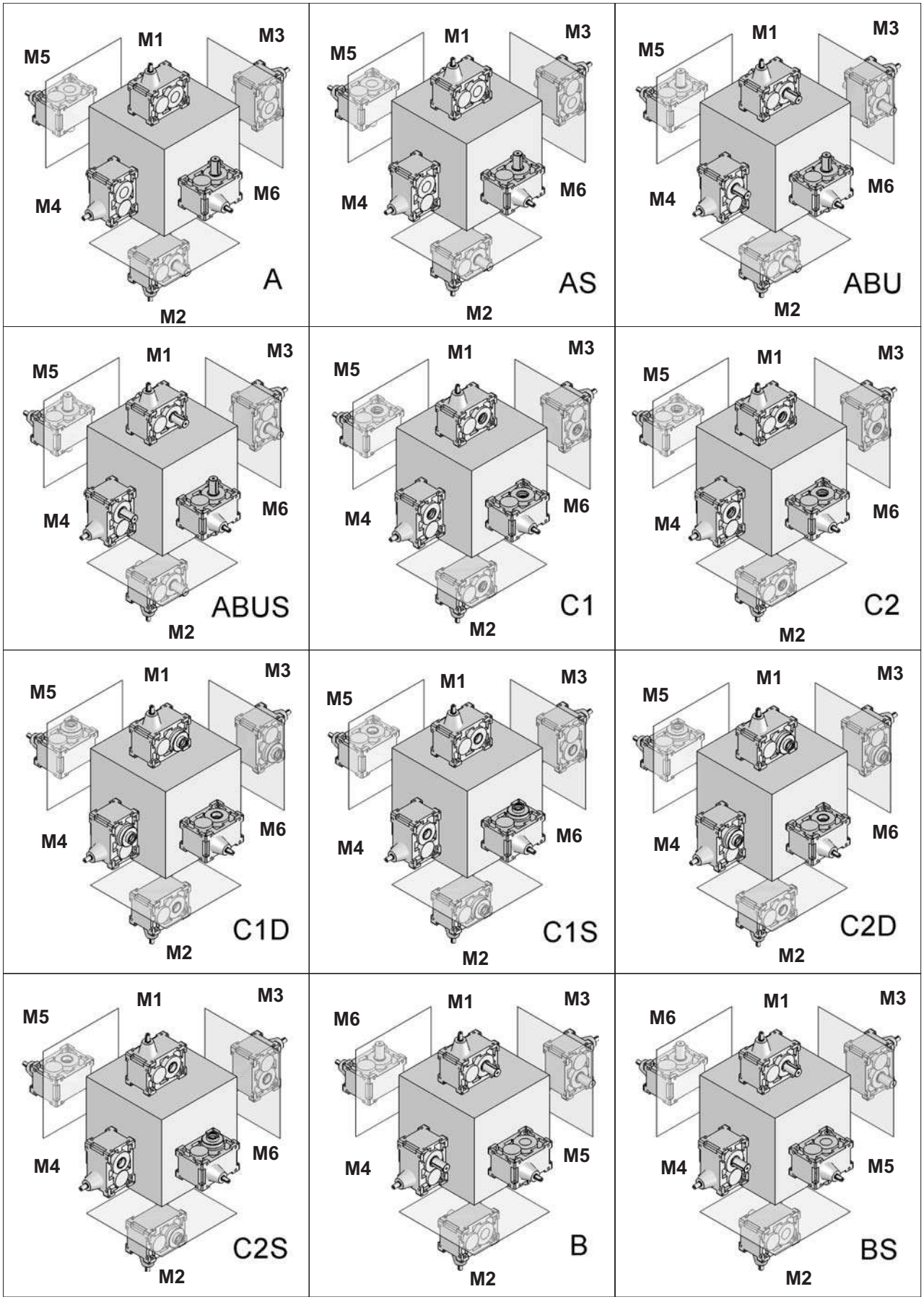

Gestione Revisioni Cataloghi GSM | ***Managing GSM Catalog Revisions*** | **Management Wiederholt Kataloge GSM**

Codice Catalogo | ***Catalog Code*** | **KatalogcCode**

	GSM_mod.CT03	I	GB	D	0.1	
	N° Identificativo *Identification Number* Kennummer	Identificativo Lingua - *Language* - Sprache **I** - Italiano – *Italian* - Italienisch **GB** – Inglese – *English* - Englisch **D** – Tedesco – *German* - Deutsch			Indice di Revisione *Review* Bericht	

1) Ogni catalogo GSM in distribuzione e' provvisto di un codice che lo identifica che è riportato nell'ultima pagina dei cataloghi e a piè pagina di tutte le pagine del catalogo stesso.Per verificare la revisione attualmente in vostro possesso è necessario guardare l'ultima cifra che compone il codice del catalogo:

1) Each GSM catalogue is identified by a code printed on the last page and reported in the page footer.The last digit in the catalogue code identifies catalogue revision:

1) Jeder, sich im Umlauf befindliche GSM-Katalog ist mit einer Identifikationsnummer versehen, der auf der letzten Seite und in den Fußnoten jeder einzelnen Seite aufgeführt ist. Um zu überprüfen, über welche Revision Sie im Augenblick verfügen, müssen Sie Bezug auf die letzte Ziffer der Katalogkennnummer nehmen.

2) Il catalogo che contiene gli ultimi aggiornamenti è reperibile sul sito internet STM. Le modifiche riportate sono visibili consultando la tabella degli aggiornamenti che è allegata a questo documento. Sulle pagine che sono oggetto della modifica è riportato l'indice di revisione cambiato.

2) Latest updated catalogues are available on STM's web site. Changes are listed in the updates table attached to this document. Any pages including a change are identified by a higher revision number.

2) Der Katalog, der die letzten Aktualisierungen enthält, kann von der Internetseite der STM herunter geladen werden.Die eingefügten Neuerungen können der Tabelle der Aktualisierungen entnommen werden, die diesem Dokument anhängt. Die Seiten, die Änderungen unterlagen, sind mit der geänderten Revisionsnummer versehen.

3) Guardare con attenzione il simbolo inserito nella colonna "Classificazione Modifica".
In questa colonna sarà inserito un simbolo che determina una classificazione delle modifiche apportate.
Questo consente di identificare con estrema rapidità l'importanza della modifica apportata;

3) Pay attention to the symbol in the "Change Classification" column.
This symbol signifies the category and significance of any changes

3) Besonders auf das in die Spalte „Änderungsklasse" eingefügte Symbol achten.
In dieser Spalte wird das Symbol eingefügt, das für die Klasse der applizierten Änderungen steht.

Classificazione ***Classification*** **Klasse**	**Definizione Specificante gli elementi di modifica** ***Definition Change identifier*** **Erklärende Definition der Änderungselemente**	**Simbolo Identificativo** ***Symbol*** **Identifikationssymbol**
Chiave *Key* Schlüssel	Uscita e immissione di un prodotto *Product issuance and marketing* Ausgabe und Einführung eines Produkts	◄— —►
Importante *Major* Wichtig	Modifica che influenza gli ingombri/stato fornitura/installazione del prodotto *Change affecting overall dimensions/delivery condition/product installation* Änderung, die sich auf die Abmessungen/Lieferzustand/Produktinstallation auswirkt	▼
Secondaria *Minor* Sekundär	Modifica che riguarda traduzioni/impaginazioni/inserimento descrizioni *Change to translations/layout/captions* Änderung, die Übersetzungen/den Umbruch/eingefügte Beschreibungen betrifft	—

4) Qualora risultasse una diversità di quote tra disegno **2D – 3D** scaricato dal sito internet e tabella del catalogo è necessario consultare il nostro servizio tecnico.

4) In the event the dimensions in the 2D – 3D drawing downloaded from our site differ from those indicated in the catalogue table, contact our Engineering.

4) Diese ermöglicht ein schnelles Erfassen der Wichtigkeit der angesetzten Änderung.

Attenzione
Verificare la revisione in vostro possesso e la tabella degli aggiornamenti apportati nella nuova revisione.

Warning
Check your catalogue revision status against the latest updates table.

Achtung
Überprüfen Sie die Revision, die sich in Ihren Händen befindet, und die Tabelle der in der neuen Revision eingefügten Aktualisierung.

☞			Aggiornamenti apportati Updates made				
Codice Code	Indice Revisione *Revision Index – Updates* **OLD**	Sezione N° *Section N°*	Pagina *Page* OLD	Descrizione Description	Indice Revisione *Revision Index – Updates* ***NEW***	Pagina *Page* **NEW**	Classificazione Modifica *Update classification*

Potenza richiesta / *Required power* / Benötigte Leistung

$$P = \frac{m \cdot g \cdot v}{6 \cdot 10^4}$$ Sollevamento / *Lifting* / Heben

$$P = \frac{M \cdot n}{9550}$$ Rotazione / *Rotation* / Drehung

$$P = \frac{F \cdot v}{6 \cdot 10^4}$$ Traslazione / *Linear mouvement* / Linearbewegung

$$M = \frac{9550 \cdot P}{n}$$ Coppia / *Torque* / Drehmoment

$$F = 1000 \cdot \frac{M}{r}$$ Forza / *Force* / Kraft

$$v = \frac{2r \cdot \pi \cdot n}{1000}$$ Velocità lineare / *Linear speed* / Lineargeschwindigkeit

Carichi radiali / *Radial load* / Radialkrafte

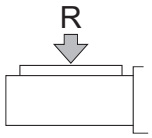

$$R = \frac{2000 \cdot T \cdot Kr}{d}$$

R (N)
Carico radiale
Radial load
Radialkraft

T (Nm)
Coppia sull'albero
Torque
Drehmoment

d (mm)
Diametro della ruota
Diameter
Durchmesser

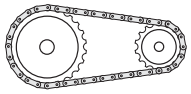

Kr = 1

Ruota per catena
Chain-wheel
Kettenrad

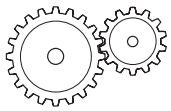

Kr = 1.06

Ingranaggio
Gear
Zahnrad

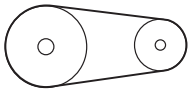

Kr = 1.5-2.5-3.5

1.5 - Cinghie dentate/Toothed belts/Zahnriemen

2.5 - Cinghie trapezoidali/V belt drives/Keilriemen

3.5 - Ruote di frizione (gomma su metallo)
Friction wheel drive (rubber on metal)
Kupplungsräder (Gummi auf Metall)

Momento d'inerzia ***Moment of inertia*** **Trägheitsmoment**

$J = 98.p.l.D^4$ Cilindro pieno / *Solid cylinder* / Vollzylinder
$J = 98.p.l.(D^4-d^4)$ Cilindro cavo / *Hollow cylinder* / Hohlzylinder

Conversione di una massa in movimento lineare in un momento d' inerzia riferito all'albero del motore

Conversion of a mass having a linear movement into a moment of inertia related to the motor shaft.

$$J = 91.2 \cdot m \cdot \frac{v^2}{n^2}$$

Umwandlung einer Masse mit Linearbewegung in ein Trägheitsmoment, das auf die Motorwelle bezogen ist.

Conversione di diversi momenti d'inerzia di massa a velocità diverse in un momento d'inerzia riferito all'albero motore.

Conversion of various mass moments of inertia having different speeds into a moment of inertia related to the motor shaft.

$$J_a = \frac{J_2 \cdot n_2^{\,2} + J_3 \cdot n_3^{\,2} \ldots}{n_1^{\,2}}$$

Umwandlung von verschiedenen Trägheits-momenten mit unterschiedlichen Geschwindigkeiten in ein Trägheitsmoment, das auf die Motorwelle bezogen ist.

P	= Potenza motore	*Rated power*	Motorleistung	[kW]
m	= Massa	*Mass*	Masse	[kg]
v	= Velocità lineare	*Linear speed*	Lineargeschwindigeit	[m/min]
F	= Forza	*Force*	Kraft	[N]
n	= Velocità di rotaz.	*Rotation speed*	Drehzahl	[min-1]
g	= 9.81	*9.81*	9.81	[m/sec]
M	= Coppia del motore	*Motor torque*	Motor-Drehmoment	[Nm]
r	= Raggio	*Radius*	Radius	[mm]
J	= Inerzia	*Moment of inertia*	Trägheitsmoment	[kgm2]
l	= Lunghezza	*Length*	Länge	[mm]
d	= Diametro interno	*Inner diameter*	Innendurchmesser	[mm]
D	= Diametro esterno	*Outer diameter*	Außendurchmesser	[mm]
p	= Peso specifico	*Specific weight*	Spezifisches Gewicht	[kg/dm3]

High Tech line GSM_mod.
CT 03 IGBD0.1
04/19

Questo catalogo annulla e sostituisce ogni precedente edizione o revisione.
I dati esposti nel catalogo non sono impegnativi e ci riserviamo il diritto di apportare eventuali modifiche senza darne preavviso, nell'ottica di un miglioramento continuo del prodotto.

Qualora questo catalogo non Vi sia giunto in distribuzione controllata, l'aggiornamento dei dati ivi contenuto non è assicurato.

In tal caso la versione più aggiornata è disponibile sul ns. sito internet:
www.stmspa.com

This catalogue cancels and replaces any preceding issue or revision.
The data provided in the catalogue are not binding; in line with our commitment to on-going product improvement, we reserve the right to make changes without prior notice.

If you obtained this catalogue other than through controlled distribution channels, no warranty is made as to whether the data contained herein is up-to-date.

When in doubt, you are welcome to download the latest up-to-date version available on our web site:
www.stmspa.com

Dieser Katalog annulliert und ersetzt jede vorausgehende Ausgabe oder Revision.
Die im vorliegenden Katalog enthaltenen Daten sind nicht verpflichtend. Wir behalten uns diesbezüglich das Recht vor, ohne entsprechende Vorankündigungen und im Sinne einer kontinuierlichen Produktverbesserung eventuelle Änderungen antragen zu können.
Sollten Sie diesen Katalog nicht im Zuge eines kontrollierten Vertriebs erhalten haben, kann die Aktualisierung der darin enthaltenen Daten nicht gewährleistet werden.

In diesem Fall finden Sie die aktuellste Version unter der Website:
www.stmspa.com

HOT MINDS 3/2016

STM S.p.A.
Headquarter
Via del Maccabreccia, 39
40012 Lippo di Calderara di Reno (BO)
Tel. +39 051 37 65 711
Fax +39 051 64 66 178
www.stmspa.com - info@stmspa.com

GSM S.p.A.
Via Malavolti, 48
41122 Modena - Italy
Tel. +39 051 37 65 711
Fax +39 051 64 66 178
www.stmspa.com - info@stmspa.com